檔　　號:
保存年限:

臺北市政府工務局衛生下水道工程處 函

地址：103036臺北市大同區酒泉街235號
承辦人：陳玉明
電話：25973183#107
傳真：25974045
電子信箱：sso10251@gov.taipei

受文者：臺灣區綜合營造業同業公會

發文日期：中華民國113年12月3日
發文字號：北市工衛營字第1133054759號
速別：普通件
密等及解密條件或保密期限：
附件：道路用600-900mm耐揚壓人孔框蓋詳圖-旋入式(合併)、道路用600-900mm耐揚壓人孔框蓋詳圖-卡扣式(合併)、人行道、後巷用600、750mm、900mm耐揚壓人孔框蓋詳圖-旋入式(合併)、人行道、後巷用600、750mm、900mm耐揚壓人孔框蓋詳圖-卡扣式(合併)、人行道、後巷用600、750mm、900mm耐揚壓人孔彩繪框蓋詳圖-旋入式(合併)、人行道、後巷用600、750mm、900mm耐揚壓人孔彩繪框蓋詳圖-卡扣式(合併)、人行道、後巷用345mm配管箱詳圖、人行道、後巷用345mm彩繪配管箱詳圖，本文附件請至下載區（https://doc-attach.gov.taipei/public/AttachDownload.jsp）驗證碼：M9EGTF6A

主旨：有關本處「提送基地內所有自設污水設施之測量成果（屬性）報告資料」及「基地內之自設污水設施須設置耐揚壓框蓋案」等2項，本處政策執行細節釋疑案暨本處實施「新式框蓋圖案」政策案，請查照。

說明：

一、依據本處113年10月14日北市工衛營字第1133047045號函、113年10月28日北市工衛營字第1133048812號函續辦兼復台灣區水管工程工業同業公會113年10月30日台區水管會田字第113156號函。

二、旨案本處於113年10月14日及113年10月28日已函發各工會相關政策應配合事項（諒達），茲因台灣區水管工程工業同業公會來函向本處反映，該公會會員有執行困難等事

由，請本處檢討或釋疑。

三、有關「提送基地內所有自設污水設施之測量成果（屬性）報告資料」方案：原規劃方案係自113年11月1日實施，經檢討實施日期修正為「114年1月1日」，以給予業者緩衝期，故凡於113年12月31日前申請核發道路挖掘許可證（或免挖路證）會章之案件，仍適用舊制，惟於114年 1月1日後申請核發道路挖掘許可證（或免挖路證）會章之案件，則適用新制，須提送基地內所有自設污水設施之測量成果（屬性）報告資料。

四、有關基地內之自設污水設施由『一般框蓋』，自114年1月1日起，改為符合CNS 規範之『耐揚壓框蓋』，實施日期不變，凡於114年1月1日後向本處申請核發道路挖掘許可證（或免挖路證）會章之案件，皆依此新制辦理。

五、為配合本處實施「新式框蓋圖案」，依框蓋功能性分為「道路用框蓋」、「人行道及後巷用框蓋（含基地內自設污水設施框蓋）」；「道路用框蓋」為加強抗滑功能以安全為主（面蓋抗滑係數於潮濕狀態下實測值須達65BPN以上），「人行道及後巷用框蓋（含基地內自設污水設施框蓋）」為加強親民友善以美觀（面蓋抗滑係數於潮濕狀態下實測值須達65BPN以上），相關框蓋詳圖詳如附件。「新式框蓋圖案」自114年1月1日起實施，凡於114年1月1日後向本處申請核發道路挖掘許可證（或免挖路證）會章之案件，皆依此新制採用新式框蓋圖辦理。

六、敬請貴公會轉知所屬會員配合辦理。

正本：臺灣區綜合營造業同業公會、台灣區營造工程同業公會、綜合營造業同業公會全

國聯合會、中華民國全國營造業工地主任公會、臺灣區地下管線工程專業營造業同業公會、台灣區水管工程工業同業公會、台灣區水管工程工業同業公會台北市辦事處、台北市建築師公會、台北市土木技師公會、社團法人台北市水利技師公會、台北市環境工程技師公會、中華民國電機技師公會

副本：臺北市政府工務局衛生下水道工程處營運管理科、臺北市政府工務局衛生下水道工程處維護工程科 電子公文交換章 2024/12/03 11:58:29

裝

訂

線

面蓋正面圖

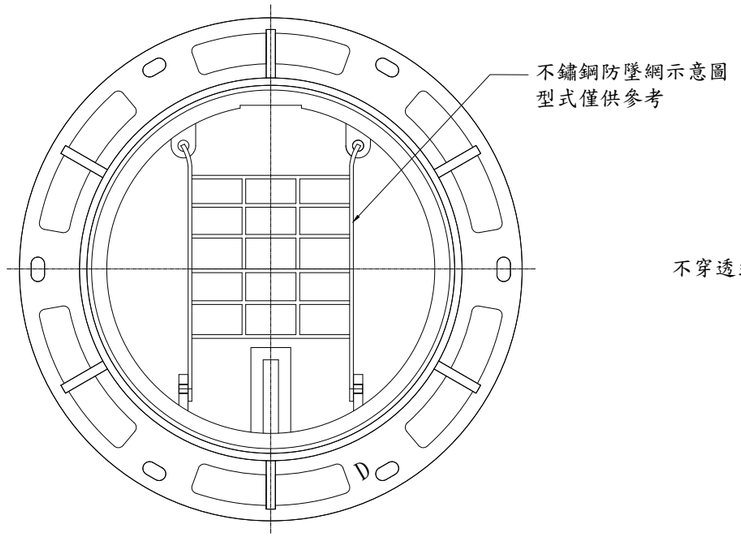

框座平面圖

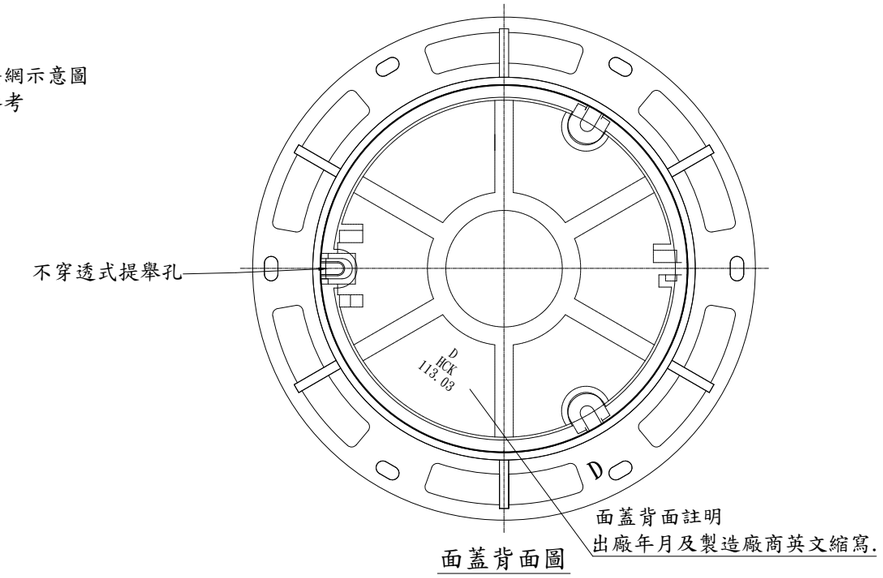

面蓋背面圖

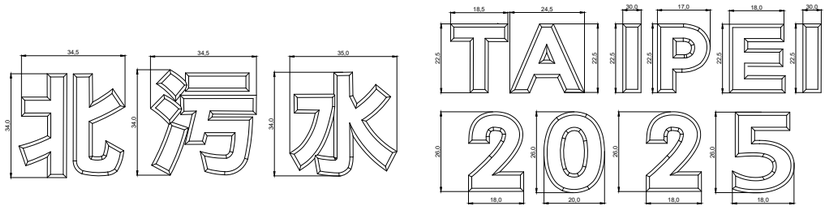

文字尺寸
NTS

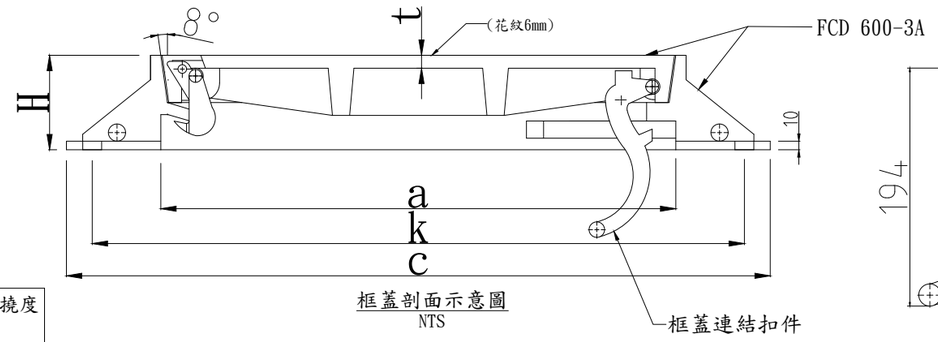

框蓋剖面示意圖
NTS

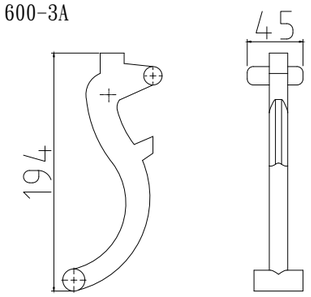

框蓋連結扣件示意圖
NTS

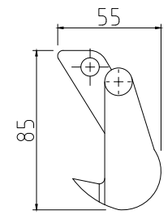

卡榫示意圖
NTS

項目	標準值
耐揚壓載重強度(kN)	60~106
上浮高度(mm)	20以下
殘留高度(mm)	10以下

CNS 15536 A2302 下水道用球狀石墨鑄鐵框蓋 表8

試驗項目	標稱內徑	載重種類	試驗載重(kN)	撓度(mm)	卸載後殘留撓度(mm)
撓度	600	M-14	120	2.2以下	0.3以下
		H-25	210		
靜載重	600	M-14	400	不得有破損或裂痕	
		H-25	700		

CNS 15536 A2302 下水道用球狀石墨鑄鐵框蓋 表7

標稱內徑	a	c	H	k	t
600	600±1.5	820±1.5	110±1.0	760±1.5	15以上±1.0

人孔框蓋尺寸表

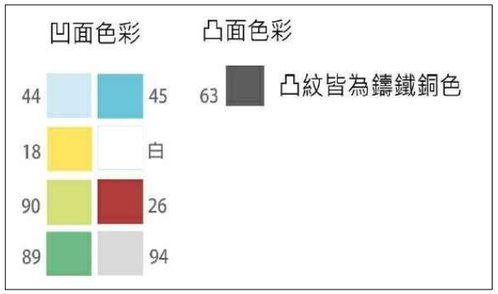

備註:
1. 本彩繪人孔蓋顏色為九色,顏色色號如表所示
2. 顏料塗色範圍為圖案之凹面處,其餘為上色之凹凸面處以鑄鐵原色呈現
3. 本色號依據油漆工會色卡選取

44淺天藍	18純黃	90椰子綠	89翠玉	63深灰
45天藍	白	26棕色	94灰藍	

4. 塗裝表面漆上含玻璃珠透明漆增加防滑度

備註:
1.所有尺寸除特別註明者外，均以mm為單位。
2.面蓋及框座之型式及尺寸除下述特別說明者外，其餘僅供參考，尺寸須依設計圖上所設計尺寸，乙方於施工前，須依施工說明書規定，提送相關資料，其功能及檢驗須符合合約及CNS15536章規定。
(1)面蓋及框座之接觸面應以車床及切削加工機等機械車"刨"平，使確實吻合，且開閉容易，各個體之外緣亦應倒角，避免傷人，人孔框蓋座加工斜度至少為8度。
(2)面蓋正面蓋徽之樣式，尺寸，標誌須依主辦單位之規格製作，以利判讀。
(3)面蓋正面中心點之樣式，尺寸及位置須依本圖規格製作，以利GIS資料庫量測製作。
(4)框蓋座高度依CNS15536章規定製作，底部外緣預留人孔頸固定螺栓孔至少6孔,其中至少3隻以上M20螺栓固定。
(5)提舉孔必須採用不穿透式方式。
(6)自動活動扣，上浮式鑄鐵框蓋，鑄鐵框蓋鉸扣及提舉孔之型式及規格僅供參考，廠商得提供相關之設計圖說，經甲方及監造單位核可後方得施作。
(7)面蓋及框座間須設置有開閉方便鉸扣裝置且可180度開起和360度旋轉功能，避免脫離，並需設置有上浮裝置，防位移裝置，防彈跳裝置。防墜落裝置採SUS304不鏽鋼材質，需附掛於人孔框座，開閉為活動式設計。
3.面蓋與框座均應於明顯適當位置以凸字加鑄"D"字樣，以表示材質為球狀石墨鑄鐵，材料應符合國家標準CNS 2869 B2118 中FCD 600-3A 之標準檢驗。
4.面蓋背面須以凸字加鑄標示製造商名稱，製造年月，面蓋正面亦應於圖面標註之西元年份區域標註實際製造年份(西元),並於該年度生肖圖案加鑄圓圈，前述年份標註及生肖標鑄之圓圈應於鑄造時一體成形，不得於生產完成後另以烙鐵方式加註。
5.面蓋背面及框座內外面，須以鋼珠噴洗乾淨後立即塗刷防鏽底漆，於乾燥後以CNS13273之環氧樹脂進行粉體塗裝，完成後之膜厚不得低於60μm
面蓋正面，以鋼珠噴洗乾淨後，無須塗刷防鏽底漆與環氧樹脂柏油漆，僅需塗刷"抗滑塗料"，使抗滑係數BPN≥65。
6.圖騰及文字凸起6mm,文字規格依尺寸表規定鑄造，其餘圖騰線條均依本施工圖規格鑄造。
7.面蓋抗滑係數於潮濕狀態下實測值需達65BPN以上，檢驗規定參照"交通部交通工程規範附錄(2021或最新版)"辦理。

人行道、後巷用600mm耐揚壓彩繪人孔框蓋詳圖-卡扣式

面蓋正面圖

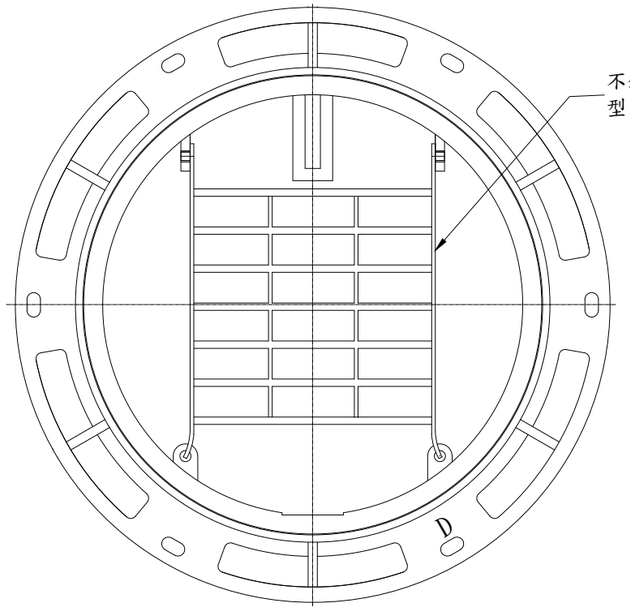

框座平面圖

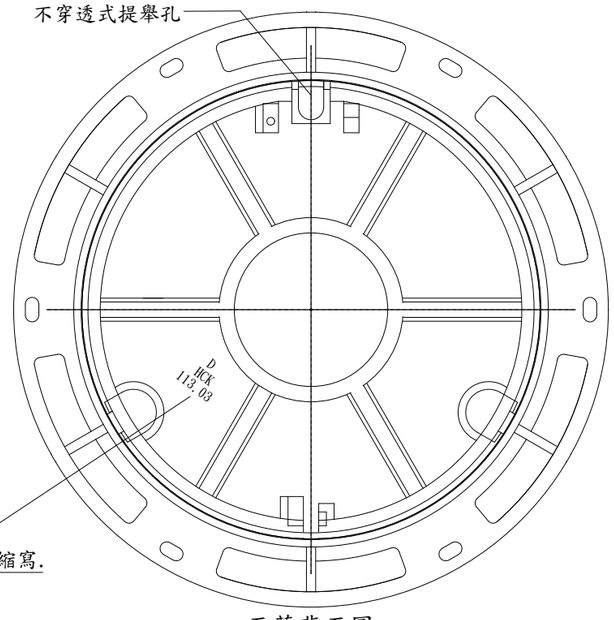

面蓋背面圖

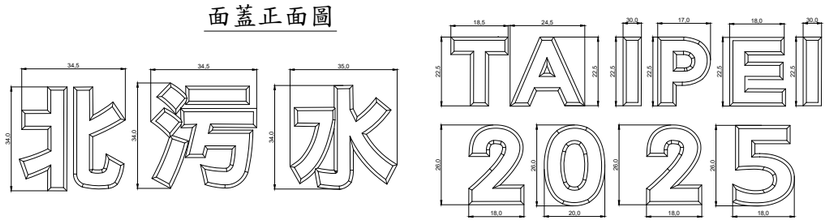

文字尺寸
NTS

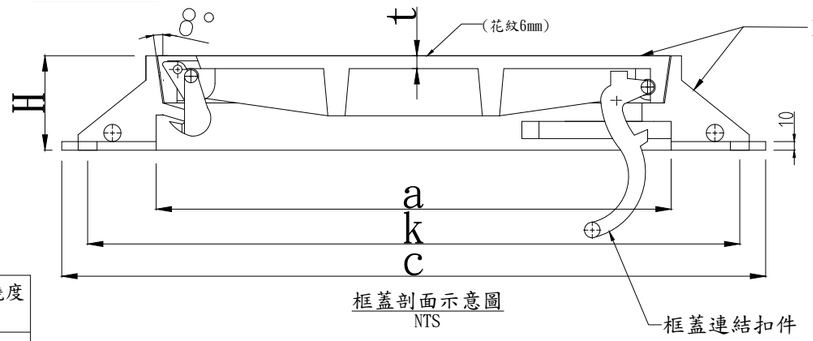

框蓋剖面示意圖
NTS

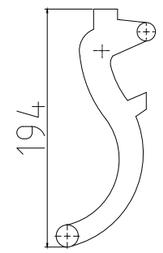

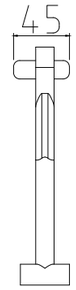

框蓋連結扣件示意圖
NTS

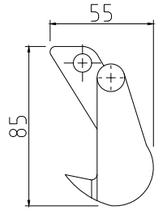

卡榫示意圖
NTS

項目	標準值
耐揚壓載重強度(kN)	60~106
上浮高度(mm)	20以下
殘留高度(mm)	10以下

CNS 15536 A2302 下水道用球狀石墨鑄鐵框蓋 表8

試驗項目	標稱內徑	載重種類	試驗載重(kN)	撓度(mm)	卸載後殘留撓度(mm)
撓度	750	M-14	120	2.7以下	0.3以下
		H-25	210		
靜載重	750	M-14	400	不得有破損或裂痕	
		H-25	700		

CNS 15536 A2302 下水道用球狀石墨鑄鐵框蓋 表7

標稱內徑	a	c	H	k	t
750	750±1.5	970±1.5	115±1.0	910±1.5	15以上±1.0

人孔框蓋尺寸表

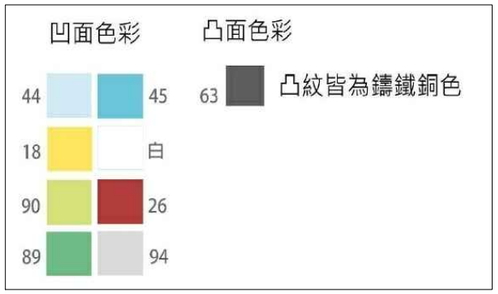

備註:
1. 本彩繪人孔蓋顏色為九色,顏色色號如表所示
2. 顏料塗色範圍為圖案之凹面處,其餘為上色之凹凸面處以鑄鐵原色呈現
3. 本色號依據油漆工會色卡選取

44淺天藍	18純黃	90椰子綠	89翠玉	63深灰
45天藍	白	26棕色	94灰藍	

4. 塗裝表面漆上含玻璃珠透明漆增加防滑度

備註:
1.所有尺寸除特別註明者外,均以mm為單位.
2.面蓋及框座之型式及尺寸除下述特別說明者外,其餘僅供參考,尺寸須依設計圖上所設計尺寸,乙方於施工前,須依施工說明書規定,提送相關資料,其功能及檢驗須符合合約及CNS15536章規定.
(1)面蓋及框座之接觸面應以車床及切削加工機等機械車"刨"平,使確實吻合,且開閉容易,各個體之外緣亦應倒角,避免傷人,人孔框蓋座加工斜度至少為8度.
(2)面蓋正面蓋徽之樣式,尺寸,標誌須依主辦單位之規格製作,以利判讀.
(3)面蓋正面中心點之樣式,尺寸及位置須依本圖規格製作,以利GIS資料庫量測製作.
(4)框蓋座高度依CNS15536章規定製作,底部外緣預留人孔頸固定螺栓孔至少6孔,其中至少3隻以上M20螺栓固定.
(5)提舉孔必須採用不穿透式方式.
(6)自動活動扣,上浮式鑄鐵框蓋,鑄鐵框蓋鉸扣及提舉孔之型式及規格僅供參考,廠商得提供相關之設計圖說,經甲方及監造單位核可後方得施作.
(7)面蓋及框座間須設置有開閉方便鉸扣裝置且可180度開起和360度旋轉功能,避免脫離,並需設置有上浮裝置,防位移裝置,防彈跳裝置.防墜落裝置採SUS304不鏽鋼材質,需附掛於人孔框座,開閉為活動式設計.
3.面蓋與框座均應於明顯適當位置以凸字加鑄"D"字樣,以表示材質為球狀石墨鑄鐵,材料應符合國家標準CNS 2869 B2118 中FCD 600-3A 之標準檢驗.
4.面蓋背面須以凸字加鑄標示製造商名稱,製造年月,面蓋正面亦應於圖面標註之西元年份區域標註實際製造年份(西元),並於該年度生肖圖案加鑄圓圈,前述年份標註及生肖標鑄之圓圈應於鑄造時一體成形,不得於生產完成後另以烙鐵方式加註.
5.面蓋背面及框座內外面,須以鋼珠噴洗乾淨後立即塗刷防鏽底漆,於乾燥後以CNS13273之環氧樹脂進行粉體塗裝,完成後之膜厚不得低於60μm
面蓋正面,以鋼珠噴洗乾淨後,無須塗刷防鏽底漆與環氧樹脂柏油漆,僅需塗刷"抗滑塗料",使抗滑係數BPN≥65.
6.圖騰及文字凸起6mm,文字規格依尺寸表規定鑄造,其餘圖騰線條均依本施工圖規格鑄造.
7.面蓋抗滑係數於潮濕狀態下實測值需達65BPN以上,檢驗規定參照"交通部交通工程規範附錄(2021或最新版)"辦理.

人行道、後巷用750mm耐揚壓彩繪人孔框蓋詳圖-卡扣式

面蓋正面圖

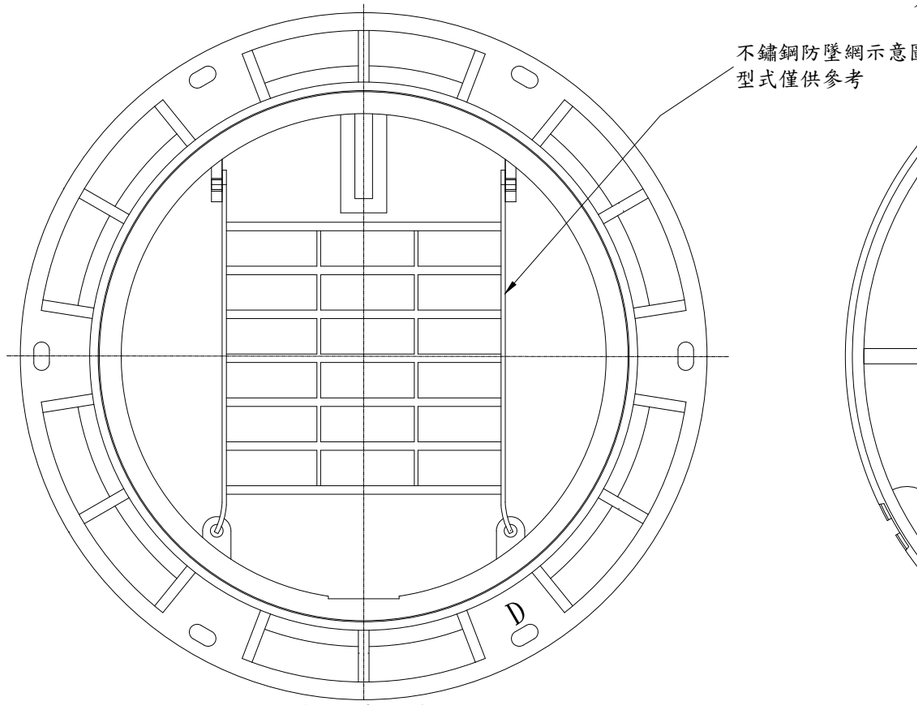

框座平面圖

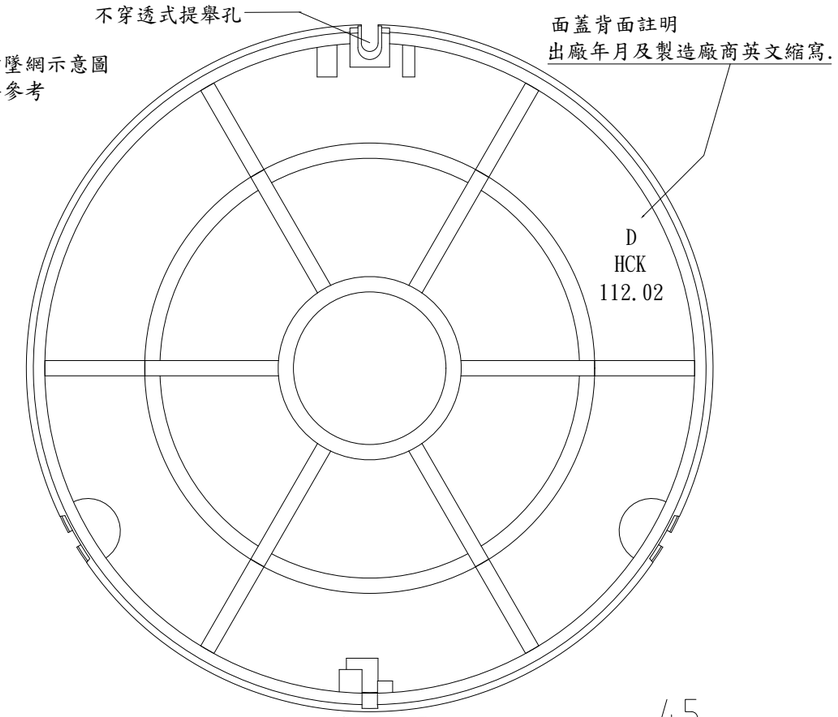

面蓋背面圖

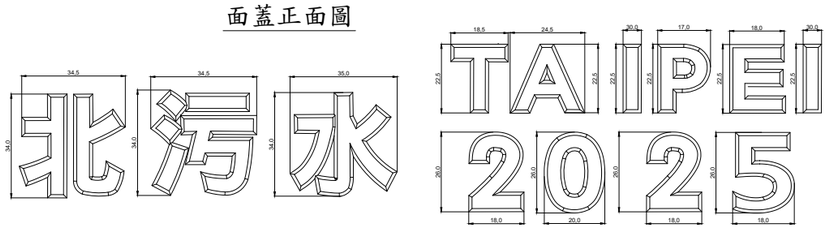

文字尺寸
NTS

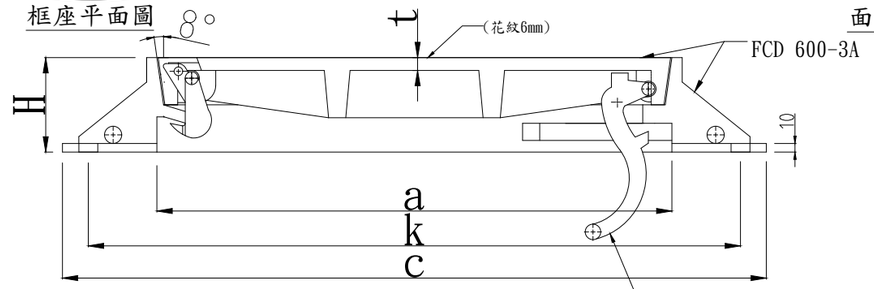

框蓋剖面示意圖
NTS

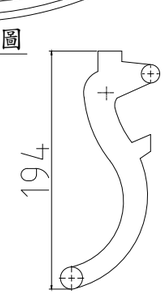

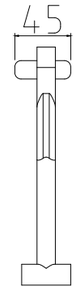

框蓋連結扣件示意圖
NTS

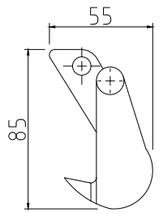

卡榫示意圖
NTS

標稱內徑	a	c	H	k	t
900	900±1.5	1120±1.5	120±1.0	1060±1.5	15以上±1.0

人孔框蓋尺寸表

試驗項目	標稱內徑	載重種類	試驗載重(kN)	撓度(mm)	卸載後殘留撓度(mm)
撓度	900	M-14	120	3.2以下	0.3以下
		H-25	210		
靜載重	900	M-14	400	不得有破損或裂痕	
		H-25	700		

CNS 15536 A2302 下水道用球狀石墨鑄鐵框蓋 表7

項目	標準值
耐揚壓載重強度(kN)	60~106
上浮高度(mm)	20以下
殘留高度(mm)	10以下

CNS 15536 A2302 下水道用球狀石墨鑄鐵框蓋 表8

備註:
1. 本彩繪人孔蓋顏色為九色,顏色色號如表所示
2. 顏料塗色範圍為圖案之凹面處,其餘為上色之凹凸面處以鑄鐵原色呈現
3. 本色號依據油漆工會色卡選取

44淺天藍	18純黃	90椰子綠	89翠玉	63深灰
45天藍	白	26棕色	94灰藍	

4. 塗裝表面漆上含玻璃珠透明漆增加防滑度

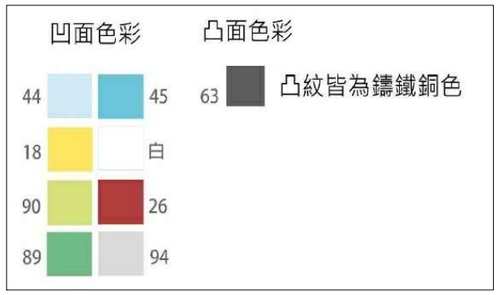

備註:
1.所有尺寸除特別註明者外,均以mm為單位.
2.面蓋及框座之型式及尺寸除下述特別說明者外,其餘僅供參考,尺寸須依設計圖上所設計尺寸,乙方於施工前,須依施工說明書規定,提送相關資料,其功能及檢驗須符合合約及CNS15536章規定.
(1)面蓋及框座之接觸面應以車床及切削加工機等機械車"刨"平,使確實吻合,且開閉容易,各個體之外緣亦應倒角,避免傷人,人孔框蓋座加工斜度至少為8度.
(2)面蓋正面蓋徽之樣式,尺寸,標誌須依主辦單位之規格製作,以利判讀.
(3)面蓋正面中心點之樣式,尺寸及位置須依本圖規格製作,以利GIS資料庫量測製作.
(4)框蓋座高度依CNS15536章規定製作,底部外緣預留人孔頸固定螺栓孔至少6孔,其中至少3隻以上M20螺栓固定.
(5)提舉孔必須採用不穿透式方式.
(6)自動活動扣,上浮式鑄鐵框蓋,鑄鐵框蓋鉸扣及提舉孔之型式及規格僅供參考,廠商得提供相關之設計圖說,經甲方及監造單位核可後方得施作.
(7)面蓋及框座間須設置有開閉方便鉸扣裝置且可180度開起和360度旋轉功能,避免脫離,並需設置有上浮裝置,防位移裝置,防彈跳裝置.防墜落裝置採SUS304不鏽鋼材質,需附掛於人孔框座,開閉為活動式設計.
3.面蓋與框座均應於明顯適當位置以凸字加鑄"D"字樣,以表示材質為球狀石墨鑄鐵,材料應符合國家標準CNS 2869 B2118 中FCD 600-3A 之標準檢驗.
4.面蓋背面須以凸字加鑄標示製造商名稱,製造年月,面蓋正面亦應於圖面標註之西元年份區域標註實際製造年份(西元),並於該年度生肖圖案加鑄圓圈,前述年份標註及生肖標鑄之圓圈應於鑄造時一體成形,不得於生產完成後另以烙鐵方式加註.
5.面蓋背面及框座內外面,須以鋼珠噴洗乾淨後立即塗刷防鏽底漆,於乾燥後以CNS13273之環氧樹脂進行粉體塗裝,完成後之膜厚不得低於60μm
面蓋正面,以鋼珠噴洗乾淨後,無須塗刷防鏽底漆與環氧樹脂柏油漆,僅需塗刷"抗滑塗料",使抗滑係數BPN≥65.
6.圖騰及文字凸起6mm,文字規格依尺寸表規定鑄造,其餘圖騰線條均依本施工圖規格鑄造.
7.面蓋抗滑係數於潮濕狀態下實測值需達65BPN以上,檢驗規定參照"交通部交通工程規範附錄(2021或最新版)"辦理.

人行道、後巷用900mm耐揚壓彩繪人孔框蓋詳圖-卡扣式

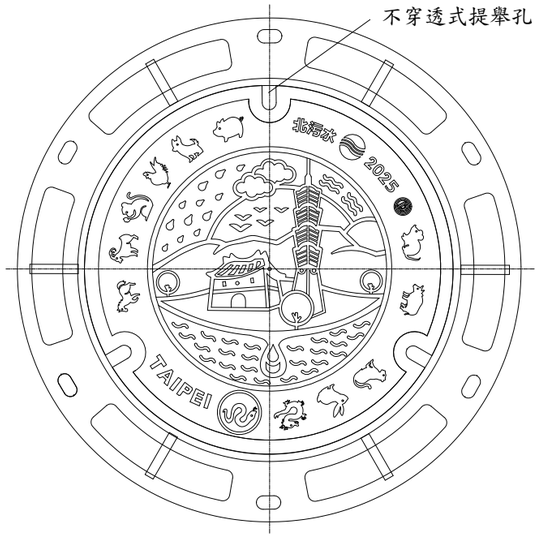

面蓋正面圖

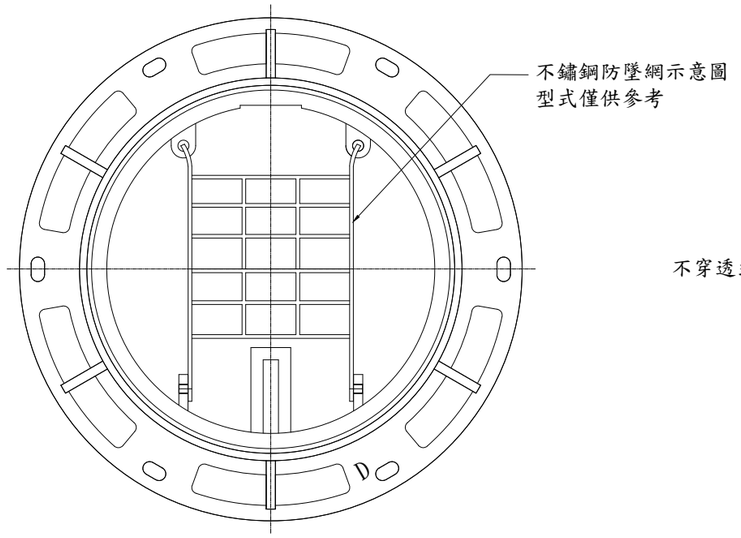

框座平面圖

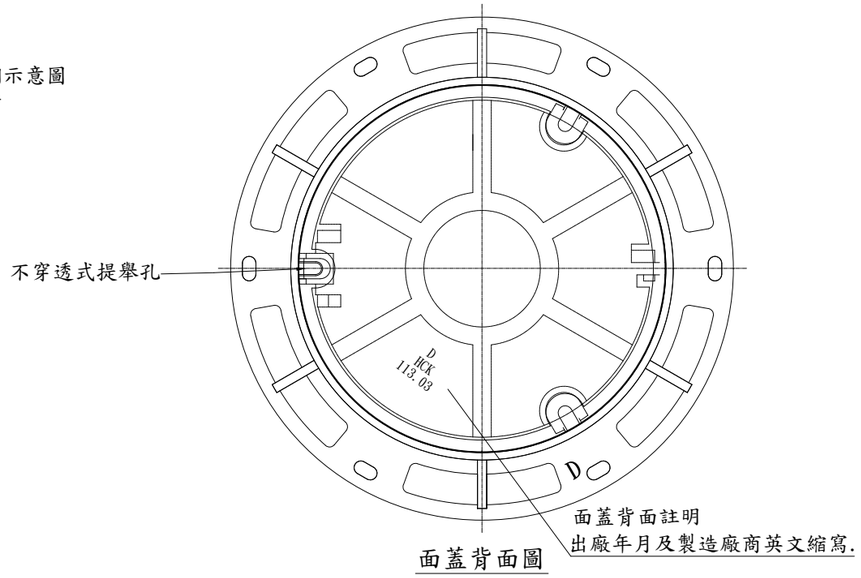

面蓋背面圖

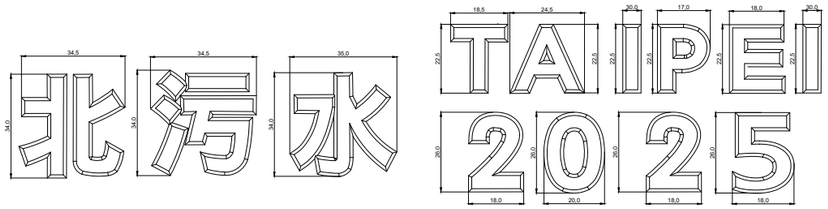

文字尺寸
NTS

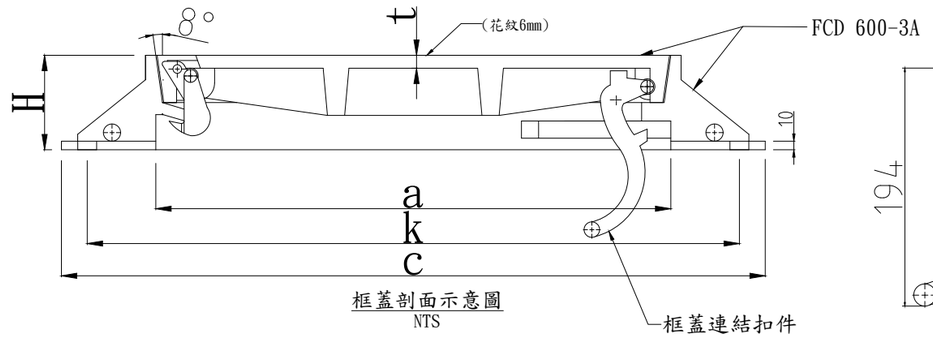

框蓋剖面示意圖
NTS

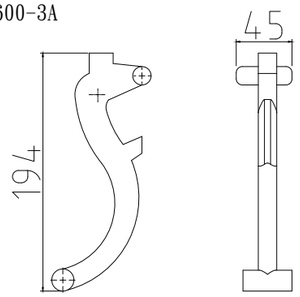

框蓋連結扣件示意圖
NTS

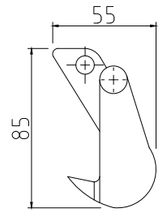

卡榫示意圖
NTS

項目	標準值
耐揚壓載重強度(kN)	60~106
上浮高度(mm)	20以下
殘留高度(mm)	10以下

CNS 15536 A2302 下水道用球狀石墨鑄鐵框蓋 表8

試驗項目	標稱內徑	載重種類	試驗載重(kN)	撓度(mm)	卸載後殘留撓度(mm)
撓度	600	M-14	120	2.2以下	0.3以下
		H-25	210		
靜載重	600	M-14	400	不得有破損或裂痕	
		H-25	700		

CNS 15536 A2302 下水道用球狀石墨鑄鐵框蓋 表7

標稱內徑	a	c	H	k	t
600	600±1.5	820±1.5	110±1.0	760±1.5	15以上±1.0

人孔框蓋尺寸表

備註：

1.所有尺寸除特別註明者外，均以mm為單位。

2.面蓋及框座之型式及尺寸除下述特別說明者外，其餘僅供參考，尺寸須依設計圖上所設計尺寸，乙方於施工前，須依施工說明書規定，提送相關資料，其功能及檢驗須符合合約及CNS15536章規定。

(1)面蓋及框座之接觸面應以車床及切削加工機等機械車"刨"平，使確實吻合，且開閉容易，各個體之外緣亦應倒角，避免傷人，人孔框蓋座加工斜度至少為8度。

(2)面蓋正面蓋徽之樣式，尺寸，標誌須依主辦單位之規格製作，以利判讀。

(3)面蓋正面中心點之樣式，尺寸及位置須依本圖規格製作，以利GIS資料庫量測製作。

(4)框蓋座高度依CNS15536章規定製作，底部外緣預留人孔頸固定螺栓孔至少6孔,其中至少3隻以上M20螺栓固定。

(5)提舉孔必須採用不穿透式方式。

(6)自動活動扣，上浮式鑄鐵框蓋，鑄鐵框蓋鉸扣及提舉孔之型式及規格僅供參考，廠商得提供相關之設計圖說，經甲方及監造單位核可後方得施作。

(7)面蓋及框座間須設置有開閉方便鉸扣裝置且可180度開起和360度旋轉功能，避免脫離，並需設置有上浮裝置，防位移裝置，防彈跳裝置。防墜落裝置採SUS304不鏽鋼材質，需附掛於人孔框座，開閉為活動式設計。

3.面蓋與框座均應於明顯適當位置以凸字加鑄"D"字樣，以表示材質為球狀石墨鑄鐵，材料應符合國家標準CNS 2869 B2118 中FCD 600-3A 之標準檢驗。

4.面蓋背面須以凸字加鑄標示製造商名稱，製造年月，面蓋正面亦應於圖面標註之西元年份區域標註實際製造年份(西元),並於該年度生肖圖案加鑄圓圈，前述年份標註及生肖標鑄之圓圈應於鑄造時一體成形，不得於生產完成後另以烙鐵方式加註。

5.面蓋背面及框座內外面，須以鋼珠噴洗乾淨後立即塗刷防鏽底漆，於乾燥後以CNS13273之環氧樹脂進行粉體塗裝，完成後之膜厚不得低於60μm
面蓋正面，以鋼珠噴洗乾淨後，無須塗刷防鏽底漆與環氧樹脂柏油漆，僅需塗刷"抗滑塗料"，使抗滑係數BPN≥65。

6.圖騰及文字凸起6mm,文字規格依尺寸表規定鑄造，其餘圖騰線條均依本施工圖規格鑄造。

7.面蓋抗滑係數於潮濕狀態下實測值需達65BPN以上，檢驗規定參照"交通部交通工程規範附錄(2021或最新版)"辦理。

人行道、後巷用600mm耐揚壓人孔框蓋詳圖-卡扣式

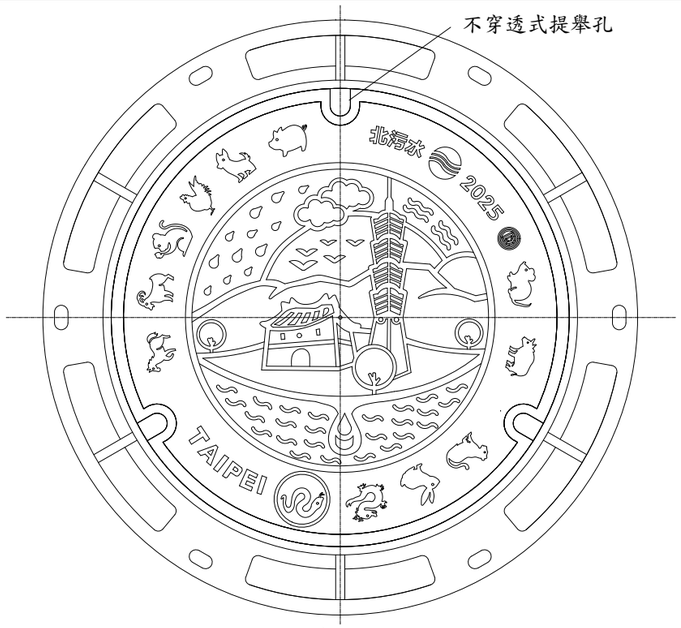

面蓋正面圖

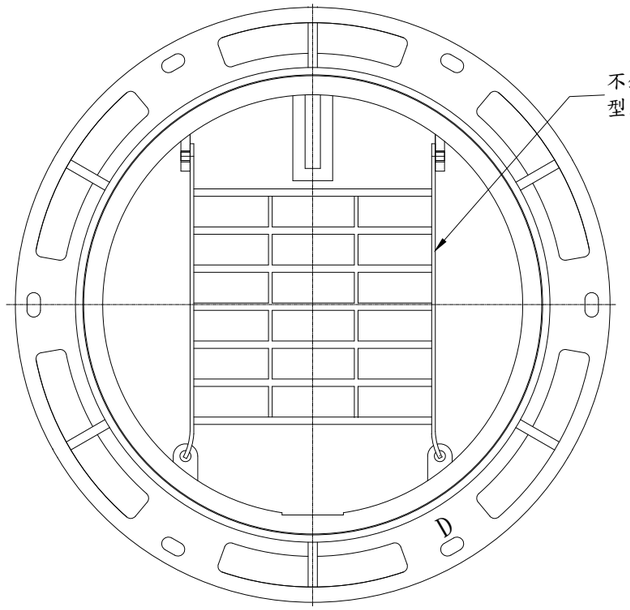

框座平面圖

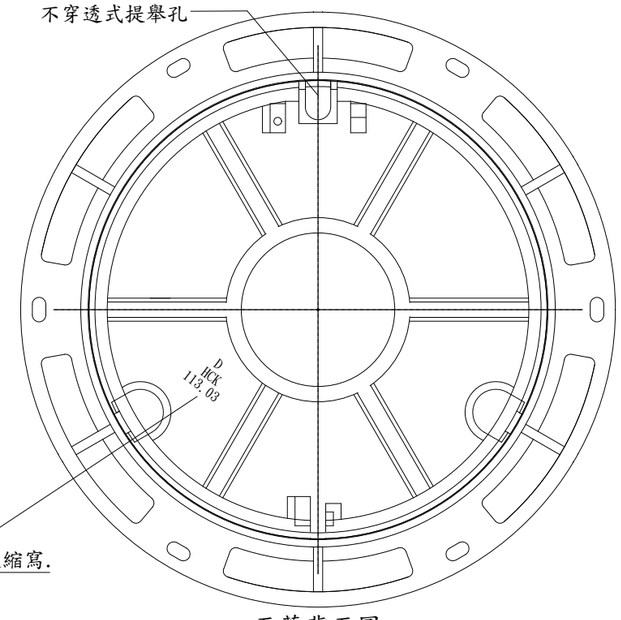

面蓋背面圖

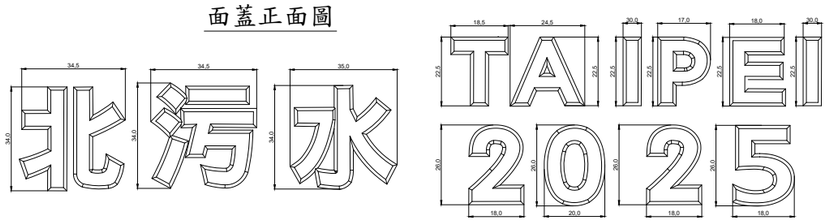

文字尺寸
NTS

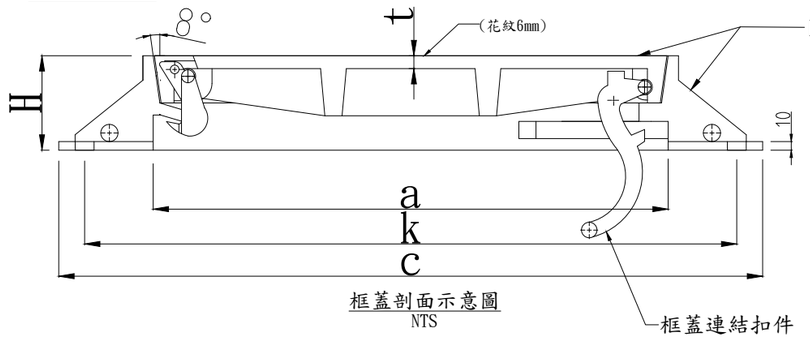

框蓋剖面示意圖
NTS

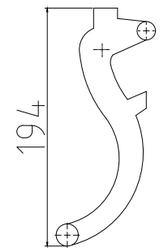

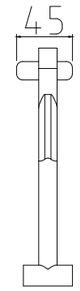

框蓋連結扣件示意圖
NTS

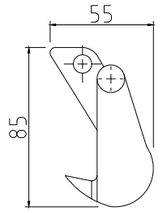

卡榫示意圖
NTS

項目	標準值
耐揚壓載重強度(kN)	60~106
上浮高度(mm)	20以下
殘留高度(mm)	10以下

CNS 15536 A2302 下水道用球狀石墨鑄鐵框蓋 表8

試驗項目	標稱內徑	載重種類	試驗載重(kN)	撓度(mm)	卸載後殘留撓度(mm)
撓度	750	M-14	120	2.7以下	0.3以下
		H-25	210		
靜載重	750	M-14	400	不得有破損或裂痕	
		H-25	700		

CNS 15536 A2302 下水道用球狀石墨鑄鐵框蓋 表7

標稱內徑	a	c	H	k	t
750	750±1.5	970±1.5	115±1.0	910±1.5	15以上±1.0

人孔框蓋尺寸表

備註：

1.所有尺寸除特別註明者外，均以mm為單位。

2.面蓋及框座之型式及尺寸除下述特別說明者外，其餘僅供參考，尺寸須依設計圖上所設計尺寸，乙方於施工前，須依施工說明書規定，提送相關資料，其功能及檢驗須符合合約及CNS15536章規定。

(1)面蓋及框座之接觸面應以車床及切削加工機等機械車"刨"平，使確實吻合，且開閉容易，各個體之外緣亦應倒角，避免傷人，人孔框蓋座加工斜度至少為8度。

(2)面蓋正面蓋徽之樣式，尺寸，標誌須依主辦單位之規格製作，以利判讀。

(3)面蓋正面中心點之樣式，尺寸及位置須依本圖規格製作，以利GIS資料庫量測製作。

(4)框蓋座高度依CNS15536章規定製作，底部外緣預留人孔頸固定螺栓孔至少6孔,其中至少3隻以上M20螺栓固定。

(5)提舉孔必須採用不穿透式方式。

(6)自動活動扣，上浮式鑄鐵框蓋，鑄鐵框蓋鉸扣及提舉孔之型式及規格僅供參考，廠商得提供相關之設計圖說，經甲方及監造單位核可後方得施作。

(7)面蓋及框座間須設置有開閉方便鉸扣裝置且可180度開起和360度旋轉功能，避免脫離，並需設置有上浮裝置，防位移裝置，防彈跳裝置。防墜落裝置採SUS304不鏽鋼材質，需附掛於人孔框座，開閉為活動式設計。

3.面蓋與框座均應於明顯適當位置以凸字加鑄"D"字樣，以表示材質為球狀石墨鑄鐵，材料應符合國家標準CNS 2869 B2118 中FCD 600-3A 之標準檢驗。

4.面蓋背面須以凸字加鑄標示製造商名稱，製造年月，面蓋正面亦應於圖面標註之西元年份區域標註實際製造年份(西元),並於該年度生肖圖案加鑄圓圈，前述年份標註及生肖標鑄之圓圈應於鑄造時一體成形，不得於生產完成後另以烙鐵方式加註。

5.面蓋背面及框座內外面，須以鋼珠噴洗乾淨後立即塗刷防鏽底漆，於乾燥後以CNS13273之環氧樹脂進行粉體塗裝，完成後之膜厚不得低於60μm
面蓋正面，以鋼珠噴洗乾淨後，無須塗刷防鏽底漆與環氧樹脂柏油漆，僅需塗刷"抗滑塗料"，使抗滑係數BPN≥65。

6.圖騰及文字凸起6mm,文字規格依尺寸表規定鑄造，其餘圖騰線條均依本施工圖規格鑄造。

7.面蓋抗滑係數於潮濕狀態下實測值需達65BPN以上，檢驗規定參照"交通部交通工程規範附錄(2021或最新版)"辦理。

人行道、後巷用750mm耐揚壓人孔框蓋詳圖-卡扣式

面蓋正面圖

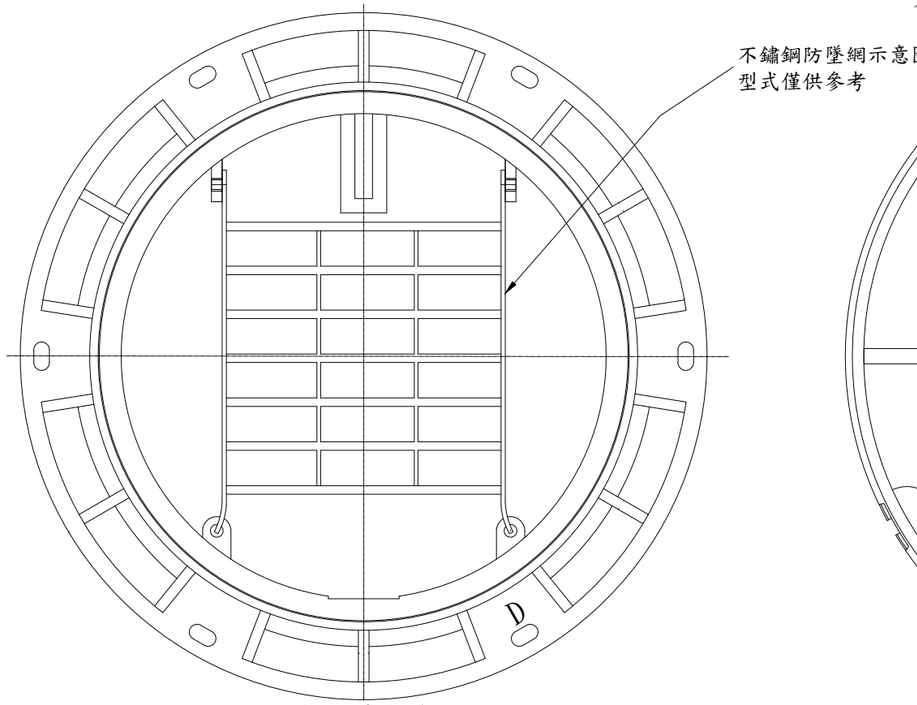

框座平面圖

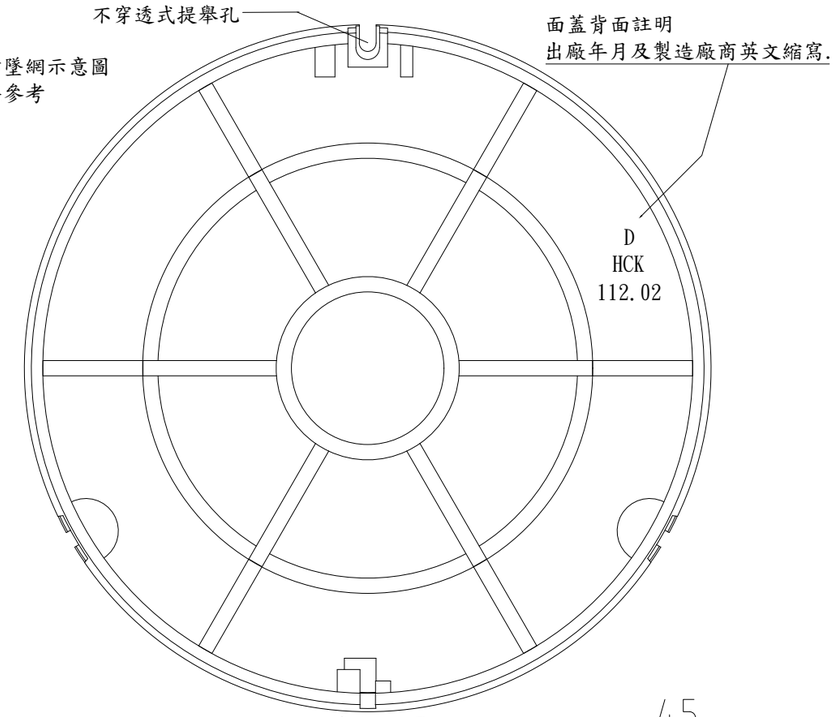

面蓋背面圖

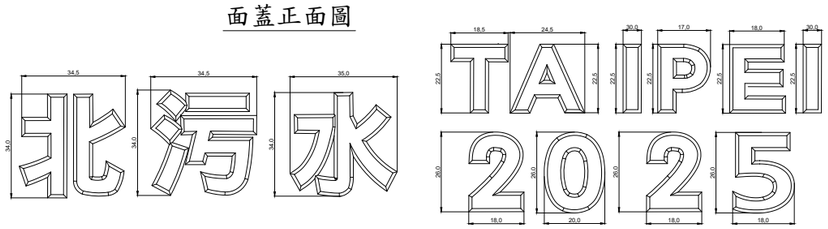

文字尺寸
NTS

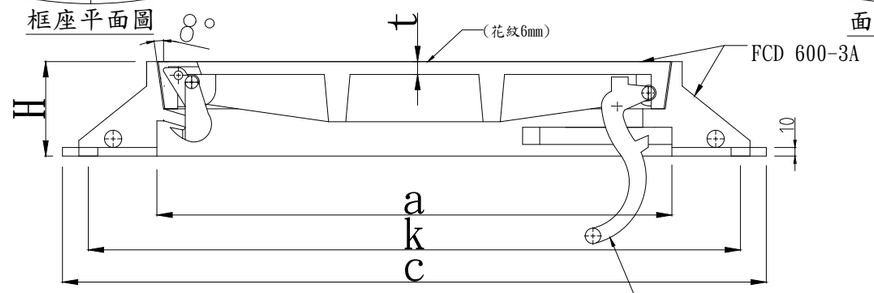

框蓋剖面示意圖
NTS

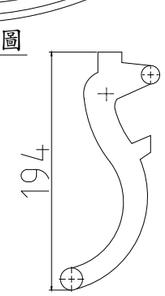

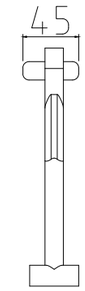

框蓋連結扣件示意圖
NTS

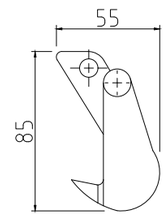

卡榫示意圖
NTS

項目	標準值
耐揚壓載重強度(kN)	60~106
上浮高度(mm)	20以下
殘留高度(mm)	10以下

CNS 15536 A2302 下水道用球狀石墨鑄鐵框蓋 表8

試驗項目	標稱內徑	載重種類	試驗載重(kN)	撓度(mm)	卸載後殘留撓度(mm)
撓度	900	M-14	120	3.2以下	0.3以下
		H-25	210		
靜載重	900	M-14	400	不得有破損或裂痕	
		H-25	700		

CNS 15536 A2302 下水道用球狀石墨鑄鐵框蓋 表7

標稱內徑	a	c	H	k	t
900	900±1.5	1120±1.5	120±1.0	1060±1.5	15以上±1.0

人孔框蓋尺寸表

備註：

1.所有尺寸除特別註明者外，均以mm為單位。

2.面蓋及框座之型式及尺寸除下述特別說明者外，其餘僅供參考，尺寸須依設計圖上所設計尺寸，乙方於施工前，須依施工說明書規定，提送相關資料，其功能及檢驗須符合合約及CNS15536章規定。

(1)面蓋及框座之接觸面應以車床及切削加工機等機械車"刨"平，使確實吻合，且開閉容易，各個體之外緣亦應倒角，避免傷人，人孔框蓋座加工斜度至少為8度。

(2)面蓋正面蓋徽之樣式，尺寸，標誌須依主辦單位之規格製作，以利判讀。

(3)面蓋正面中心點之樣式，尺寸及位置須依本圖規格製作，以利GIS資料庫量測製作。

(4)框蓋座高度依CNS15536章規定製作，底部外緣預留人孔頸固定螺栓孔至少6孔,其中至少3隻以上M20螺栓固定。

(5)提舉孔必須採用不穿透式方式。

(6)自動活動扣，上浮式鑄鐵框蓋，鑄鐵框蓋鉸扣及提舉孔之型式及規格僅供參考，廠商得提供相關之設計圖說，經甲方及監造單位核可後方得施作。

(7)面蓋及框座間須設置有開閉方便鉸扣裝置且可180度開起和360度旋轉功能，避免脫離，並需設置有上浮裝置，防位移裝置，防彈跳裝置，防墜落裝置採SUS304不鏽鋼材質，需附掛於人孔框座，開閉為活動式設計。

3.面蓋與框座均應於明顯適當位置以凸字加鑄"D"字樣，以表示材質為球狀石墨鑄鐵，材料應符合國家標準CNS 2869 B2118 中FCD 600-3A 之標準檢驗。

4.面蓋背面須以凸字加鑄標示製造商名稱，製造年月，面蓋正面亦應於圖面標註之西元年份區域標註實際製造年份(西元),並於該年度生肖圖案加鑄圓圈，前述年份標註及生肖標鑄之圓圈應於鑄造時一體成形，不得於生產完成後另以烙鐵方式加註。

5.面蓋背面及框座內外面，須以鋼珠噴洗乾淨後立即塗刷防鏽底漆，於乾燥後以CNS13273之環氧樹脂進行粉體塗裝，完成後之膜厚不得低於60μm面蓋正面，以鋼珠噴洗乾淨後，無須塗刷防鏽底漆與環氧樹脂柏油漆，僅需塗刷"抗滑塗料"，使抗滑係數BPN≥65。

6.圖騰及文字凸起6mm,文字規格依尺寸表規定鑄造，其餘圖騰線條均依本施工圖規格鑄造。

7.面蓋抗滑係數於潮濕狀態下實測值需達65BPN以上，檢驗規定參照"交通部交通工程規範附錄(2021或最新版)"辦理。

人行道、後巷用900mm耐揚壓人孔框蓋詳圖-卡扣式

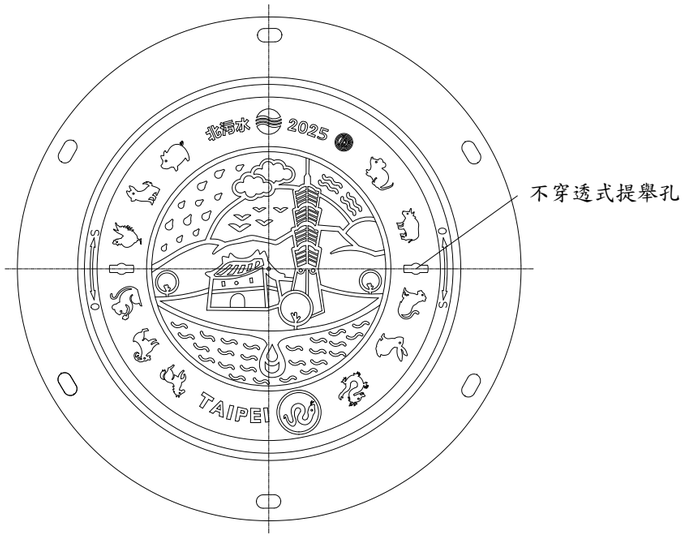

面蓋正面圖

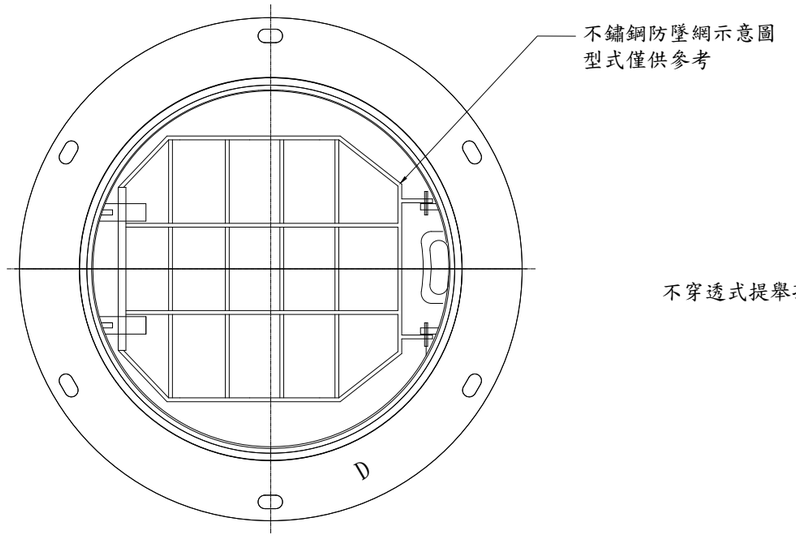

框座平面圖

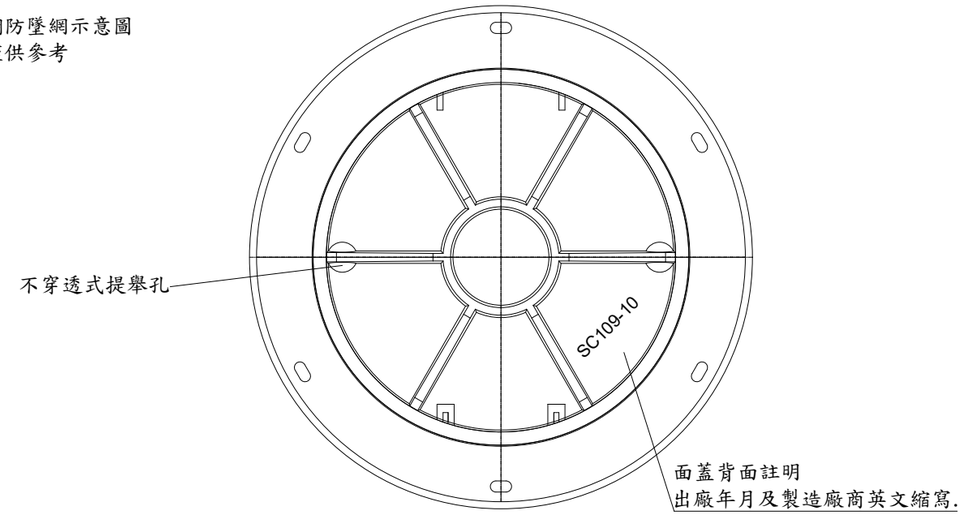

面蓋背面圖

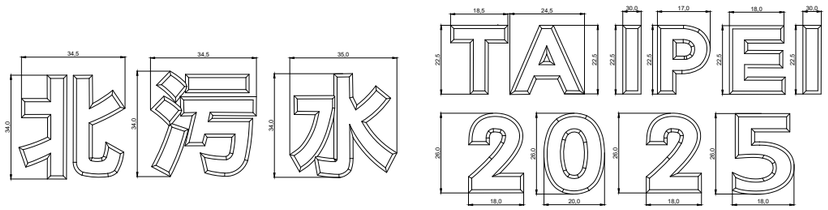

文字尺寸
NTS

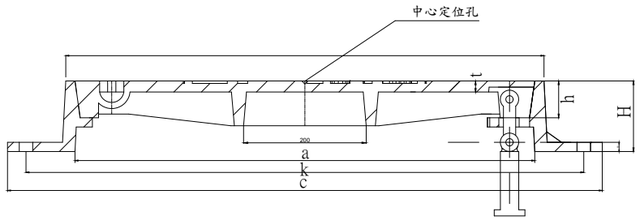

框蓋剖面示意圖
NTS

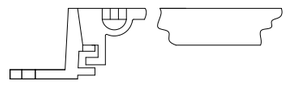

框蓋連結扣件示意圖
NTS

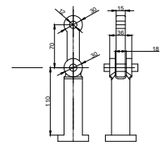

上掀及旋轉鉸扣示意圖
NTS

項目	標準值
耐揚壓載重強度(kN)	60~106
上浮高度(mm)	20以下
殘留高度(mm)	10以下

CNS 15536 A2302 下水道用球狀石墨鑄鐵框蓋 表8

試驗項目	標稱內徑	載重種類	試驗載重 (kN)	撓度 (mm)	卸載後殘留撓度 (mm)
撓度	600	M-14	120	2.2以下	0.3以下
		H-25	210		
靜載重	600	M-14	400	不得有破損或裂痕	
		H-25	700		

CNS 15536 A2302 下水道用球狀石墨鑄鐵框蓋 表7

標稱內徑	a	c	H	k	t
600	600±1.5	820±1.5	110±1.0	760±1.5	15以上±1.0

人孔框蓋尺寸表

備註：

1.所有尺寸除特別註明者外，均以mm為單位。

2.面蓋及框座之型式及尺寸除下述特別說明者外，其餘僅供參考，尺寸須依設計圖上所設計尺寸，乙方於施工前，須依施工說明書規定，提送相關資料，其功能及檢驗須符合合約及CNS15536章規定。

(1)面蓋及框座之接觸面應以車床及切削加工機等機械車"刨"平，使確實吻合，且開閉容易，各個體之外緣亦應倒角，避免傷人，人孔框蓋座加工斜度至少為8度。

(2)面蓋正面蓋徽之樣式、尺寸，標誌須依主辦單位之規格製作，以利判讀。

(3)面蓋正面中心點之樣式，尺寸及位置須依本圖規格製作，以利GIS資料庫量測製作。

(4)框蓋座高度依CNS15536章規定製作，底部外緣預留人孔頸固定螺栓孔至少6孔,其中至少3隻以上M20螺栓固定。

(5)提舉孔必須採用不穿透式方式。

(6)自動活動扣，上浮式鑄鐵框蓋，鑄鐵框蓋鉸扣及提舉孔之型式及規格僅供參考，廠商得提供相關之設計圖說，經甲方及監造單位核可後方得施作。

(7)面蓋及框座間須設置有開閉方便鉸扣裝置且可180度開起和360度旋轉功能，避免脫離，並需設置有上浮裝置，防位移裝置，防彈跳裝置。防墜落裝置採SUS304不鏽鋼材質，需附掛於人孔框座，開閉為活動式設計。

3.面蓋與框座均應於明顯適當位置以凸字加鑄"D"字樣，以表示材質為球狀石墨鑄鐵，材料應符合國家標準CNS 2869 B2118 中FCD 600-3A 之標準檢驗。

4.面蓋背面須以凸字加鑄標示製造商名稱、製造年月，面蓋正面亦應於圖面標註之西元年份區域標註實際製造年份(西元),並於該年度生肖圖案加鑄圓圈，前述年份標註及生肖標鑄之圓圈應於鑄造時一體成形，不得於生產完成後另以烙鐵方式加註。

5.面蓋背面及框座內外面，須以鋼珠噴洗乾淨後立即塗刷防鏽底漆，於乾燥後以CNS13273之環氧樹脂進行粉體塗裝，完成後之膜厚不得低於60μm
面蓋正面，以鋼珠噴洗乾淨後，無須塗刷防鏽底漆與環氧樹脂柏油漆，僅需塗刷"抗滑塗料"，使抗滑係數BPN≧65。

6.圖騰及文字凸起6mm,文字規格依尺寸表規定鑄造，其餘圖騰線條均依本施工圖規格鑄造。

7.面蓋抗滑係數於潮濕狀態下實測值需達65BPN以上，檢驗規定參照"交通部交通工程規範附錄(2021或最新版)"辦理。

人行道、後巷用600mm耐揚壓人孔框蓋詳圖-旋入式

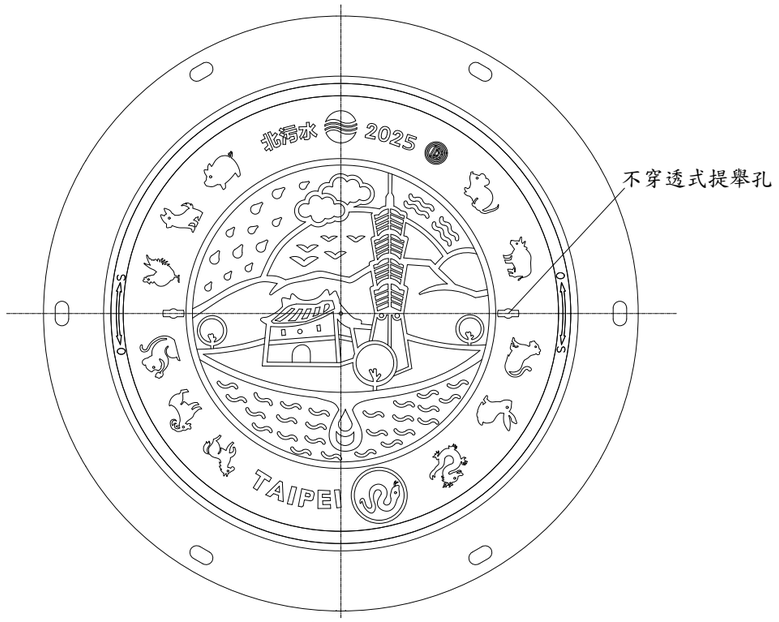

面蓋正面圖

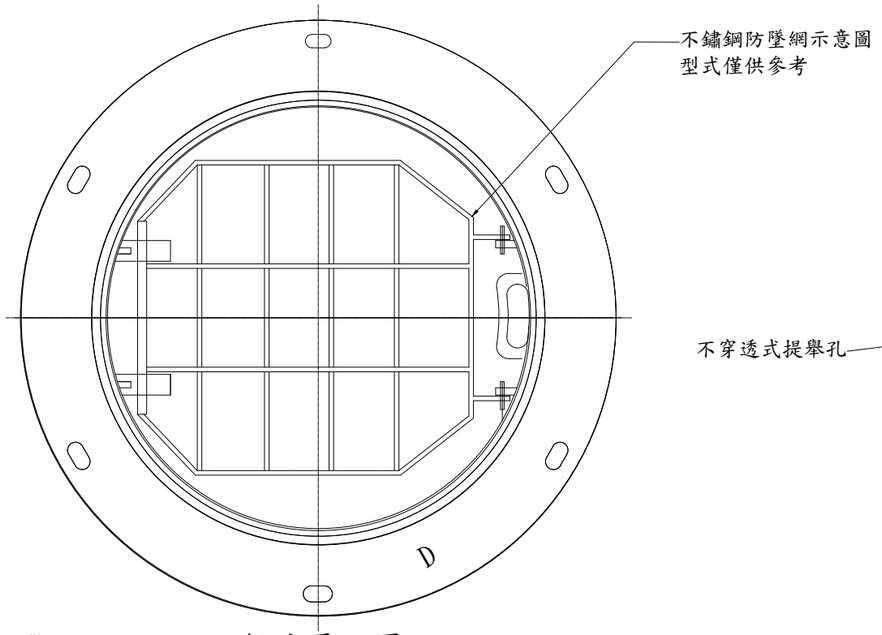

框座平面圖

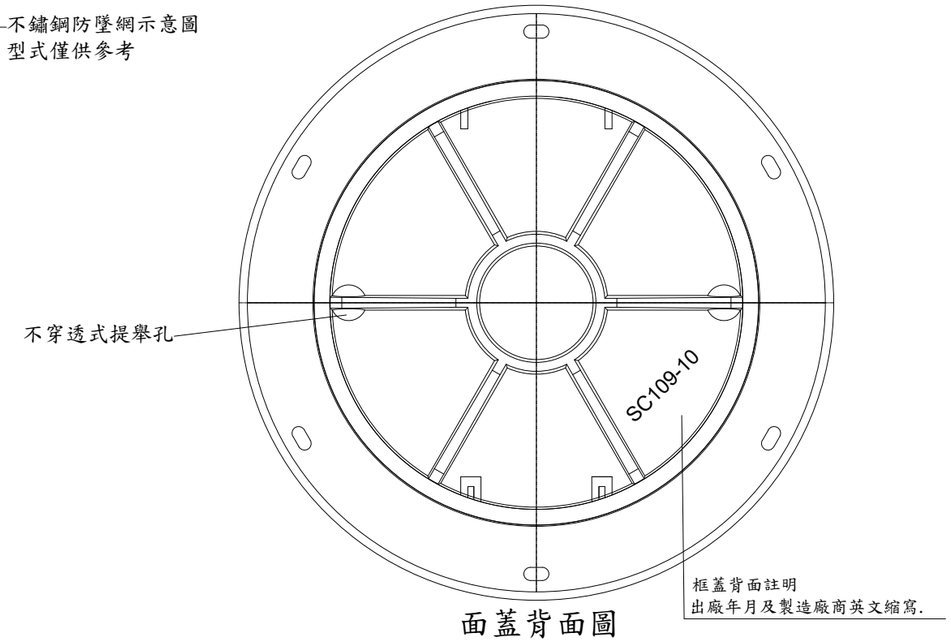

面蓋背面圖

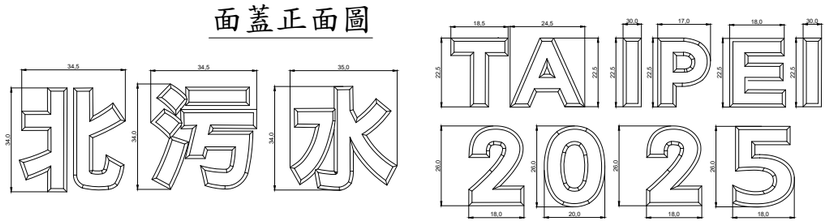

文字尺寸
NTS

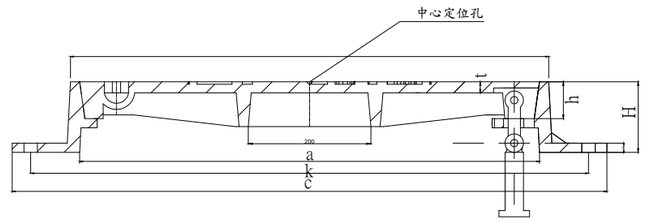

框蓋剖面示意圖
NTS

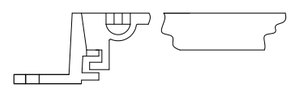

框蓋連結扣件示意圖
NTS

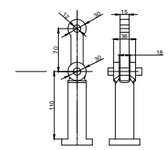

上掀及旋轉鉸扣示意圖
NTS

項目	標準值
耐揚壓載重強度(kN)	60~106
上浮高度(mm)	20以下
殘留高度(mm)	10以下

CNS 15536 A2302 下水道用球狀石墨鑄鐵框蓋 表8

試驗項目	標稱內徑	載重種類	試驗載重(kN)	撓度(mm)	卸載後殘留撓度(mm)
撓度	750	M-14	120	2.7以下	0.3以下
		H-25	210		
靜載重	750	M-14	400	不得有破損或裂痕	
		H-25	700		

CNS 15536 A2302 下水道用球狀石墨鑄鐵框蓋 表7

標稱內徑	a	c	H	k	t
750	750±1.5	970±1.5	115±1.0	910±1.5	15以上±1.0

人孔框蓋尺寸表

備註：

1.所有尺寸除特別註明者外，均以mm為單位。

2.面蓋及框座之型式及尺寸除下述特別說明者外，其餘僅供參考，尺寸須依設計圖上所設計尺寸，乙方於施工前，須依施工說明書規定，提送相關資料，其功能及檢驗須符合合約及CNS15536章規定。

(1)面蓋及框座之接觸面應以車床及切削加工機等機械車"刨"平，使確實吻合，且開閉容易，各個體之外緣亦應倒角，避免傷人，人孔框蓋座加工斜度至少為8度。

(2)面蓋正面蓋徽之樣式，尺寸，標誌須依主辦單位之規格製作，以利判讀。

(3)面蓋正面中心點之樣式，尺寸及位置須依本圖規格製作，以利GIS資料庫量測製作。

(4)框蓋座高度依CNS15536章規定製作，底部外緣預留人孔頸固定螺栓孔至少6孔,其中至少3隻以上M20螺栓固定。

(5)提舉孔必須採用不穿透式方式。

(6)自動活動扣，上浮式鑄鐵框蓋，鑄鐵框蓋鉸扣及提舉孔之型式及規格僅供參考，廠商得提供相關之設計圖說，經甲方及監造單位核可後方得施作。

(7)面蓋及框座間須設置有開閉方便鉸扣裝置且可180度開起和360度旋轉功能，避免脫離，並需設置有上浮裝置，防位移裝置，防彈跳裝置。防墜落裝置採SUS304不鏽鋼材質，需附掛於人孔框座，開閉為活動式設計。

3.面蓋與框座均應於明顯適當位置以凸字加鑄"D"字樣，以表示材質為球狀石墨鑄鐵，材料應符合國家標準CNS 2869 B2118 中FCD 600-3A 之標準檢驗。

4.面蓋背面須以凸字加鑄標示製造商名稱，製造年月，面蓋正面亦應於圖面標註之西元年份區域標註實際製造年份(西元),並於該年度生肖圖案加鑄圓圈，前述年份標註及生肖標鑄之圓圈應於鑄造時一體成形，不得於生產完成後另以烙鐵方式加註。

5.面蓋背面及框座內外面，須以鋼珠噴洗乾淨後立即塗刷防鏽底漆，於乾燥後以CNS13273之環氧樹脂進行粉體塗裝，完成後之膜厚不得低於60μm
面蓋正面，以鋼珠噴洗乾淨後，無須塗刷防鏽底漆與環氧樹脂柏油漆，僅需塗刷"抗滑塗料"，使抗滑係數BPN≥65。

6.圖騰及文字凸起6mm,文字規格依尺寸表規定鑄造，其餘圖騰線條均依本施工圖規格鑄造。

7.面蓋抗滑係數於潮濕狀態下實測值需達65BPN以上，檢驗規定參照"交通部交通工程規範附錄(2021或最新版)"辦理。

人行道、後巷用750mm耐揚壓人孔框蓋詳圖-旋入式

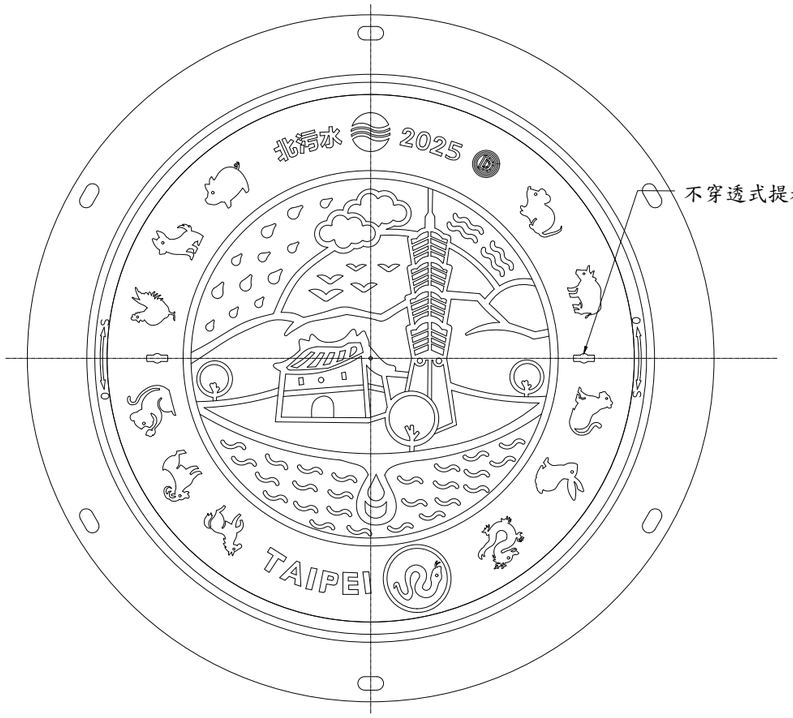

面蓋正面圖

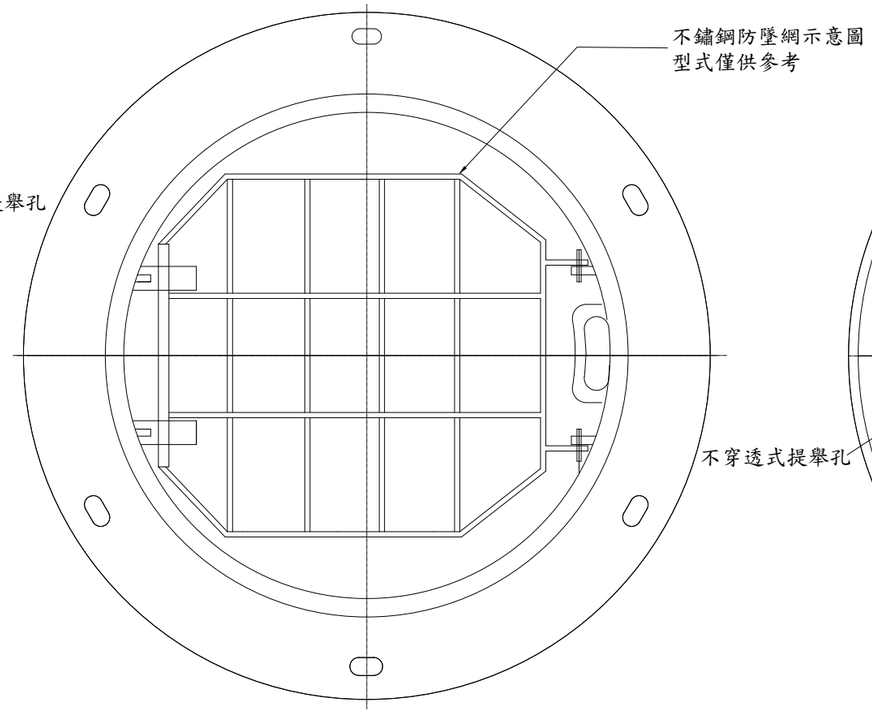

框座平面圖

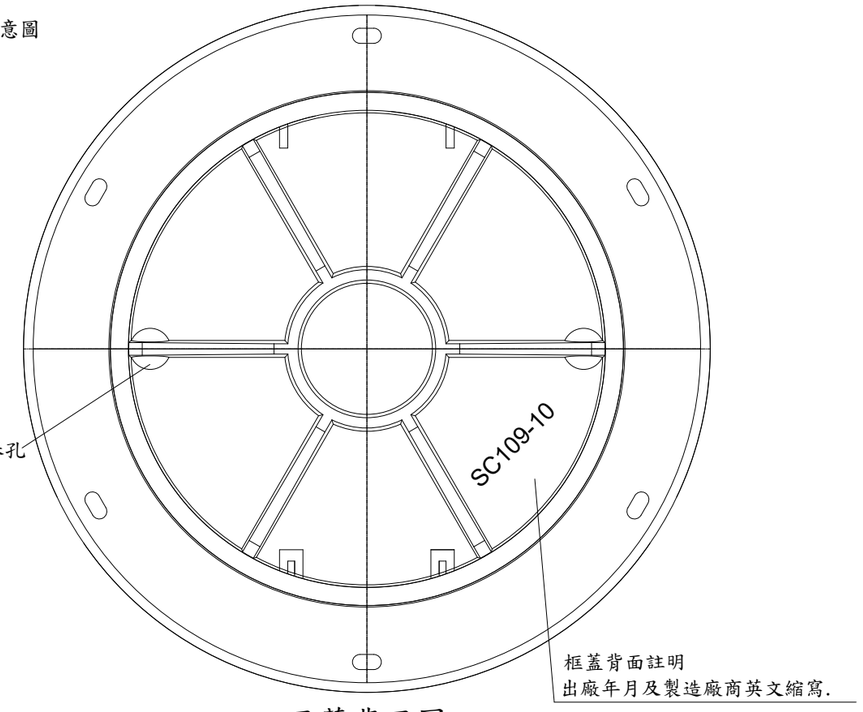

面蓋背面圖

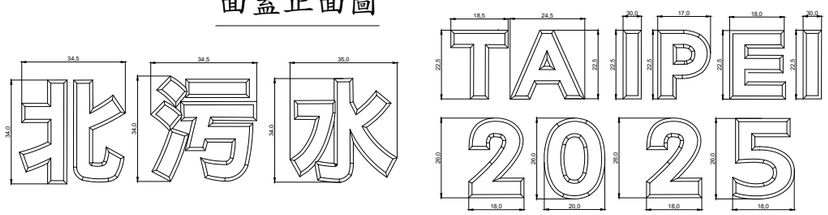

文字尺寸
NTS

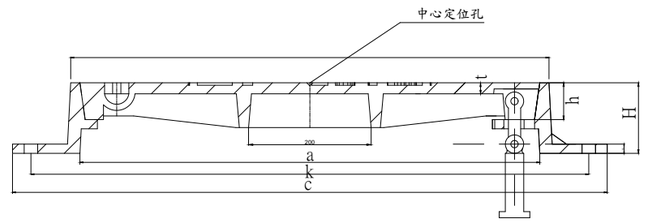

框蓋剖面示意圖
NTS

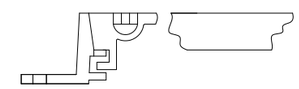

框蓋連結扣件示意圖
NTS

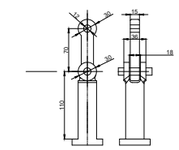

上掀及旋轉鉸扣示意圖
NTS

項目	標準值
耐揚壓載重強度(kN)	60~106
上浮高度(mm)	20以下
殘留高度(mm)	10以下

CNS 15536 A2302 下水道用球狀石墨鑄鐵框蓋 表8

試驗項目	標稱內徑	載重種類	試驗載重(kN)	撓度(mm)	卸載後殘留撓度(mm)
撓度	900	M-14	120	3.2以下	0.3以下
		H-25	210		
靜載重	900	M-14	400	不得有破損或裂痕	
		H-25	700		

CNS 15536 A2302 下水道用球狀石墨鑄鐵框蓋 表7

標稱內徑	a	c	H	k	t
900	900±1.5	1120±1.5	120±1.0	1060±1.5	15以上±1.0

人孔框蓋尺寸表

備註：

1.所有尺寸除特別註明者外，均以mm為單位。

2.面蓋及框座之型式及尺寸除下述特別說明者外，其餘僅供參考，尺寸須依設計圖上所設計尺寸，乙方於施工前，須依施工說明書規定，提送相關資料，其功能及檢驗須符合合約及CNS15536章規定。

(1)面蓋及框座之接觸面應以車床及切削加工機等機械車"刨"平，使確實吻合，且開閉容易，各個體之外緣亦應倒角，避免傷人，人孔框蓋座加工斜度至少為8度。

(2)面蓋正面蓋徽之樣式，尺寸，標誌須依主辦單位之規格製作，以利判讀。

(3)面蓋正面中心點之樣式，尺寸及位置須依本圖規格製作，以利GIS資料庫量測製作。

(4)框蓋座高度依CNS15536章規定製作，底部外緣預留人孔頸固定螺栓孔至少6孔,其中至少3隻以上M20螺栓固定。

(5)提舉孔必須採用不穿透式方式。

(6)自動活動扣，上浮式鑄鐵框蓋，鑄鐵框蓋鉸扣及提舉孔之型式及規格僅供參考，廠商得提供相關之設計圖說，經甲方及監造單位核可後方得施作。

(7)面蓋及框座間須設置有開閉方便鉸扣裝置且可180度開起和360度旋轉功能，避免脫離，並需設置有上浮裝置，防位移裝置，防彈跳裝置，防墜落裝置採SUS304不鏽鋼材質，需附掛於人孔框座，開閉為活動式設計。

3.面蓋與框座均應於明顯適當位置以凸字加鑄"D"字樣，以表示材質為球狀石墨鑄鐵，材料應符合國家標準CNS 2869 B2118 中FCD 600-3A 之標準檢驗。

4.面蓋背面須以凸字加鑄標示製造商名稱，製造年月，面蓋正面亦應於圖面標註之西元年份區域標註實際製造年份(西元),並於該年度生肖圖案加鑄圓圈，前述年份標註及生肖標鑄之圓圈應於鑄造時一體成形，不得於生產完成後另以烙鐵方式加註。

5.面蓋背面及框座內外面，須以鋼珠噴洗乾淨後立即塗刷防鏽底漆，於乾燥後以CNS13273之環氧樹脂進行粉體塗裝，完成後之膜厚不得低於60μm面蓋正面，以鋼珠噴洗乾淨後，無須塗刷防鏽底漆與環氧樹脂柏油漆，僅需塗刷"抗滑塗料"，使抗滑係數BPN≥65。

6.圖騰及文字凸起6mm,文字規格依尺寸表規定鑄造，其餘圖騰線條均依本施工圖規格鑄造。

7.面蓋抗滑係數於潮濕狀態下實測值需達65BPN以上，檢驗規定參照"交通部交通工程規範附錄(2021或最新版)"辦理。

人行道、後巷用900mm耐揚壓人孔框蓋詳圖-旋入式

面蓋正面圖

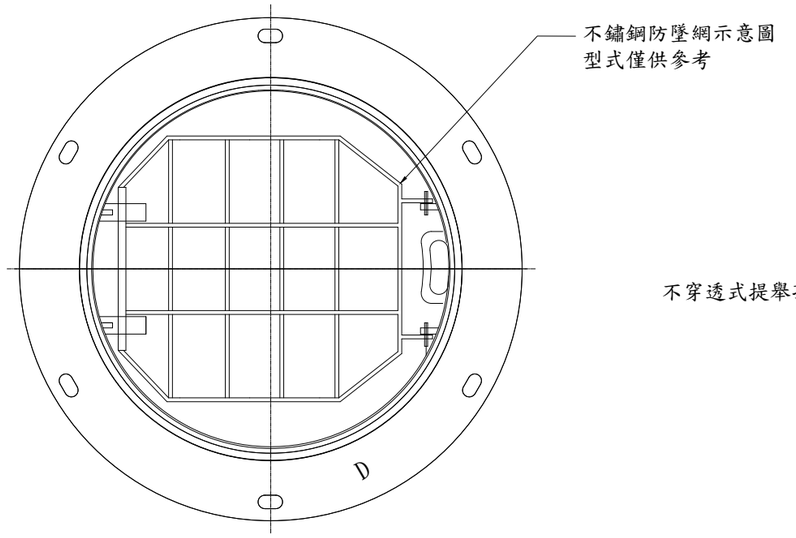

框座平面圖

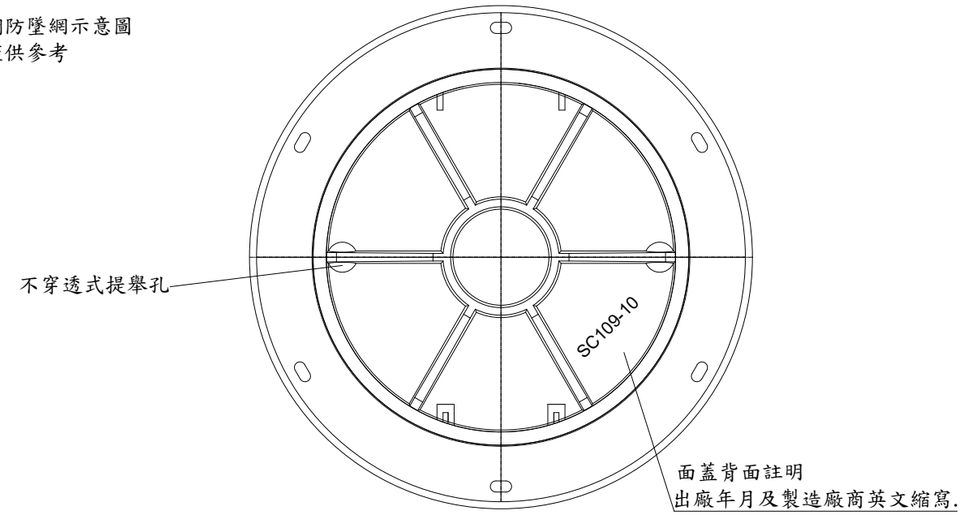

面蓋背面圖

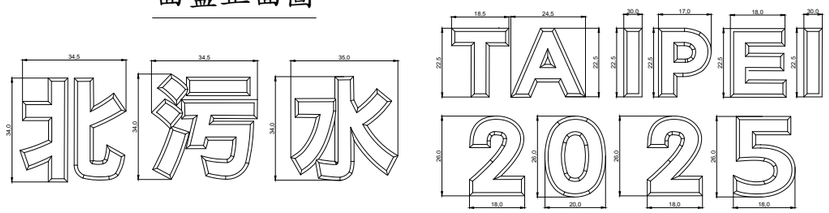

文字尺寸
NTS

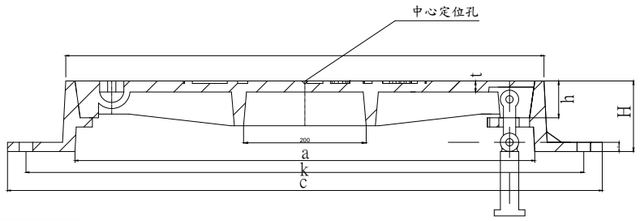

框蓋剖面示意圖
NTS

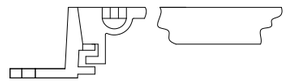

框蓋連結扣件示意圖
NTS

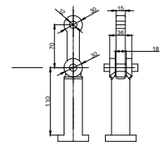

上掀及旋轉鉸扣示意圖
NTS

項目	標準值
耐揚壓載重強度(kN)	60~106
上浮高度(mm)	20以下
殘留高度(mm)	10以下

CNS 15536 A2302 下水道用球狀石墨鑄鐵框蓋 表8

試驗項目	標稱內徑	載重種類	試驗載重 (kN)	撓度 (mm)	卸載後殘留撓度 (mm)
撓度	600	M-14	120	2.2以下	0.3以下
		H-25	210		
靜載重	600	M-14	400	不得有破損或裂痕	
		H-25	700		

CNS 15536 A2302 下水道用球狀石墨鑄鐵框蓋 表7

標稱內徑	a	c	H	k	t
600	600±1.5	820±1.5	110±1.0	760±1.5	15以上±1.0

人孔框蓋尺寸表

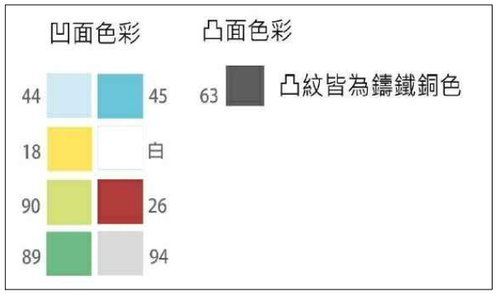

備註:
1. 本彩繪人孔蓋顏色為九色,顏色色號如表所示
2. 顏料塗色範圍為圖案之凹面處,其餘為上色之凹凸面處以鑄鐵原色呈現
3. 本色號依據油漆工會色卡選取

44淺天藍	18純黃	90椰子綠	89翠玉	63深灰
45天藍	白	26棕色	94灰藍	

4. 塗裝表面漆上含玻璃珠透明漆增加防滑度

備註:
1.所有尺寸除特別註明者外,均以mm為單位.
2.面蓋及框座之型式及尺寸除下述特別說明者外,其餘僅供參考,尺寸須依設計圖上所設計尺寸,乙方於施工前,須依施工說明書規定,提送相關資料,其功能及檢驗須符合合約及CNS15536章規定.
(1)面蓋及框座之接觸面應以車床及切削加工機等機械車"刨"平,使確實吻合,且開閉容易,各個體之外緣亦應倒角,避免傷人,人孔框蓋座加工斜度至少為8度.
(2)面蓋正面蓋徽之樣式,尺寸,標誌須依主辦單位之規格製作,以利判讀.
(3)面蓋正面中心點之樣式,尺寸及位置須依本圖規格製作,以利GIS資料庫量測製作.
(4)框蓋座高度依CNS15536章規定製作,底部外緣預留人孔頸固定螺栓孔至少6孔,其中至少3隻以上M20螺栓固定.
(5)提舉孔必須採用不穿透式方式.
(6)自動活動扣,上浮式鑄鐵框蓋,鑄鐵框蓋鉸扣及提舉孔之型式及規格僅供參考,廠商得提供相關之設計圖說,經甲方及監造單位核可後方得施作.
(7)面蓋及框座間須設置有開閉方便鉸扣裝置且可180度開起和360度旋轉功能,避免脫離,並需設置有上浮裝置,防位移裝置,防彈跳裝置.防墜落裝置採SUS304不鏽鋼材質,需附掛於人孔框座,開閉為活動式設計.
3.面蓋與框座均應於明顯適當位置以凸字加鑄"D"字樣,以表示材質為球狀石墨鑄鐵,材料應符合國家標準CNS 2869 B2118 中FCD 600-3A 之標準檢驗.
4.面蓋背面須以凸字加鑄標示製造商名稱,製造年月,面蓋正面亦應於圖面標註之西元年份區域標註實際製造年份(西元),並於該年度生肖圖案加鑄圓圈,前述年份標註及生肖標鑄之圓圈應於鑄造時一體成形,不得於生產完成後另以烙鐵方式加註.
5.面蓋背面及框座內外面,須以鋼珠噴洗乾淨後立即塗刷防鏽底漆,於乾燥後以CNS13273之環氧樹脂進行粉體塗裝,完成後之膜厚不得低於60μm
面蓋正面,以鋼珠噴洗乾淨後,無須塗刷防鏽底漆與環氧樹脂柏油漆,僅需塗刷"抗滑塗料",使抗滑係數BPN≥65.
6.圖騰及文字凸起6mm,文字規格依尺寸表規定鑄造,其餘圖騰線條均依本施工圖規格鑄造.
7.面蓋抗滑係數於潮濕狀態下實測值需達65BPN以上,檢驗規定參照"交通部交通工程規範附錄(2021或最新版)"辦理.

人行道、後巷用600mm耐揚壓彩繪人孔框蓋詳圖-旋入式

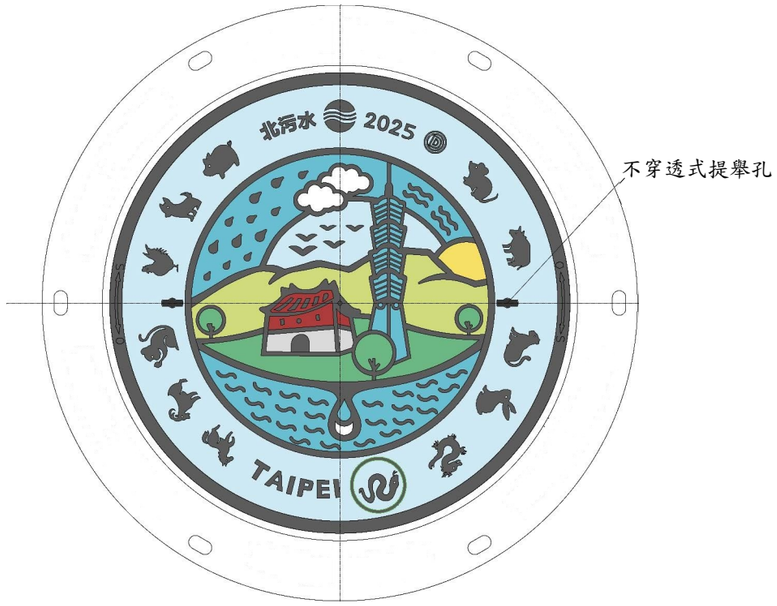

面蓋正面圖

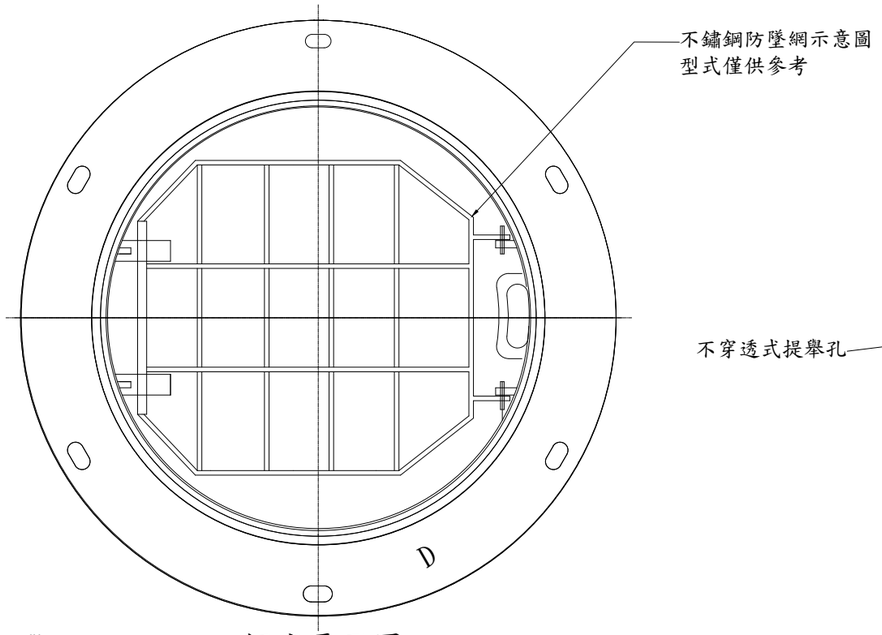

框座平面圖

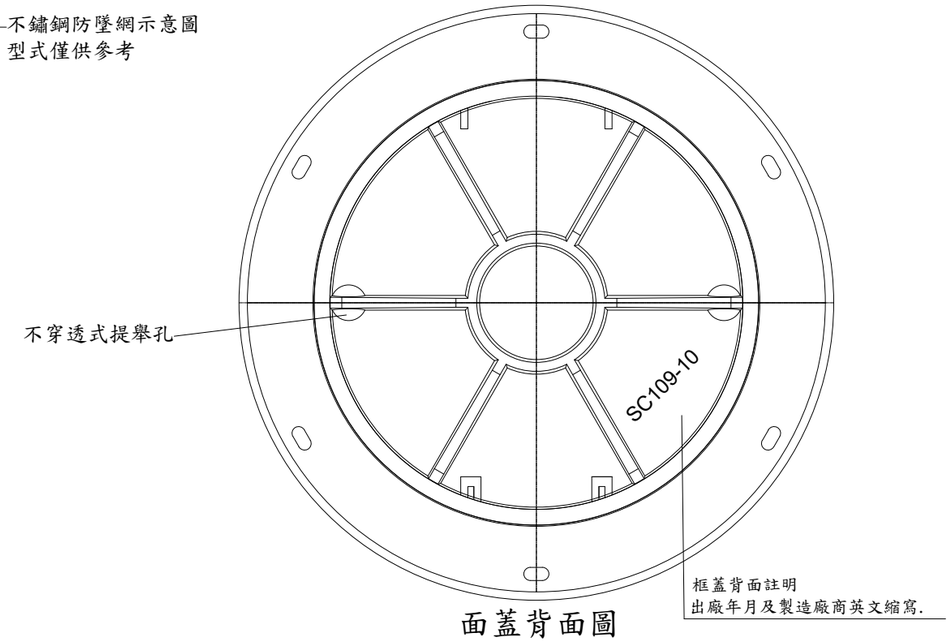

面蓋背面圖

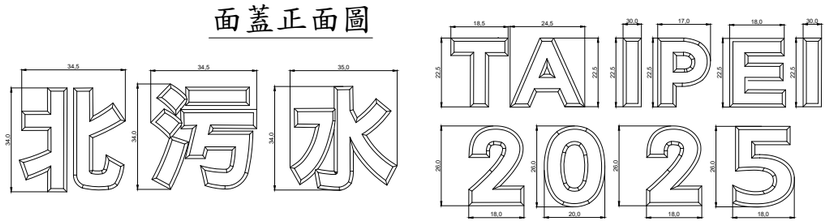

文字尺寸
NTS

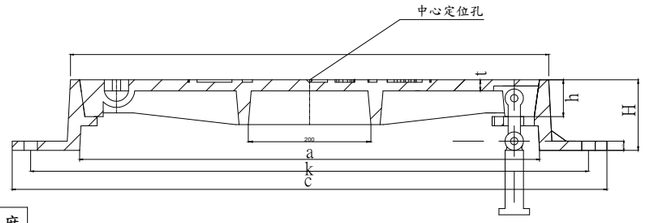

框蓋剖面示意圖
NTS

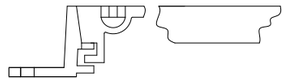

框蓋連結扣件示意圖
NTS

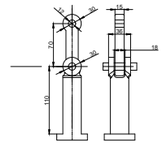

上掀及旋轉鉸扣示意圖
NTS

項目	標準值
耐揚壓載重強度(kN)	60~106
上浮高度(mm)	20以下
殘留高度(mm)	10以下

CNS 15536 A2302 下水道用球狀石墨鑄鐵框蓋 表8

試驗項目	標稱內徑	載重種類	試驗載重 (kN)	撓度 (mm)	卸載後殘留撓度 (mm)
撓度	750	M-14	120	2.7以下	0.3以下
		H-25	210		
靜載重	750	M-14	400	不得有破損或裂痕	
		H-25	700		

CNS 15536 A2302 下水道用球狀石墨鑄鐵框蓋 表7

標稱內徑	a	c	H	k	t
750	750±1.5	970±1.5	115±1.0	910±1.5	15以上±1.0

人孔框蓋尺寸表

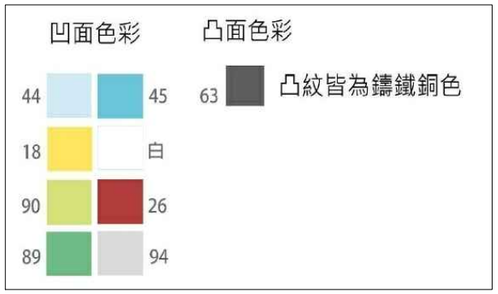

備註:

1. 本彩繪人孔蓋顏色為九色,顏色色號如表所示
2. 顏料塗色範圍為圖案之凹面處,其餘為上色之凹凸面處以鑄鐵原色呈現
3. 本色號依據油漆工會色卡選取

44淺天藍	18純黃	90椰子綠	89翠玉	63深灰
45天藍	白	26棕色	94灰藍	

4. 塗裝表面漆上含玻璃珠透明漆增加防滑度

備註:

1.所有尺寸除特別註明者外,均以mm為單位.

2.面蓋及框座之型式及尺寸除下述特別說明者外,其餘僅供參考,尺寸須依設計圖上所設計尺寸,乙方於施工前,須依施工說明書規定,提送相關資料,其功能及檢驗須符合合約及CNS15536章規定.

(1)面蓋及框座之接觸面應以車床及切削加工機等機械車"刨"平,使確實吻合,且開閉容易,各個體之外緣亦應倒角,避免傷人,人孔框蓋座加工斜度至少為8度.

(2)面蓋正面蓋徽之樣式,尺寸,標誌須依主辦單位之規格製作,以利判讀.

(3)面蓋正面中心點之樣式,尺寸及位置須依本圖規格製作,以利GIS資料庫量測製作.

(4)框蓋座高度依CNS15536章規定製作,底部外緣預留人孔頸固定螺栓孔至少6孔,其中至少3隻以上M20螺栓固定.

(5)提舉孔必須採用不穿透式方式.

(6)自動活動扣,上浮式鑄鐵框蓋,鑄鐵框蓋鉸扣及提舉孔之型式及規格僅供參考,廠商得提供相關之設計圖說,經甲方及監造單位核可後方得施作.

(7)面蓋及框座間須設置有開閉方便鉸扣裝置且可180度開起和360度旋轉功能,避免脫離,並需設置有上浮裝置,防位移裝置,防彈跳裝置.防墜落裝置採SUS304不鏽鋼材質,需附掛於人孔框座,開閉為活動式設計.

3.面蓋與框座均應於明顯適當位置以凸字加鑄"D"字樣,以表示材質為球狀石墨鑄鐵,材料應符合國家標準CNS 2869 B2118 中FCD 600-3A 之標準檢驗.

4.面蓋背面須以凸字加鑄標示製造商名稱,製造年月,面蓋正面亦應於圖面標註之西元年份區域標註實際製造年份(西元),並於該年度生肖圖案加鑄圓圈,前述年份標註及生肖標鑄之圓圈應於鑄造時一體成形,不得於生產完成後另以烙鐵方式加註.

5.面蓋背面及框座內外面,須以鋼珠噴洗乾淨後立即塗刷防鏽底漆,於乾燥後以CNS13273之環氧樹脂進行粉體塗裝,完成後之膜厚不得低於60μm
面蓋正面,以鋼珠噴洗乾淨後,無須塗刷防鏽底漆與環氧樹脂柏油漆,僅需塗刷"抗滑塗料",使抗滑係數BPN≥65.

6.圖騰及文字凸起6mm,文字規格依尺寸表規定鑄造,其餘圖騰線條均依本施工圖規格鑄造.

7.面蓋抗滑係數於潮濕狀態下實測值需達65BPN以上,檢驗規定參照"交通部交通工程規範附錄(2021或最新版)"辦理.

人行道、後巷用750mm耐揚壓彩繪人孔框蓋詳圖-旋入式

面蓋正面圖

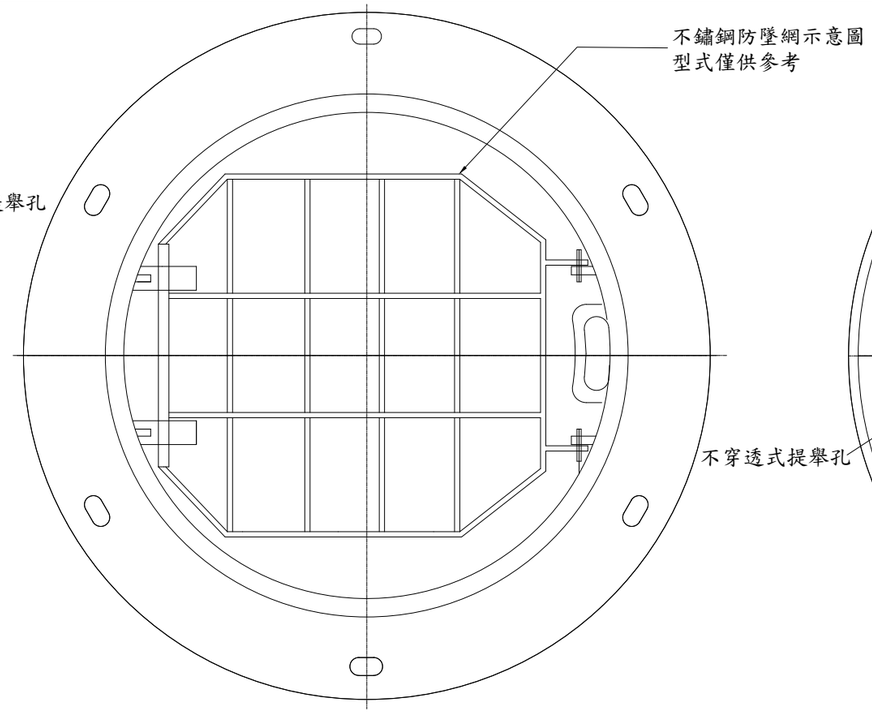

框座平面圖

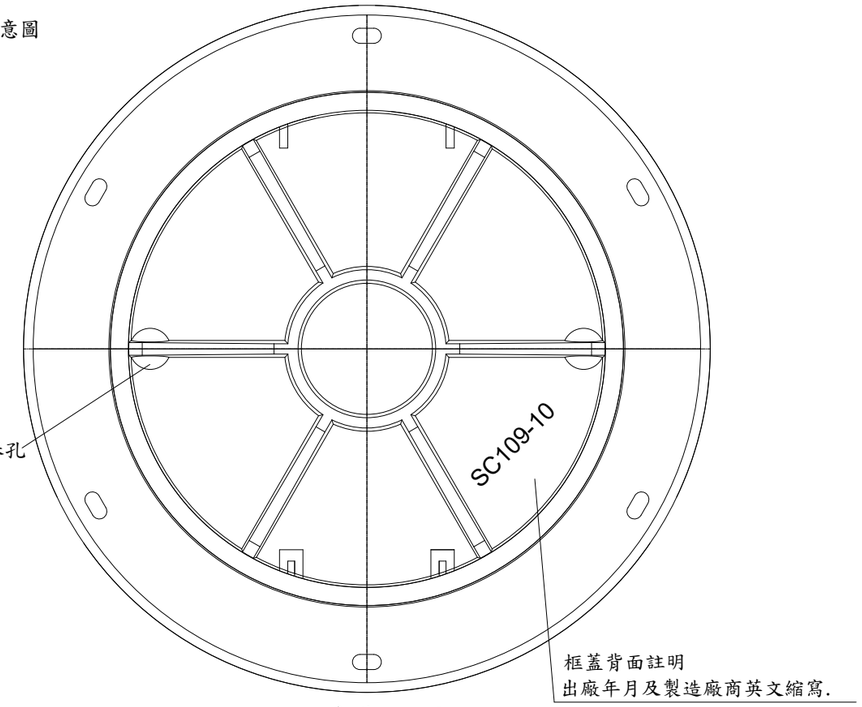

面蓋背面圖

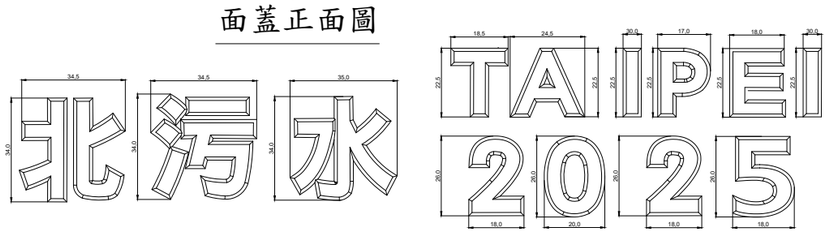

文字尺寸
NTS

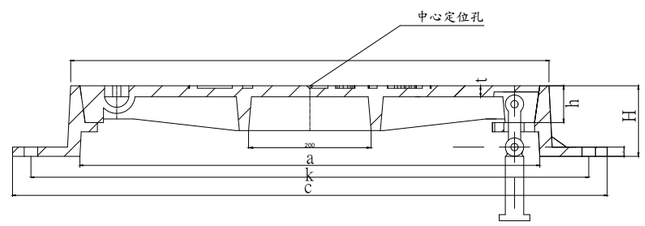

框蓋剖面示意圖
NTS

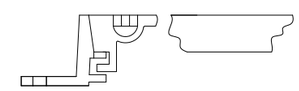

框蓋連結扣件示意圖
NTS

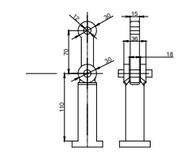

上掀及旋轉鉸扣示意圖
NTS

標稱內徑	a	c	H	k	t
900	900±1.5	1120±1.5	120±1.0	1060±1.5	15以上±1.0

人孔框蓋尺寸表

試驗項目	標稱內徑	載重種類	試驗載重 (kN)	撓度 (mm)	卸載後殘留撓度 (mm)
撓度	900	M-14	120	3.2以下	0.3以下
		H-25	210		
靜載重	900	M-14	400	不得有破損或裂痕	
		H-25	700		

CNS 15536 A2302 下水道用球狀石墨鑄鐵框蓋 表7

項目	標準值
耐揚壓載重強度(kN)	60~106
上浮高度(mm)	20以下
殘留高度(mm)	10以下

CNS 15536 A2302 下水道用球狀石墨鑄鐵框蓋 表8

備註:
1. 本彩繪人孔蓋顏色為九色,顏色色號如表所示
2. 顏料塗色範圍為圖案之凹面處,其餘為上色之凹凸面處以鑄鐵原色呈現
3. 本色號依據油漆工會色卡選取

44淺天藍	18純黃	90椰子綠	89翠玉	63深灰
45天藍	白	26棕色	94灰藍	

4. 塗裝表面漆上含玻璃珠透明漆增加防滑度

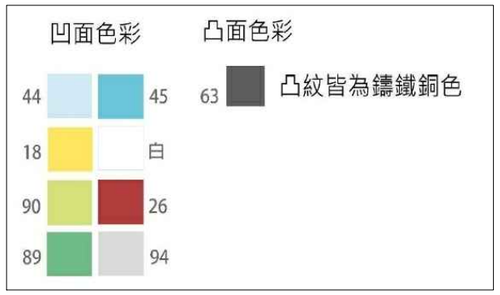

備註:
1.所有尺寸除特別註明者外,均以mm為單位.
2.面蓋及框座之型式及尺寸除下述特別說明者外,其餘僅供參考,尺寸須依設計圖上所設計尺寸,乙方於施工前,須依施工說明書規定,提送相關資料,其功能及檢驗須符合合約及CNS15536章規定.
(1)面蓋及框座之接觸面應以車床及切削加工機等機械車"刨"平,使確實吻合,且開閉容易,各個體之外緣亦應倒角,避免傷人,人孔框蓋座加工斜度至少為8度.
(2)面蓋正面蓋徽之樣式,尺寸,標誌須依主辦單位之規格製作,以利判讀.
(3)面蓋正面中心點之樣式,尺寸及位置須依本圖規格製作,以利GIS資料庫量測製作.
(4)框蓋座高度依CNS15536章規定製作,底部外緣預留人孔頸固定螺栓孔至少6孔,其中至少3隻以上M20螺栓固定.
(5)提舉孔必須採用不穿透式方式.
(6)自動活動扣,上浮式鑄鐵框蓋,鑄鐵框蓋鉸扣及提舉孔之型式及規格僅供參考,廠商得提供相關之設計圖說,經甲方及監造單位核可後方得施作.
(7)面蓋及框座間須設置有開閉方便鉸扣裝置且可180度開起和360度旋轉功能,避免脫離,並需設置有上浮裝置,防位移裝置,防彈跳裝置.防墜落裝置採SUS304不鏽鋼材質,需附掛於人孔框座,開閉為活動式設計.
3.面蓋與框座均應於明顯適當位置以凸字加鑄"D"字樣,以表示材質為球狀石墨鑄鐵,材料應符合國家標準CNS 2869 B2118 中FCD 600-3A 之標準檢驗.
4.面蓋背面須以凸字加鑄標示製造商名稱,製造年月,面蓋正面亦應於圖面標註之西元年份區域標註實際製造年份(西元),並於該年度生肖圖案加鑄圓圈,前述年份標註及生肖標鑄之圓圈應於鑄造時一體成形,不得於生產完成後另以烙鐵方式加註.
5.面蓋背面及框座內外面,須以鋼珠噴洗乾淨後立即塗刷防鏽底漆,於乾燥後以CNS13273之環氧樹脂進行粉體塗裝,完成後之膜厚不得低於60μm
面蓋正面,以鋼珠噴洗乾淨後,無須塗刷防鏽底漆與環氧樹脂柏油漆,僅需塗刷"抗滑塗料",使抗滑係數BPN≥65.
6.圖騰及文字凸起6mm,文字規格依尺寸表規定鑄造,其餘圖騰線條均依本施工圖規格鑄造.
7.面蓋抗滑係數於潮濕狀態下實測值需達65BPN以上,檢驗規定參照"交通部交通工程規範附錄(2021或最新版)"辦理.

人行道、後巷用900mm耐揚壓彩繪人孔框蓋詳圖-旋入式

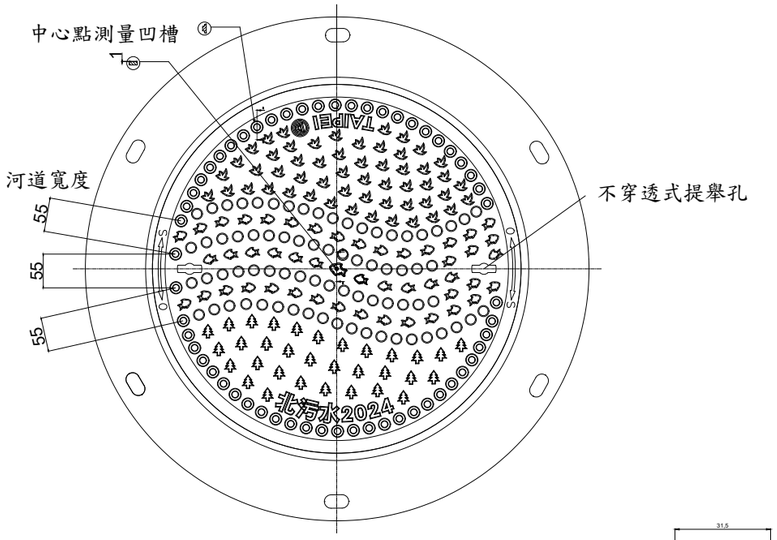

面蓋正面圖

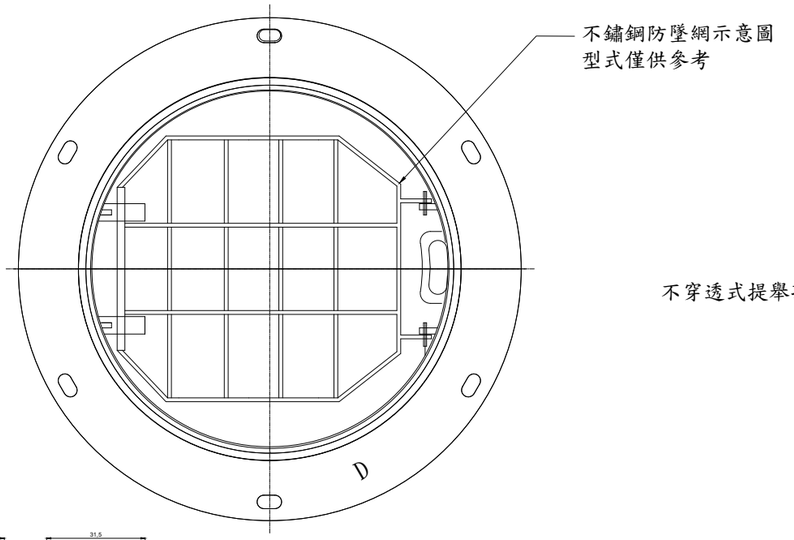

框座平面圖

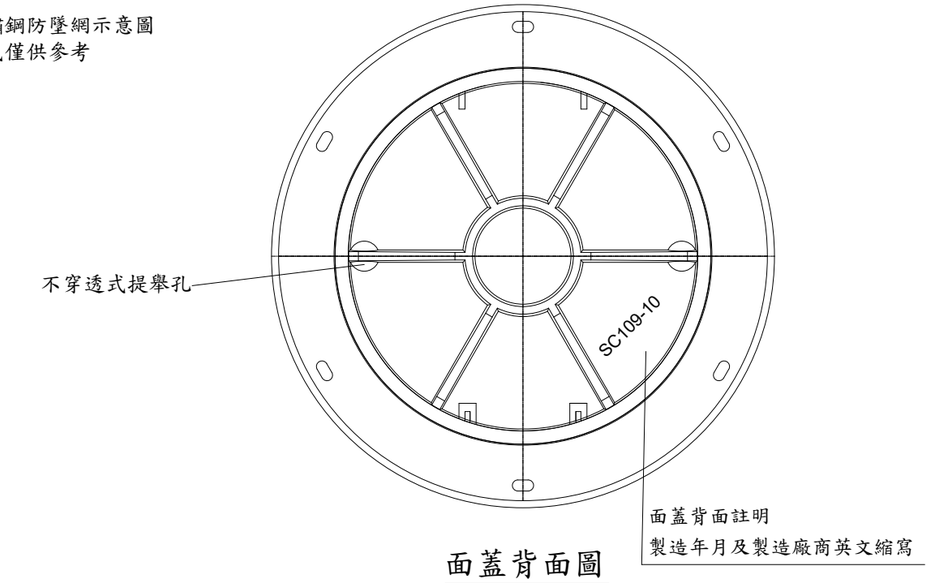

面蓋背面圖

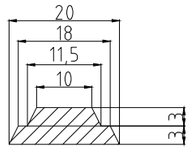

磨耗指標突起物示意圖
NTS

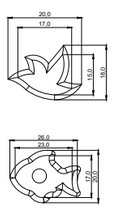

脫模角度=15°

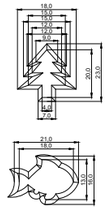

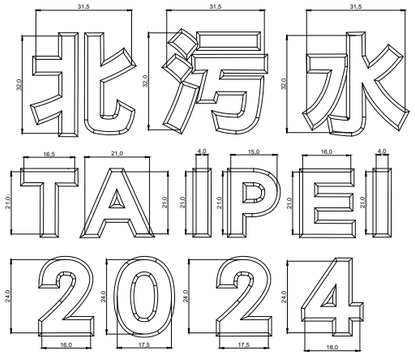

突起物尺寸
NTS

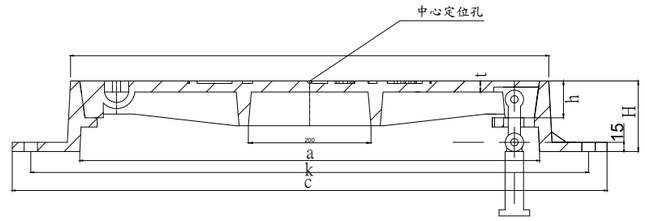

框蓋剖面示意圖
NTS

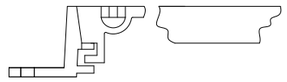

框蓋連結扣件示意圖
NTS

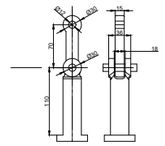

上掀及旋轉鉸扣示意圖
NTS

突起物數量	圓形(磨耗)	圓形(一般)	飛鳥	樹	魚
600	56	74	54	32	48
750	78	97	83	75	63
900	97	124	163	125	68

突起物數量表

試驗項目	標稱內徑	載重種類	試驗載重(kN)	撓度(mm)	卸載後殘留撓度(mm)
撓度	600	M-14	120	2.2以下	0.3以下
		H-25	210		
	750	M-14	120	2.7以下	
		H-25	210		
	900	M-14	120	3.2以下	
		H-25	210		
靜載重	600、750、900	M-14	400	不得有破損或裂痕	
		H-25	700		

CNS 15536 A2302 下水道用球狀石墨鑄鐵框蓋 表7

標稱內徑	a	c	H	k	t
600	600±1.5	820±1.5	110±1.0	760±1.5	15以上±1.0
750	750±1.5	970±1.5	115±1.0	910±1.5	
900	900±1.5	1120±1.5	120±1.0	1060±1.5	

人孔框蓋尺寸表

項目	標準值
耐揚壓載重強度(kN)	60~106
上浮高度(mm)	20以下
殘留高度(mm)	10以下

CNS 15536 A2302 下水道用球狀石墨鑄鐵框蓋 表8

備註：

1.所有尺寸除特別註明者外，均以mm為單位。

2.面蓋及框座之型式及尺寸除下述特別說明者外，其餘僅供參考，尺寸須依設計圖上所設計尺寸，乙方於施工前，須依施工說明書規定，提送相關資料，其功能及檢驗須符合合約及CNS15536章規定。

(1)面蓋及框座之接觸面應以車床及切削加工機等機械車"刨"平，使確實吻合，且開閉容易，各個體之外緣亦應倒角，避免傷人，人孔框蓋座加工斜度至少為8度。

(2)面蓋正面蓋徽之樣式，尺寸，標誌須依主辦單位之規格製作，以利判讀。

(3)面蓋正面中心點之樣式，尺寸及位置須依本圖規格製作，以利GIS資料庫量測製作。

(4)框蓋座高度依CNS15536章規定製作，底部外緣預留人孔頸固定螺栓孔至少6孔,其中至少3隻以上M20螺栓固定。

(5)提舉孔必須採用不穿透式方式。

(6)自動活動扣，上浮式鑄鐵框蓋，鑄鐵框蓋鉸扣及提舉孔之型式及規格僅供參考，廠商得提供相關之設計圖說，經甲方及監造單位核可後方得施作。

(7)面蓋及框座間須設置有開閉方便鉸扣裝置且可180度開起和360度旋轉功能，避免脫離，並需設置有上浮裝置，防位移裝置，防彈跳裝置。防墜落裝置採SUS304不鏽鋼材質，需附掛於人孔框座，開閉為活動式設計。

3.面蓋與框座均應於明顯適當位置以凸字加鑄"D"字樣，以表示材質為球狀石墨鑄鐵，材料應符合國家標準CNS 2869 B2118 中FCD 600-3A 之標準檢驗。

4.面蓋背面須以凸字加鑄標示製造商名稱，製造年月，面蓋正面亦應於圖面標註之西元年份區域標註實際製造年份(西元)，前述年份標註應於鑄造時一體成形，不得於生產完成後另以烙鐵方式加註。

5.面蓋背面及框座內外面，須以鋼珠噴洗乾淨後立即塗刷防鏽底漆，於乾燥後以CNS13273之環氧樹脂進行粉體塗裝，完成後之膜厚不得低於60μm
面蓋正面，以鋼珠噴洗乾淨後，無須塗刷防鏽底漆與環氧樹脂柏油漆，僅需塗刷"抗滑塗料"，使抗滑係數BPN≥65。

6.突起物，圖騰及文字凸起6mm，外圈磨耗指標突起物為3mm+3mm雙層設計,不同尺寸面蓋突起物型式及數量依突起物數量表訂之。

7.面蓋抗滑係數於潮濕狀態下實測值需達65BPN以上，檢驗規定參照"交通部交通工程規範附錄(2021或最新版)"辦理。

道路用600mm耐揚壓人孔框蓋詳圖-旋入式

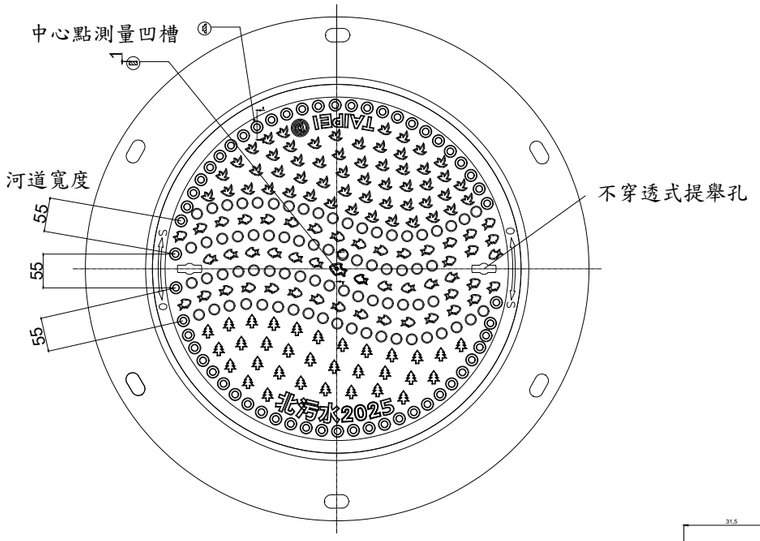

面蓋正面圖

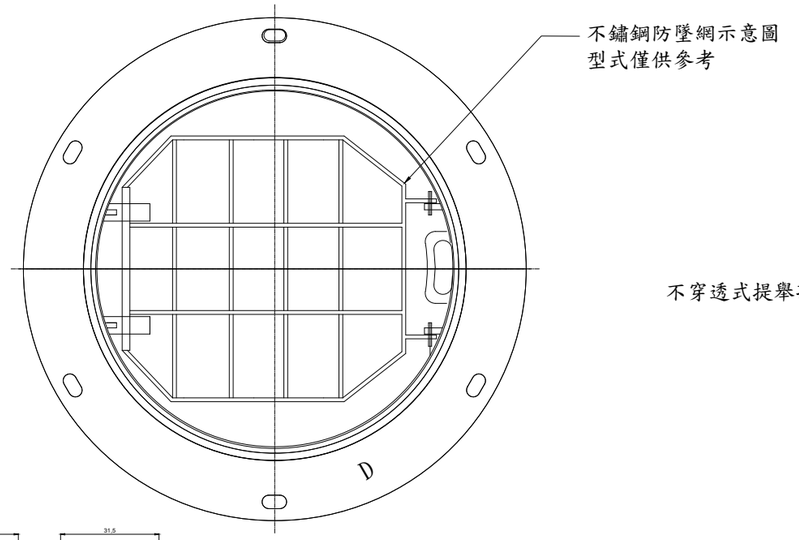

框座平面圖

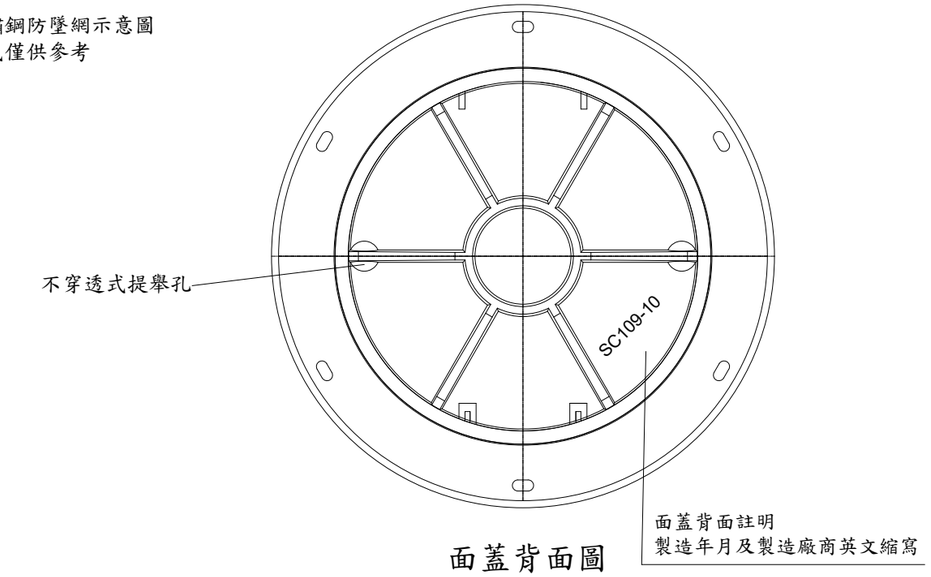

面蓋背面圖

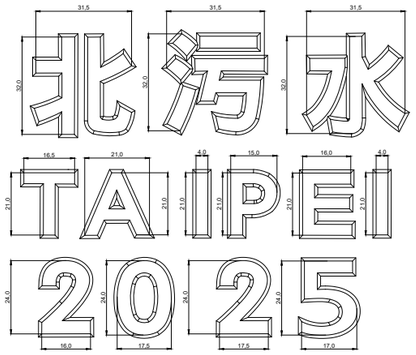

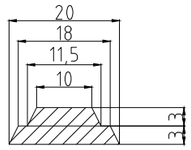

磨耗指標突起物示意圖
NTS

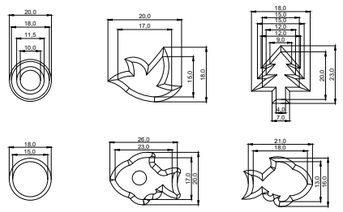

脫模角度=15°

突起物尺寸
NTS

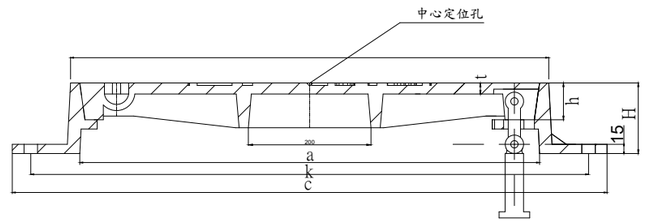

框蓋剖面示意圖
NTS

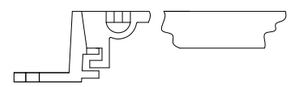

框蓋連結扣件示意圖
NTS

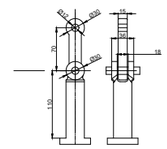

上掀及旋轉鉸扣示意圖
NTS

突起物數量	圓形（磨耗）	圓形（一般）	飛鳥	樹	魚
600	56	74	54	32	48
750	78	97	83	75	63
900	97	124	163	125	68

突起物數量表

試驗項目	標稱內徑	載重種類	試驗載重 (kN)	撓度 (mm)	卸載後殘留撓度 (mm)
撓度	600	M-14	120	2.2以下	0.3以下
		H-25	210		
	750	M-14	120	2.7以下	
		H-25	210		
	900	M-14	120	3.2以下	
		H-25	210		
靜載重	600、750、900	M-14	400	不得有破損或裂痕	
		H-25	700		

CNS 15536 A2302 下水道用球狀石墨鑄鐵框蓋 表7

標稱內徑	a	c	H	k	t
600	600±1.5	820±1.5	110±1.0	760±1.5	15以上±1.0
750	750±1.5	970±1.5	115±1.0	910±1.5	
900	900±1.5	1120±1.5	120±1.0	1060±1.5	

人孔框蓋尺寸表

項目	標準值
耐揚壓載重強度(kN)	60~106
上浮高度(mm)	20以下
殘留高度(mm)	10以下

CNS 15536 A2302 下水道用球狀石墨鑄鐵框蓋 表8

備註：

1.所有尺寸除特別註明者外，均以mm為單位。

2.面蓋及框座之型式及尺寸除下述特別說明者外，其餘僅供參考，尺寸須依設計圖上所設計尺寸，乙方於施工前，須依施工說明書規定，提送相關資料，其功能及檢驗須符合合約及CNS15536章規定。

(1)面蓋及框座之接觸面應以車床及切削加工機等機械車"刨"平，使確實吻合，且開閉容易，各個體之外緣亦應倒角，避免傷人，人孔框蓋座加工斜度至少為8度。

(2)面蓋正面蓋徽之樣式，尺寸，標誌須依主辦單位之規格製作，以利判讀。

(3)面蓋正面中心點之樣式，尺寸及位置須依本圖規格製作，以利GIS資料庫量測製作。

(4)框蓋座高度依CNS15536章規定製作，底部外緣預留人孔頸固定螺栓孔至少6孔,其中至少3隻以上M20螺栓固定。

(5)提舉孔必須採用不穿透式方式。

(6)自動活動扣，上浮式鑄鐵框蓋，鑄鐵框蓋鉸扣及提舉孔之型式及規格僅供參考，廠商得提供相關之設計圖說，經甲方及監造單位核可後方得施作。

(7)面蓋及框座間須設置有開閉方便鉸扣裝置且可180度開起和360度旋轉功能，避免脫離，並需設置有上浮裝置，防位移裝置，防彈跳裝置。防墜落裝置採SUS304不鏽鋼材質，需附掛於人孔框座，開閉為活動式設計。

3.面蓋與框座均應於明顯適當位置以凸字加鑄"D"字樣，以表示材質為球狀石墨鑄鐵，材料應符合國家標準CNS 2869 B2118 中FCD 600-3A 之標準檢驗。

4.面蓋背面須以凸字加鑄標示製造商名稱，製造年月，面蓋正面亦應於圖面標註之西元年份區域標註實際製造年份(西元)，前述年份標註應於鑄造時一體成形，不得於生產完成後另以格鐵方式加註。

5.面蓋背面及框座內外面，須以鋼珠噴洗乾淨後立即塗刷防鏽底漆，於乾燥後以CNS13273之環氧樹脂進行粉體塗裝，完成後之膜厚不得低於60μm

面蓋正面，以鋼珠噴洗乾淨後，無須塗刷防鏽底漆與環氧樹脂柏油漆，僅需塗刷"抗滑塗料"，使抗滑係數BPN≥65。

6.突起物、圖騰及文字凸起6mm，外圈磨耗指標突起物為3mm+3mm雙層設計,不同尺寸面蓋突起物型式及數量依突起物數量表訂之。

7.面蓋抗滑係數於潮濕狀態下實測值需達65BPN以上，檢驗規定參照"交通部交通工程規範附錄(2021或最新版)"辦理。

道路用600mm耐揚壓人孔框蓋詳圖-旋入式

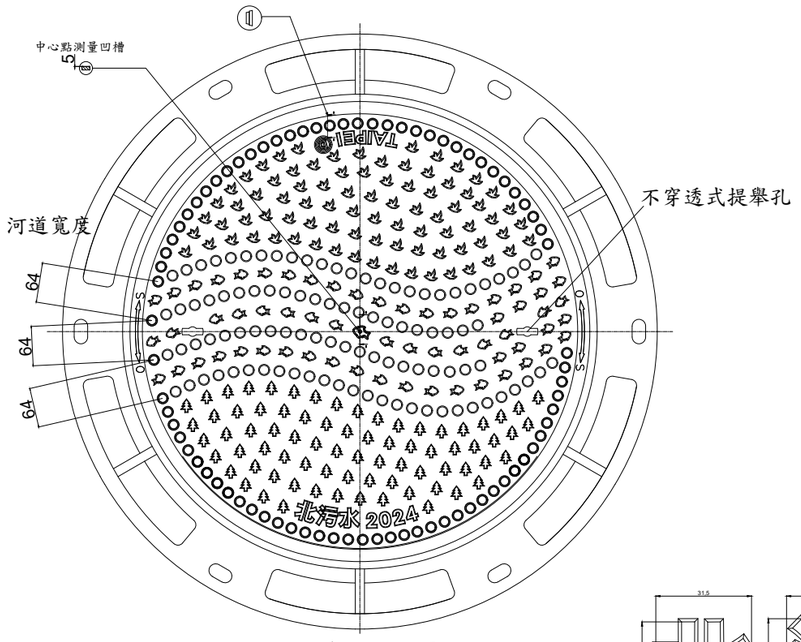

面蓋正面圖

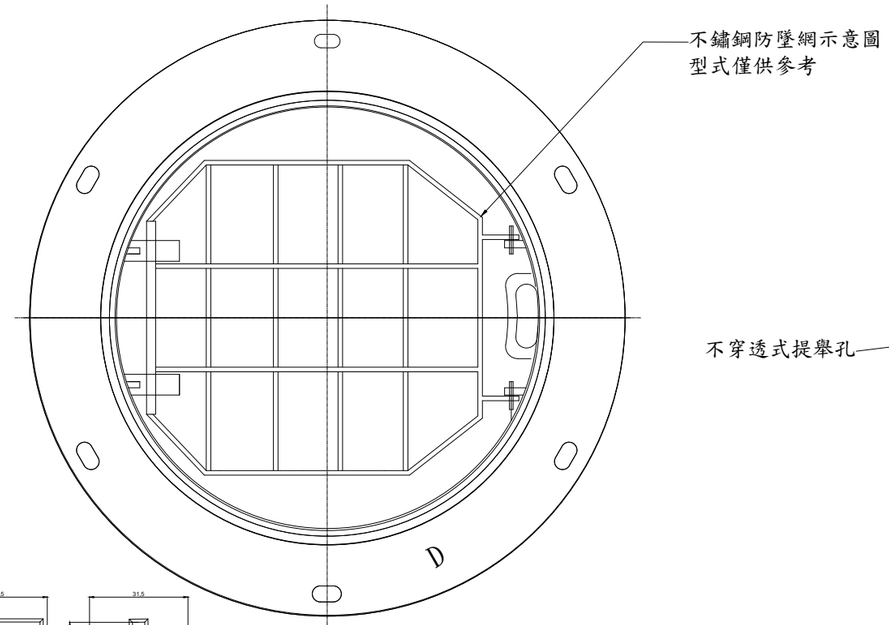

框座平面圖

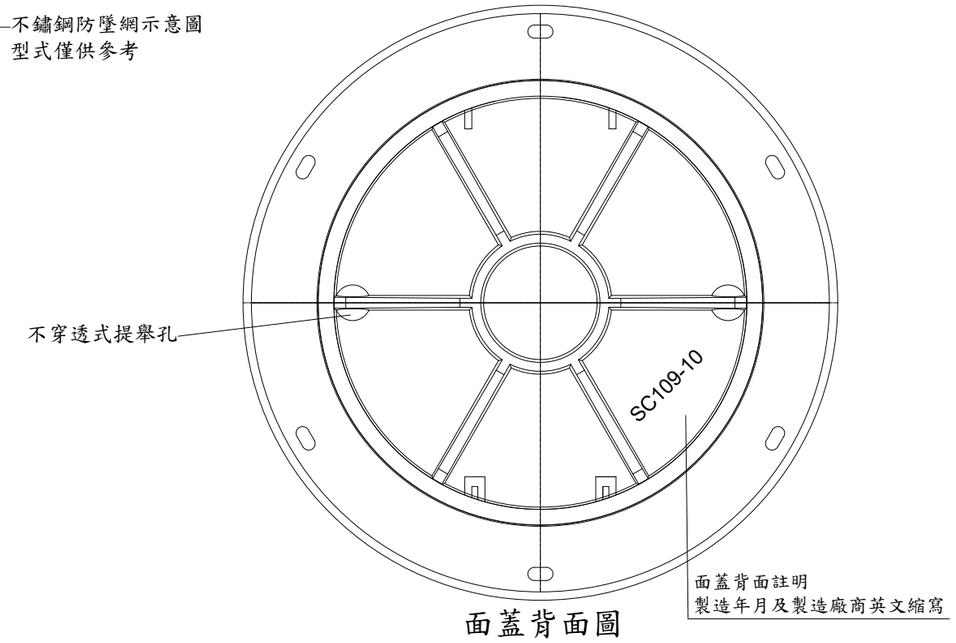

面蓋背面圖

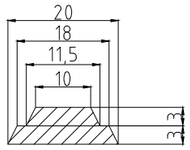

磨耗指標突起物示意圖
NTS

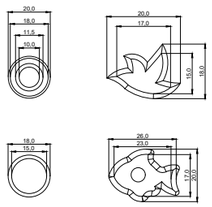

脫模角度=15°

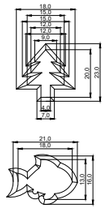

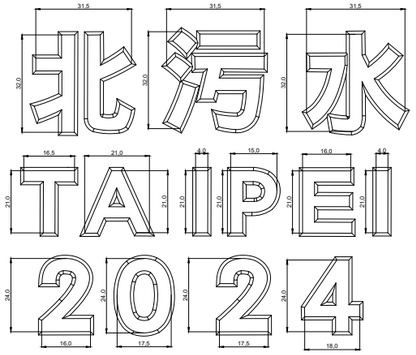

突起物尺寸
NTS

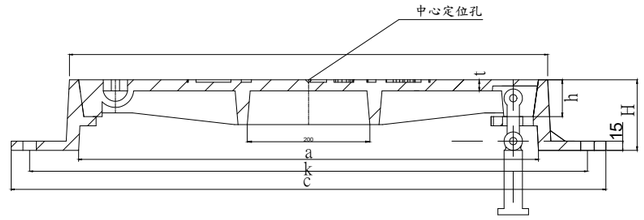

框蓋剖面示意圖
NTS

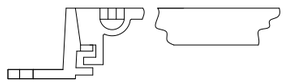

框蓋連結扣件示意圖
NTS

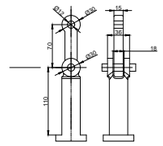

上掀及旋轉鉸扣示意圖
NTS

突起物數量	圓形(磨耗)	圓形(一般)	飛鳥	樹	魚
600	56	74	54	32	48
750	78	97	83	75	63
900	97	124	163	125	68

突起物數量表

試驗項目	標稱內徑	載重種類	試驗載重(kN)	撓度(mm)	卸載後殘留撓度(mm)
撓度	600	M-14	120	2.2以下	0.3以下
		H-25	210		
	750	M-14	120	2.7以下	
		H-25	210		
	900	M-14	120	3.2以下	
		H-25	210		
靜載重	600、750、900	M-14	400	不得有破損或裂痕	
		H-25	700		

CNS 15536 A2302 下水道用球狀石墨鑄鐵框蓋 表7

標稱內徑	a	c	H	k	t
600	600±1.5	820±1.5	110±1.0	760±1.5	15以上±1.0
750	750±1.5	970±1.5	115±1.0	910±1.5	
900	900±1.5	1120±1.5	120±1.0	1060±1.5	

人孔框蓋尺寸表

項目	標準值
耐揚壓載重強度(kN)	60~106
上浮高度(mm)	20以下
殘留高度(mm)	10以下

CNS 15536 A2302 下水道用球狀石墨鑄鐵框蓋 表8

備註：

1.所有尺寸除特別註明者外，均以mm為單位。

2.面蓋及框座之型式及尺寸除下述特別說明者外，其餘僅供參考，尺寸須依設計圖上所設計尺寸，乙方於施工前，須依施工說明書規定，提送相關資料，其功能及檢驗須符合合約及CNS15536章規定。

(1)面蓋及框座之接觸面應以車床及切削加工機等機械車"刨"平，使確實吻合，且開閉容易，各個體之外緣亦應倒角，避免傷人，人孔框蓋座加工斜度至少為8度。

(2)面蓋正面蓋徽之樣式，尺寸，標誌須依主辦單位之規格製作，以利判讀。

(3)面蓋正面中心點之樣式，尺寸及位置須依本圖規格製作，以利GIS資料庫量測製作。

(4)框蓋座高度依CNS15536章規定製作，底部外緣預留人孔頸固定螺栓孔至少6孔,其中至少3隻以上M20螺栓固定。

(5)提舉孔必須採用不穿透式方式。

(6)自動活動扣，上浮式鑄鐵框蓋，鑄鐵框蓋鉸扣及提舉孔之型式及規格僅供參考，廠商得提供相關之設計圖說，經甲方及監造單位核可後方得施作。

(7)面蓋及框座間須設置有開閉方便鉸扣裝置且可180度開起和360度旋轉功能，避免脫離，並需設置有上浮裝置、防位移裝置、防彈跳裝置。防墜落裝置採SUS304不鏽鋼材質，需附掛於人孔框座，開閉為活動式設計。

3.面蓋與框座均應於明顯適當位置以凸字加鑄"D"字樣，以表示材質為球狀石墨鑄鐵，材料應符合國家標準CNS 2869 B2118 中FCD 600-3A 之標準檢驗。

4.面蓋背面須以凸字加鑄標示製造商名稱，製造年月，面蓋正面亦應於圖面標註之西元年份區域標註實際製造年份(西元)，前述年份標註應於鑄造時一體成形，不得於生產完成後另以烙鐵方式加註。

5.面蓋背面及框座內外面，須以鋼珠噴洗乾淨後立即塗刷防鏽底漆，於乾燥後以CNS13273之環氧樹脂進行粉體塗裝，完成後之膜厚不得低於60μm
面蓋正面，以鋼珠噴洗乾淨後，無須塗刷防鏽底漆與環氧樹脂柏油漆，僅需塗刷"抗滑塗料"，使抗滑係數BPN≥65。

6.突起物，圖騰及文字凸起6mm，外圈磨耗指標突起物為3mm+3mm雙層設計,不同尺寸面蓋突起物型式及數量依突起物數量表訂之。

7.面蓋抗滑係數於潮濕狀態下實測值需達65BPN以上，檢驗規定參照"交通部交通工程規範附錄(2021或最新版)"辦理。

道路用750mm耐揚壓人孔框蓋詳圖-旋入式

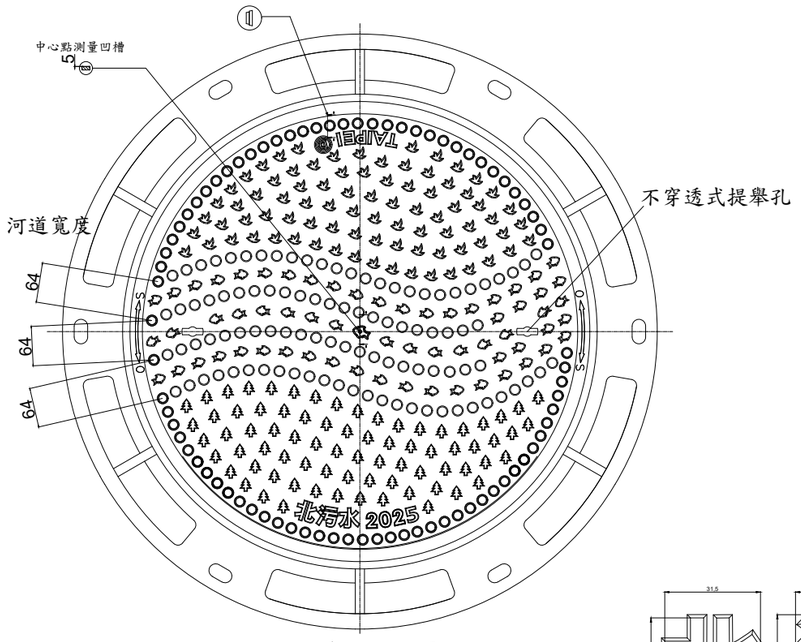

面蓋正面圖

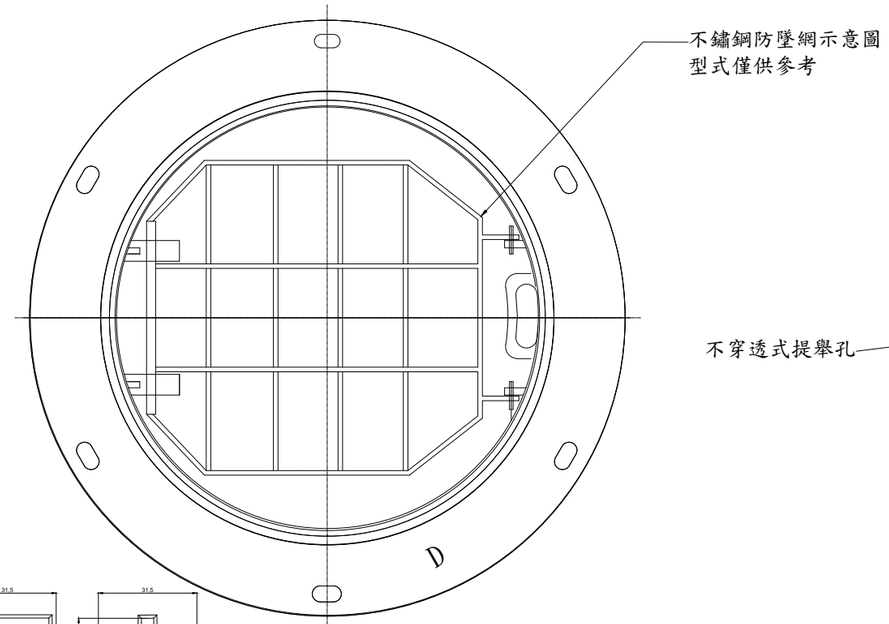

框座平面圖

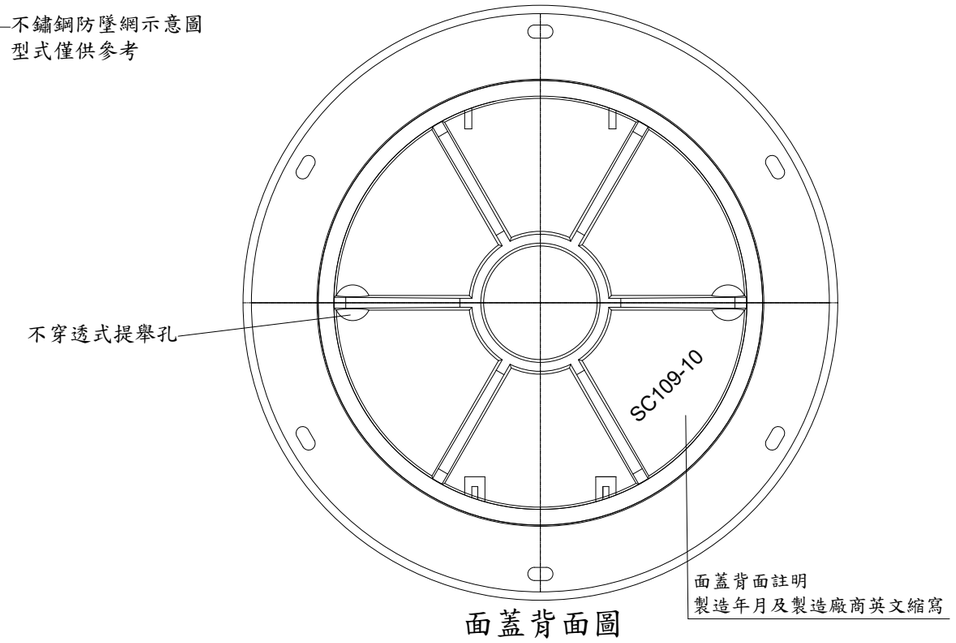

面蓋背面圖

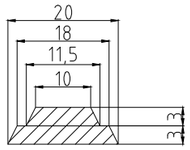

磨耗指標突起物示意圖
NTS

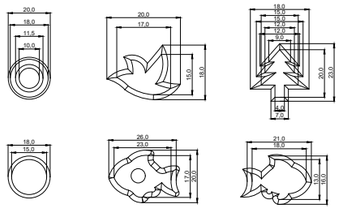

脫模角度=15°

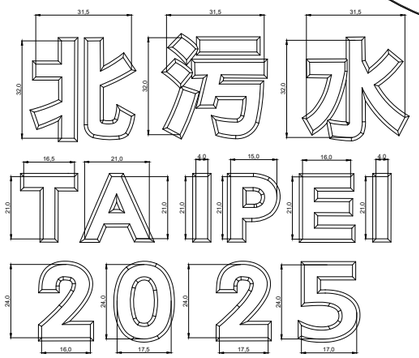

突起物尺寸
NTS

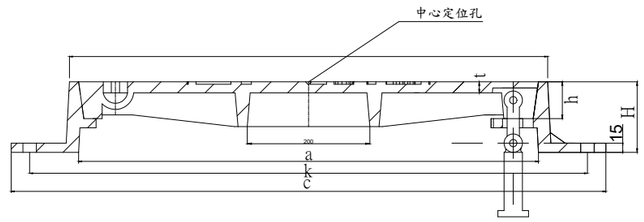

框蓋剖面示意圖
NTS

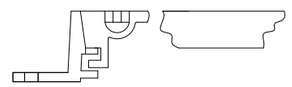

框蓋連結扣件示意圖
NTS

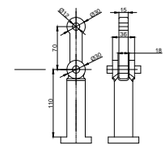

上掀及旋轉鉸扣示意圖
NTS

突起物數量	圓形(磨耗)	圓形(一般)	飛鳥	樹	魚
600	56	74	54	32	48
750	78	97	83	75	63
900	97	124	163	125	68

突起物數量表

試驗項目	標稱內徑	載重種類	試驗載重(kN)	撓度(mm)	卸載後殘留撓度(mm)
撓度	600	M-14	120	2.2以下	0.3以下
		H-25	210		
	750	M-14	120	2.7以下	
		H-25	210		
	900	M-14	120	3.2以下	
		H-25	210		
靜載重	600、750、900	M-14	400	不得有破損或裂痕	
		H-25	700		

CNS 15536 A2302 下水道用球狀石墨鑄鐵框蓋 表7

標稱內徑	a	c	H	k	t
600	600±1.5	820±1.5	110±1.0	760±1.5	15以上±1.0
750	750±1.5	970±1.5	115±1.0	910±1.5	
900	900±1.5	1120±1.5	120±1.0	1060±1.5	

人孔框蓋尺寸表

項目	標準值
耐揚壓載重強度(kN)	60~106
上浮高度(mm)	20以下
殘留高度(mm)	10以下

CNS 15536 A2302 下水道用球狀石墨鑄鐵框蓋 表8

備註：

1.所有尺寸除特別註明者外，均以mm為單位。

2.面蓋及框座之型式及尺寸除下述特別說明者外，其餘僅供參考，尺寸須依設計圖上所設計尺寸，乙方於施工前，須依施工說明書規定，提送相關資料，其功能及檢驗須符合合約及CNS15536章規定。

(1)面蓋及框座之接觸面應以車床及切削加工機等機械車"刨"平，使確實吻合，且開閉容易，各個體之外緣亦應倒角，避免傷人，人孔框蓋座加工斜度至少為8度。

(2)面蓋正面蓋徽之樣式，尺寸，標誌須依主辦單位之規格製作，以利判讀。

(3)面蓋正面中心點之樣式，尺寸及位置須依本圖規格製作，以利GIS資料庫量測製作。

(4)框蓋座高度依CNS15536章規定製作，底部外緣預留人孔頸固定螺栓孔至少6孔,其中至少3隻以上M20螺栓固定。

(5)提舉孔必須採用不穿透式方式。

(6)自動活動扣，上浮式鑄鐵框蓋，鑄鐵框蓋鉸扣及提舉孔之型式及規格僅供參考，廠商得提供相關之設計圖說，經甲方及監造單位核可後方得施作。

(7)面蓋及框座間須設置有開閉方便鉸扣裝置且可180度開起和360度旋轉功能，避免脫離，並需設置有上浮裝置、防位移裝置、防彈跳裝置。防墜落裝置採SUS304不鏽鋼材質，需附掛於人孔框座，開閉為活動式設計。

3.面蓋與框座均應於明顯適當位置以凸字加鑄"D"字樣，以表示材質為球狀石墨鑄鐵，材料應符合國家標準CNS 2869 B2118 中FCD 600-3A 之標準檢驗。

4.面蓋背面須以凸字加鑄標示製造商名稱，製造年月，面蓋正面亦應於圖面標註之西元年份區域標註實際製造年份(西元)，前述年份標註應於鑄造時一體成形，不得於生產完成後另以烙鐵方式加註。

5.面蓋背面及框座內外面，須以鋼珠噴洗乾淨後立即塗刷防鏽底漆，於乾燥後以CNS13273之環氧樹脂進行粉體塗裝，完成後之膜厚不得低於60μm面蓋正面，以鋼珠噴洗乾淨後，無須塗刷防鏽底漆與環氧樹脂柏油漆，僅需塗刷"抗滑塗料"，使抗滑係數BPN≥65。

6.突起物，圖騰及文字凸起6mm，外圈磨耗指標突起物為3mm+3mm雙層設計,不同尺寸面蓋突起物型式及數量依突起物數量表訂之。

7.面蓋抗滑係數於潮濕狀態下實測值需達65BPN以上，檢驗規定參照"交通部交通工程規範附錄(2021或最新版)"辦理。

道路用750mm耐揚壓人孔框蓋詳圖-旋入式

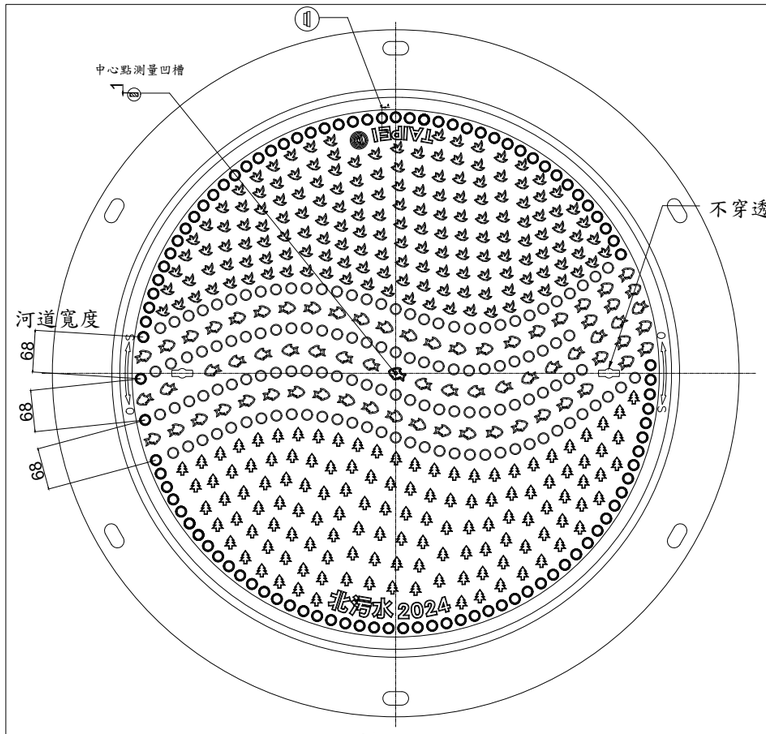

面蓋正面圖

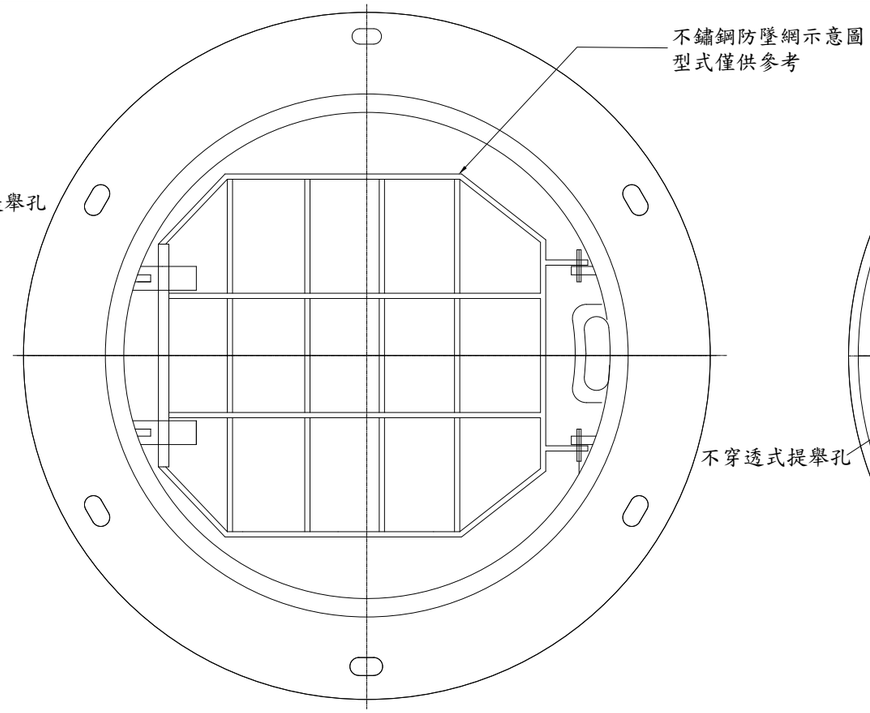

框座平面圖

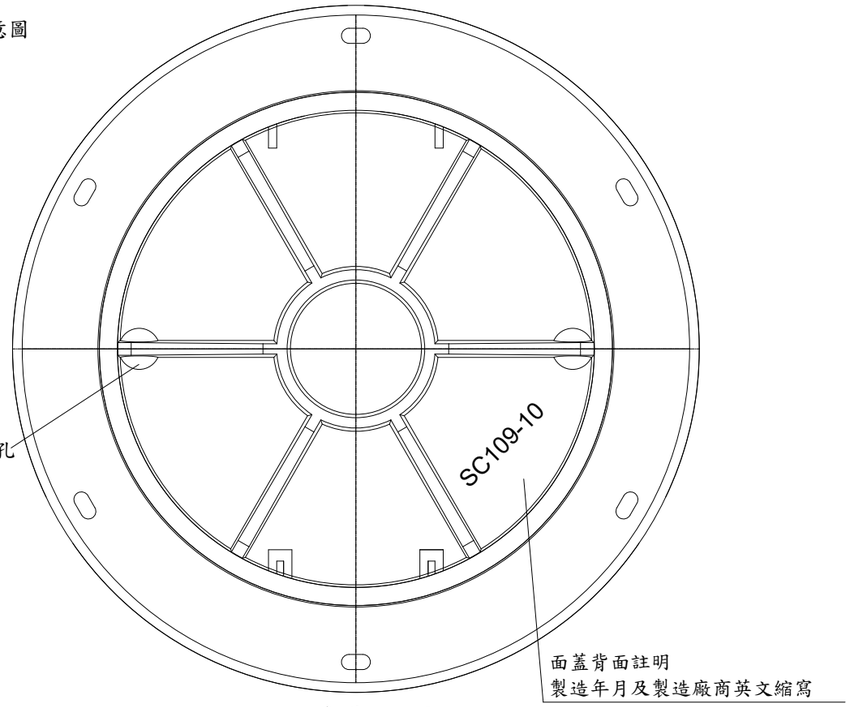

面蓋背面圖

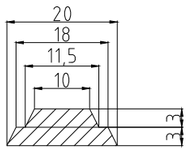

磨耗指標突起物示意圖
NTS

脫模角度=15°

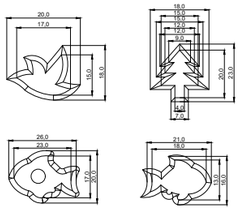

突起物尺寸
NTS

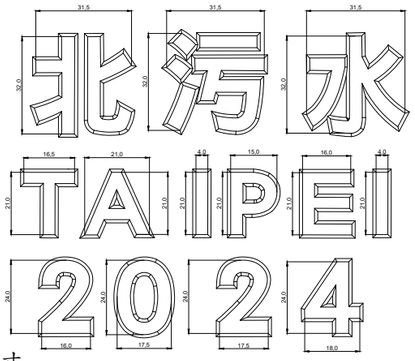

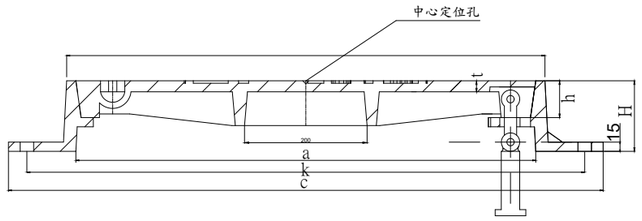

框蓋剖面示意圖
NTS

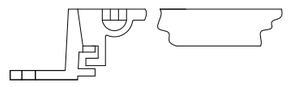

框蓋連結扣件示意圖
NTS

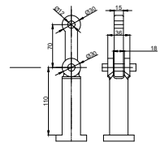

上掀及旋轉鉸扣示意圖
NTS

突起物數量	圓形（磨耗）	圓形（一般）	飛鳥	樹	魚
600	56	74	54	32	48
750	78	97	83	75	63
900	97	124	163	125	68

突起物數量表

標稱內徑	a	c	H	k	t
600	600±1.5	820±1.5	110±1.0	760±1.5	15以上±1.0
750	750±1.5	970±1.5	115±1.0	910±1.5	
900	900±1.5	1120±1.5	120±1.0	1060±1.5	

人孔框蓋尺寸表

試驗項目	標稱內徑	載重種類	試驗載重 (kN)	撓度 (mm)	卸載後殘留撓度 (mm)
撓度	600	M-14	120	2.2以下	0.3以下
		H-25	210		
	750	M-14	120	2.7以下	
		H-25	210		
	900	M-14	120	3.2以下	
		H-25	210		
靜載重	600、750、900	M-14	400	不得有破損或裂痕	
		H-25	700		

CNS 15536 A2302 下水道用球狀石墨鑄鐵框蓋 表7

項目	標準值
耐揚壓載重強度(kN)	60~106
上浮高度(mm)	20以下
殘留高度(mm)	10以下

CNS 15536 A2302 下水道用球狀石墨鑄鐵框蓋 表8

備註：

1.所有尺寸除特別註明者外，均以mm為單位。

2.面蓋及框座之型式及尺寸除下述特別說明者外，其餘僅供參考，尺寸須依設計圖上所設計尺寸，乙方於施工前，須依施工說明書規定，提送相關資料，其功能及檢驗須符合合約及CNS15536章規定。

(1)面蓋及框座之接觸面應以車床及切削加工機等機械車"刨"平，使確實吻合，且開閉容易，各個體之外緣亦應倒角，避免傷人，人孔框蓋座加工斜度至少為8度。

(2)面蓋正面蓋徽之樣式，尺寸，標誌須依主辦單位之規格製作，以利判讀。

(3)面蓋正面中心點之樣式，尺寸及位置須依本圖規格製作，以利GIS資料庫量測製作。

(4)框蓋座高度依CNS15536章規定製作，底部外緣預留人孔頸固定螺栓孔至少6孔,其中至少3隻以上M20螺栓固定。

(5)提舉孔必須採用不穿透式方式。

(6)自動活動扣，上浮式鑄鐵框蓋，鑄鐵框蓋鉸扣及提舉孔之型式及規格僅供參考，廠商得提供相關之設計圖說，經甲方及監造單位核可後方得施作。

(7)面蓋及框座間須設置有開閉方便鉸扣裝置且可180度開起和360度旋轉功能，避免脫離，並需設置有上浮裝置，防位移裝置，防彈跳裝置。防墜落裝置採SUS304不鏽鋼材質，需附掛於人孔框座，開閉為活動式設計。

3.面蓋與框座均應於明顯適當位置以凸字加鑄"D"字樣，以表示材質為球狀石墨鑄鐵，材料應符合國家標準CNS 2869 B2118 中FCD 600-3A 之標準檢驗。

4.面蓋背面須以凸字加鑄標示製造商名稱，製造年月，面蓋正面亦應於圖面標註之西元年份區域標註實際製造年份(西元)，前述年份標註應於鑄造時一體成形，不得於生產完成後另以烙鐵方式加註。

5.面蓋背面及框座內外面，須以鋼珠噴洗乾淨後立即塗刷防鏽底漆，於乾燥後以CNS13273之環氧樹脂進行粉體塗裝，完成後之膜厚不得低於60μm面蓋正面，以鋼珠噴洗乾淨後，無須塗刷防鏽底漆與環氧樹脂柏油漆，僅需塗刷"抗滑塗料"，使抗滑係數BPN≥65。

6.突起物，圖騰及文字凸起6mm，外圈磨耗指標突起物為3mm+3mm雙層設計,不同尺寸面蓋突起物型式及數量依突起物數量表訂之。

7.面蓋抗滑係數於潮濕狀態下實測值需達65BPN以上，檢驗規定參照"交通部交通工程規範附錄(2021或最新版)"辦理。

道路用900mm耐揚壓人孔框蓋詳圖-旋入式

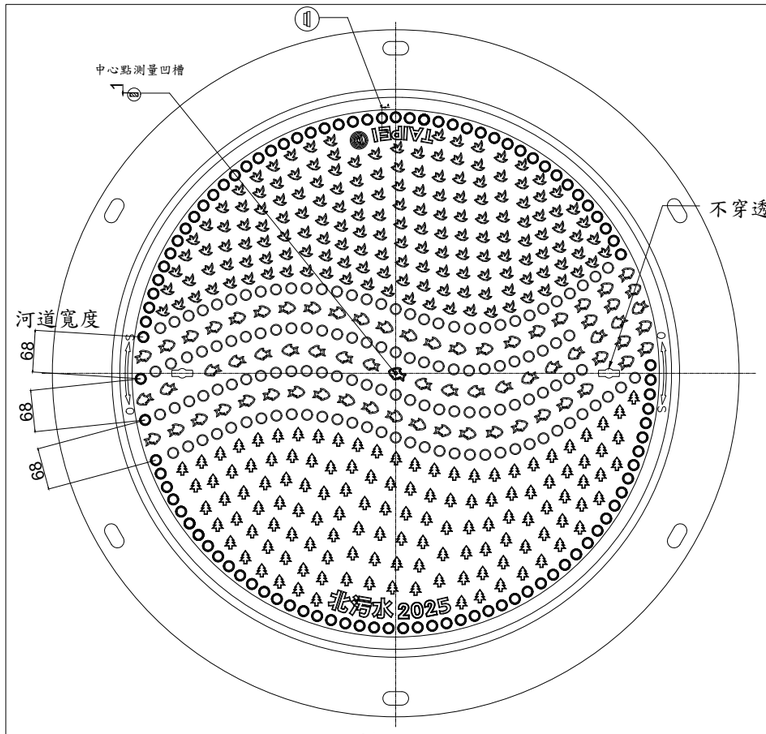

面蓋正面圖

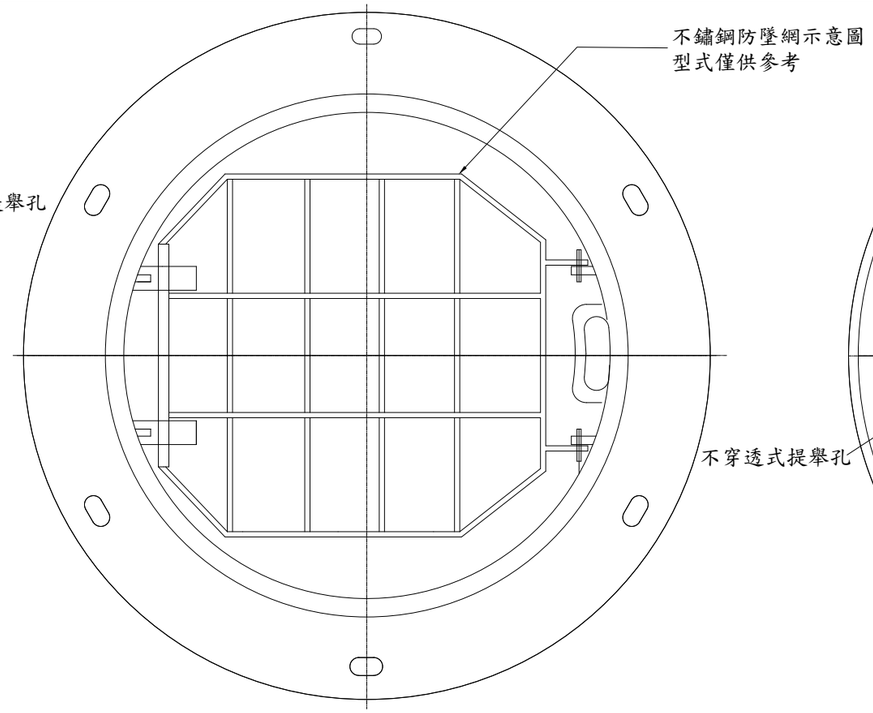

框座平面圖

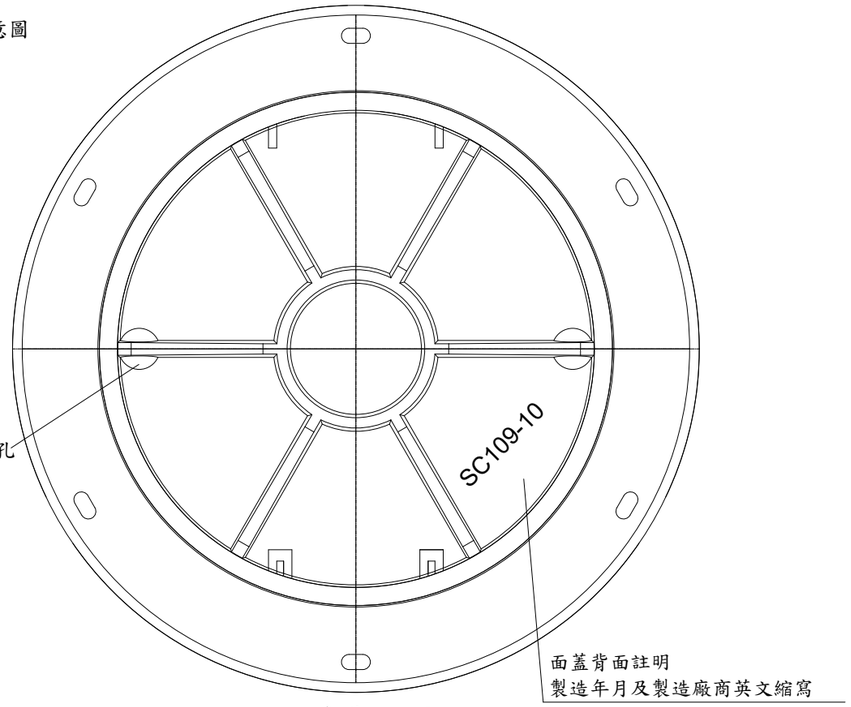

面蓋背面圖

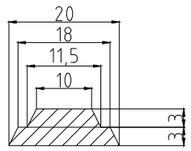

磨耗指標突起物示意圖
NTS

脫模角度=15°

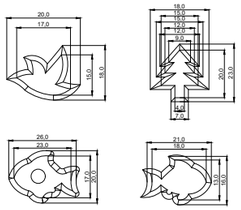

突起物尺寸
NTS

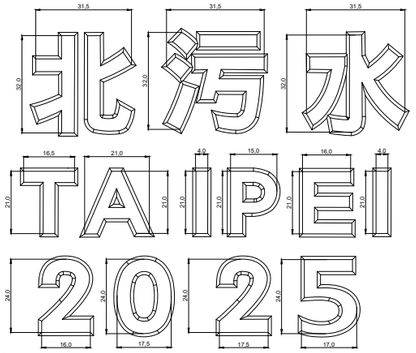

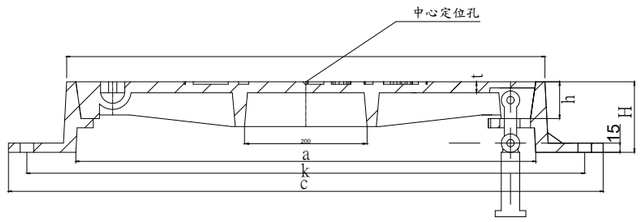

框蓋剖面示意圖
NTS

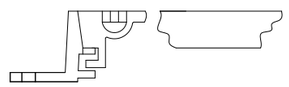

框蓋連結扣件示意圖
NTS

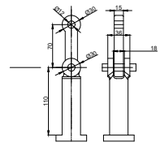

上掀及旋轉鉸扣示意圖
NTS

突起物數量	圓形（磨耗）	圓形（一般）	飛鳥	樹	魚
600	56	74	54	32	48
750	78	97	83	75	63
900	97	124	163	125	68

突起物數量表

試驗項目	標稱內徑	載重種類	試驗載重 (kN)	撓度 (mm)	卸載後殘留撓度 (mm)
撓度	600	M-14	120	2.2以下	0.3以下
		H-25	210		
	750	M-14	120	2.7以下	
		H-25	210		
	900	M-14	120	3.2以下	
		H-25	210		
靜載重	600、750、900	M-14	400	不得有破損或裂痕	
		H-25	700		

CNS 15536 A2302 下水道用球狀石墨鑄鐵框蓋 表7

標稱內徑	a	c	H	k	t
600	600±1.5	820±1.5	110±1.0	760±1.5	15以上±1.0
750	750±1.5	970±1.5	115±1.0	910±1.5	
900	900±1.5	1120±1.5	120±1.0	1060±1.5	

人孔框蓋尺寸表

項目	標準值
耐揚壓載重強度(kN)	60~106
上浮高度(mm)	20以下
殘留高度(mm)	10以下

CNS 15536 A2302 下水道用球狀石墨鑄鐵框蓋 表8

備註：

1.所有尺寸除特別註明者外，均以mm為單位。

2.面蓋及框座之型式及尺寸除下述特別說明者外，其餘僅供參考，尺寸須依設計圖上所設計尺寸，乙方於施工前，須依施工說明書規定，提送相關資料，其功能及檢驗須符合合約及CNS15536章規定。

(1)面蓋及框座之接觸面應以車床及切削加工機等機械車"刨"平，使確實吻合，且開閉容易，各個體之外緣亦應倒角，避免傷人，人孔框蓋座加工斜度至少為8度。

(2)面蓋正面蓋徽之樣式，尺寸，標誌須依主辦單位之規格製作，以利判讀。

(3)面蓋正面中心點之樣式，尺寸及位置須依本圖規格製作，以利GIS資料庫量測製作。

(4)框蓋座高度依CNS15536章規定製作，底部外緣預留人孔頸固定螺栓孔至少6孔,其中至少3隻以上M20螺栓固定。

(5)提舉孔必須採用不穿透式方式。

(6)自動活動扣，上浮式鑄鐵框蓋，鑄鐵框蓋鉸扣及提舉孔之型式及規格僅供參考，廠商得提供相關之設計圖說，經甲方及監造單位核可後方得施作。

(7)面蓋及框座間須設置有開閉方便鉸扣裝置且可180度開起和360度旋轉功能，避免脫離，並需設置有上浮裝置，防位移裝置，防彈跳裝置。防墜落裝置採SUS304不鏽鋼材質，需附掛於人孔框座，開閉為活動式設計。

3.面蓋與框座均應於明顯適當位置以凸字加鑄"D"字樣，以表示材質為球狀石墨鑄鐵，材料應符合國家標準CNS 2869 B2118 中FCD 600-3A 之標準檢驗。

4.面蓋背面須以凸字加鑄標示製造商名稱，製造年月，面蓋正面亦應於圖面標註之西元年份區域標註實際製造年份(西元)，前述年份標註應於鑄造時一體成形，不得於生產完成後另以烙鐵方式加註。

5.面蓋背面及框座內外面，須以鋼珠噴洗乾淨後立即塗刷防鏽底漆，於乾燥後以CNS13273之環氧樹脂進行粉體塗裝，完成後之膜厚不得低於60μm面蓋正面，以鋼珠噴洗乾淨後，無須塗刷防鏽底漆與環氧樹脂柏油漆，僅需塗刷"抗滑塗料"，使抗滑係數BPN≥65。

6.突起物，圖騰及文字凸起6mm，外圈磨耗指標突起物為3mm+3mm雙層設計,不同尺寸面蓋突起物型式及數量依突起物數量表訂之。

7.面蓋抗滑係數於潮濕狀態下實測值需達65BPN以上，檢驗規定參照"交通部交通工程規範附錄(2021或最新版)"辦理。

道路用900mm耐揚壓人孔框蓋詳圖-旋入式

面蓋正面圖

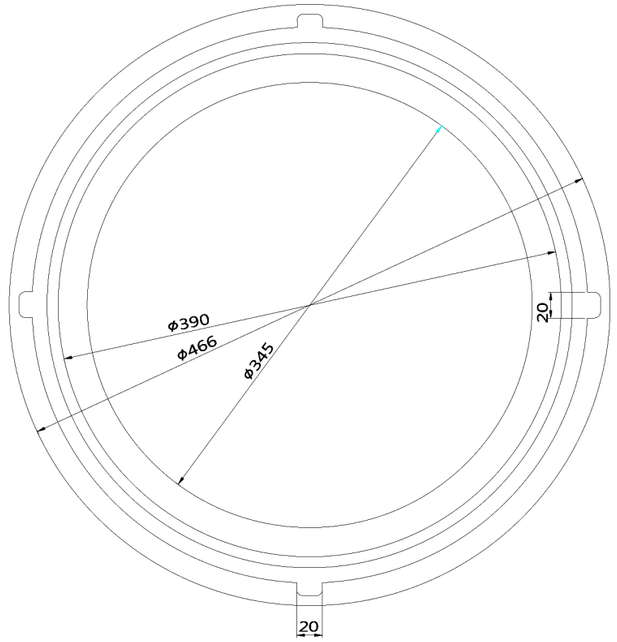

框座平面圖

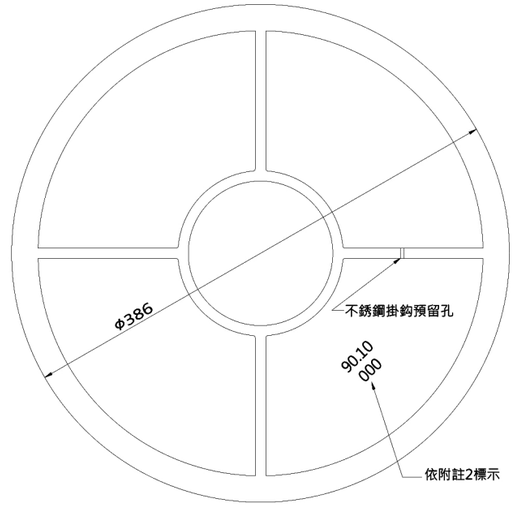

面蓋背面圖

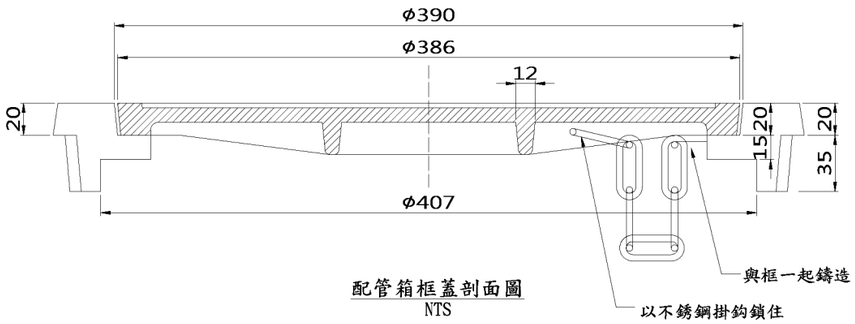

配管箱框蓋剖面圖
NTS

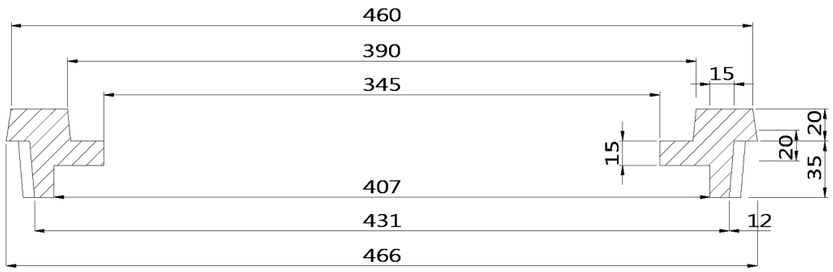

配管箱框剖面圖
NTS

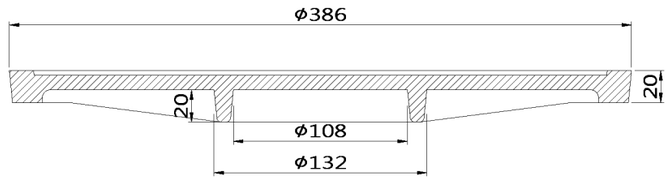

配管箱蓋板剖面圖
NTS

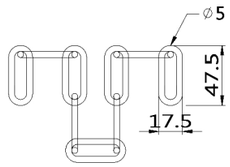

φ5mm不繡鋼鍊條 L=50cm（市售規格品）

固定鍊條詳圖
NTS

備註：
1. 尺度單位為公釐。
2. 配管箱蓋背面須以凸字加鑄產品標示
   製造年月及製造商名稱。
3. 配管箱蓋板應有半徑R=8m以上凸弧度。
4. 不銹鋼材質應符合CNS 8499 G3164 之304類不銹鋼規定。
5. 框蓋材質均為球狀石墨鑄鐵。
6. 本體球狀石墨鑄鐵人孔框蓋詳圖依據"臺北市政府工務局衛生下水道工程處工程標準圖"。配管箱蓋外露面設計海綿城市圖形。
7. 相關配件規定參照"臺北市政府工務局衛生下水道工程處工程標準圖"。

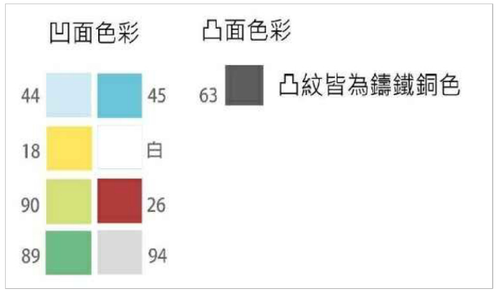

備註:
1. 本彩繪人孔蓋顏色為九色,顏色色號如表所示
2. 顏料塗色範圍為圖案之凹面處,其餘為上色之凹凸面處以鑄鐵原色呈現
3. 本色號依據油漆工會色卡選取

44淺天藍	18純黃	90椰子綠	89翠玉	63深灰
45天藍	白	26棕色	94灰藍	

4. 塗裝表面漆上含玻璃珠透明漆增加防滑度

人行道、後巷用345mm彩繪配管箱詳圖

面蓋正面圖

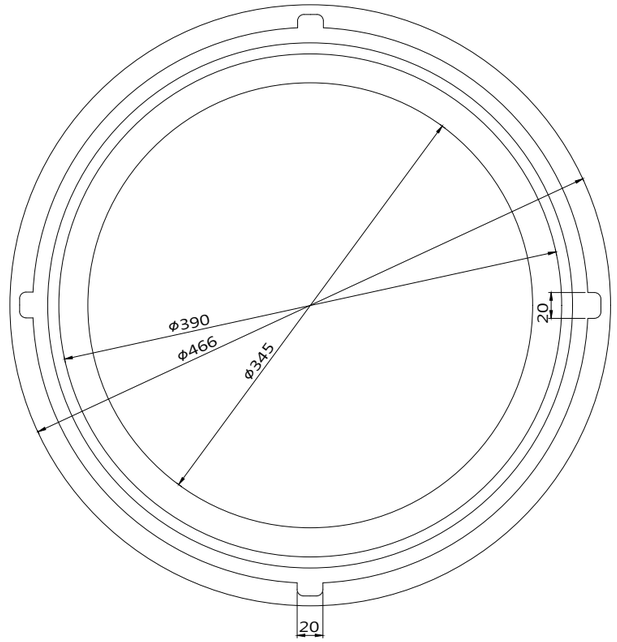

框座平面圖

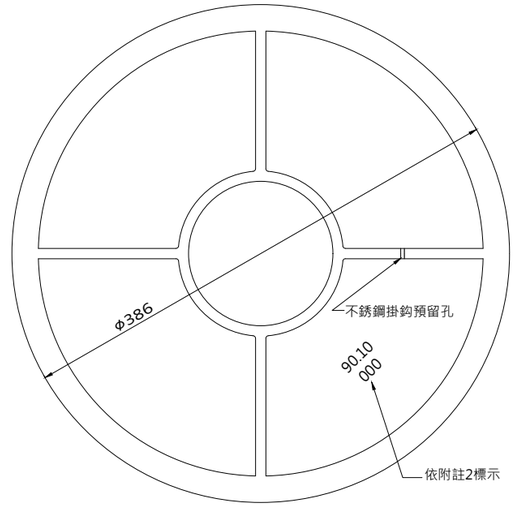

面蓋背面圖

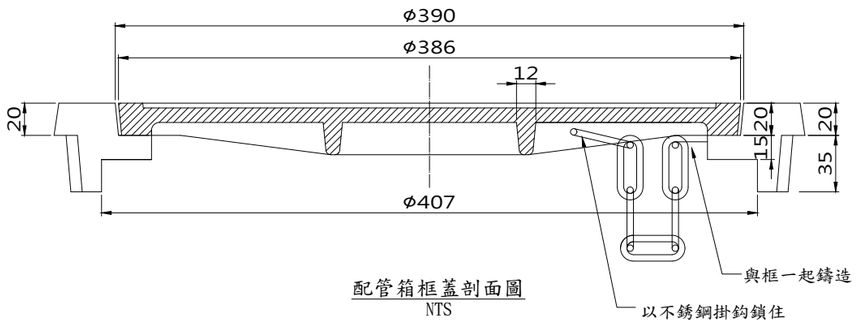

配管箱框蓋剖面圖
NTS

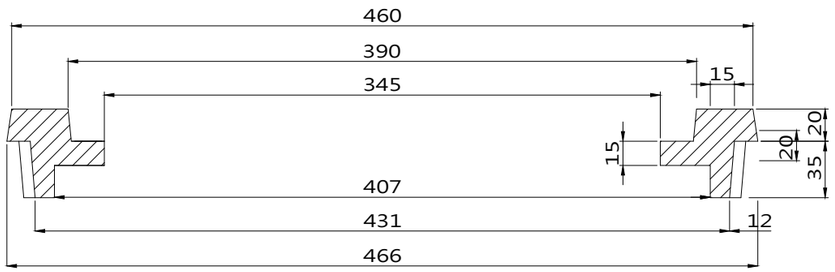

配管箱框剖面圖
NTS

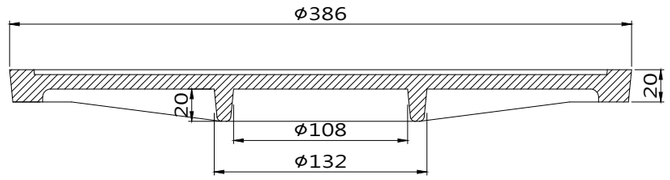

配管箱蓋板剖面圖
NTS

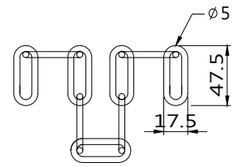

φ5mm不繡鋼鍊條 L=50cm（市售規格品）

固定鍊條詳圖
NTS

備註：
1. 尺度單位為公釐。
2. 配管箱蓋背面須以凸字加鑄產品標示
   製造年月及製造商名稱。
3. 配管箱蓋板應有半徑R=8m以上凸弧度。
4. 不銹鋼材質應符合CNS 8499 G3164 之304類不銹鋼規定。
5. 框蓋材質均為球狀石墨鑄鐵。
6. 本體球狀石墨鑄鐵人孔框蓋詳圖依據"臺北市政府工務局衛生下水道工程處工程標準圖"。配管箱蓋外露面設計海綿城市圖形。
7.相關配件規定參照"臺北市政府工務局衛生下水道工程處工程標準圖"。

人行道、後巷用345mm配管箱詳圖

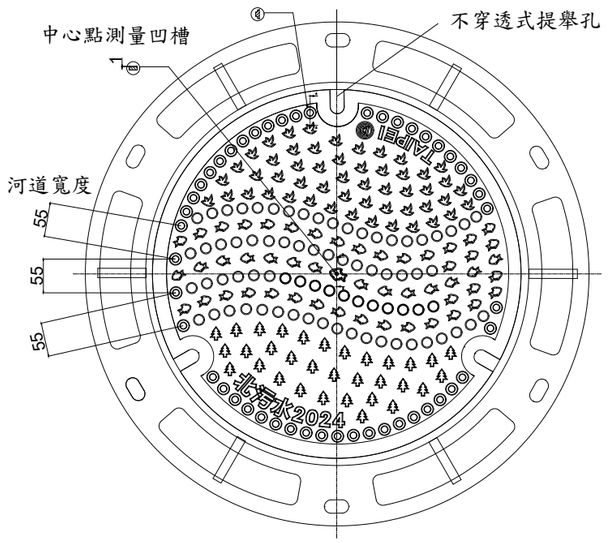

面蓋正面圖

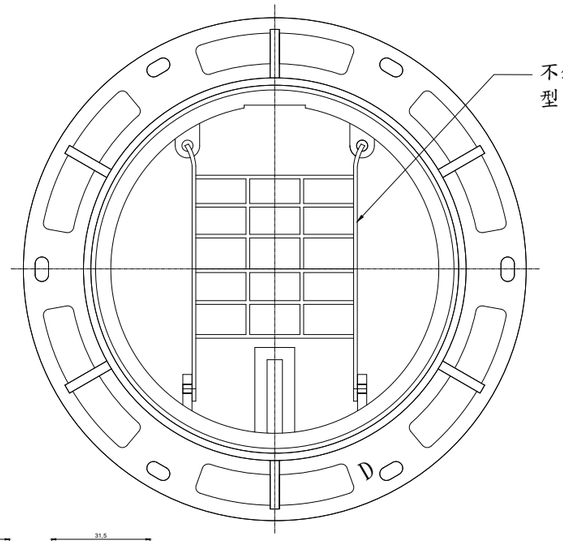

框座平面圖

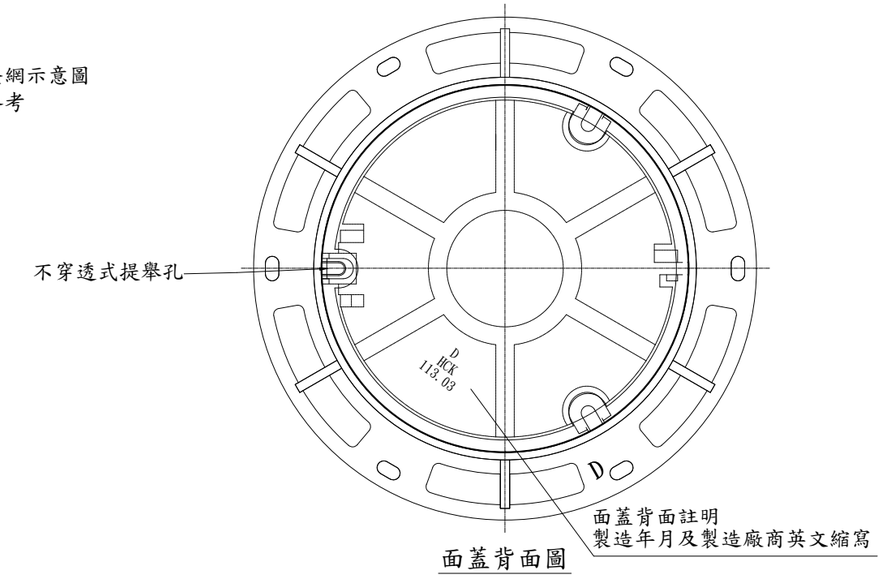

面蓋背面圖

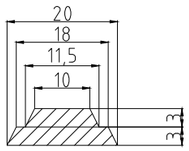

磨耗指標突起物示意圖
NTS

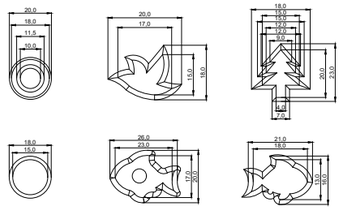

脫模角度=15°

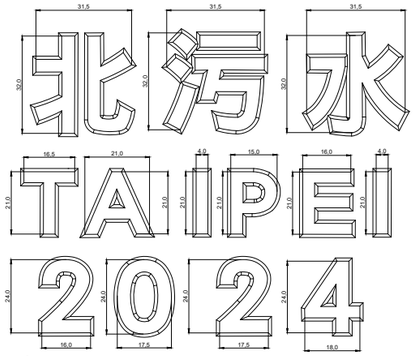

突起物尺寸
NTS

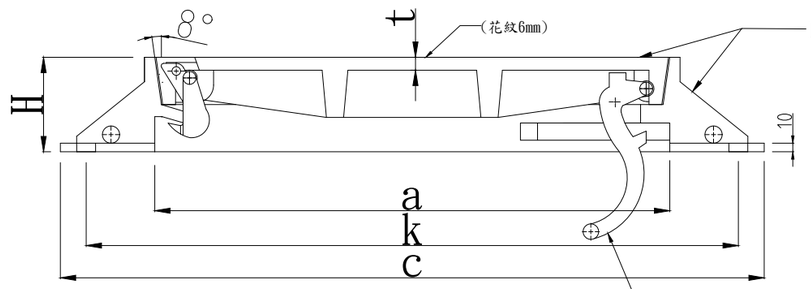

框蓋剖面示意圖
NTS

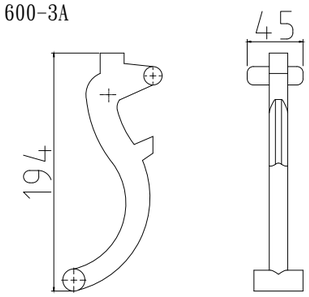

框蓋連結扣件示意圖
NTS

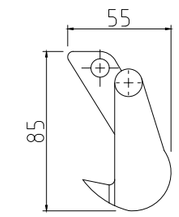

卡榫示意圖
NTS

突起物數量	圓形（磨耗）	圓形（一般）	飛鳥	樹	魚
600	48	74	52	32	51
750	69	97	83	71	65
900	89	124	162	122	70

突起物數量表

試驗項目	標稱內徑	載重種類	試驗載重 (kN)	撓度 (mm)	卸載後殘留撓度 (mm)
撓度	600	M-14	120	2.2以下	0.3以下
		H-25	210		
	750	M-14	120	2.7以下	
		H-25	210		
	900	M-14	120	3.2以下	
		H-25	210		
靜載重	600、750、900	M-14	400	不得有破損或裂痕	
		H-25	700		

CNS 15536 A2302 下水道用球狀石墨鑄鐵框蓋 表7

標稱內徑	a	c	H	k	t
600	600±1.5	820±1.5	110±1.0	760±1.5	15以上±1.0
750	750±1.5	970±1.5	115±1.0	910±1.5	
900	900±1.5	1120±1.5	120±1.0	1060±1.5	

人孔框蓋尺寸表

項目	標準值
耐揚壓載重強度(kN)	60~106
上浮高度(mm)	20以下
殘留高度(mm)	10以下

CNS 15536 A2302 下水道用球狀石墨鑄鐵框蓋 表8

備註：

1.所有尺寸除特別註明者外，均以mm為單位。

2.面蓋及框座之型式及尺寸除下述特別說明者外，其餘僅供參考，尺寸須依設計圖上所設計尺寸，乙方於施工前，須依施工說明書規定，提送相關資料，其功能及檢驗須符合合約及CNS15536章規定。

(1)面蓋及框座之接觸面應以車床及切削加工機等機械車"刨"平，使確實吻合，且開閉容易，各個體之外緣亦應倒角，避免傷人，人孔框蓋座加工斜度至少為8度。

(2)面蓋正面蓋徽之樣式，尺寸，標誌須依主辦單位之規格製作，以利判讀。

(3)面蓋正面中心點之樣式，尺寸及位置須依本圖規格製作，以利GIS資料庫量測製作。

(4)框蓋座高度依CNS15536章規定製作，底部外緣預留人孔頸固定螺栓孔至少6孔,其中至少3隻以上M20螺栓固定。

(5)提舉孔必須採用不穿透式方式。

(6)自動活動扣，上浮式鑄鐵框蓋，鑄鐵框蓋鈕扣及提舉孔之型式及規格僅供參考，廠商得提供相關之設計圖說，經甲方及監造單位核可後方得施作。

(7)面蓋及框座間須設置有開閉方便鈕扣裝置且可180度開起和360度旋轉功能，避免脫離，並需設置有上浮裝置，防位移裝置，防彈跳裝置。防墜落裝置採SUS304不鏽鋼材質，需附掛於人孔框座，開閉為活動式設計。

3.面蓋與框座均應於明顯適當位置以凸字加鑄"D"字樣，以表示材質為球狀石墨鑄鐵，材料應符合國家標準CNS 2869 B2118 中FCD 600-3A 之標準檢驗。

4.面蓋背面須以凸字加鑄標示製造商名稱，製造年月，面蓋正面亦應於圖面標註之西元年份區域標註實際製造年份(西元)，前述年份標註應於鑄造時一體成形，不得於生產完成後另已烙鐵方式加註。

5.面蓋背面及框座內外面，須以鋼珠噴洗乾淨後立即塗刷防鏽底漆，於乾燥後以CNS13273之環氧樹脂進行粉體塗裝，完成後之膜厚不得低於60μm面蓋正面，以鋼珠噴洗乾淨後，無須塗刷防鏽底漆與環氧樹脂柏油漆，僅需塗刷"抗滑塗料"，使抗滑係數BPN≥65。

6.突起物、圖騰及文字凸起6mm，外圈磨耗指標突起物為3mm+3mm雙層設計,不同尺寸面蓋突起物型式及數量依突起物數量表訂之。

7.面蓋抗滑係數於潮濕狀態下實測值需達65BPN以上，檢驗規定參照"交通部交通工程規範附錄(2021或最新版)"辦理。

道路用600mm耐揚壓人孔框蓋詳圖-卡扣式

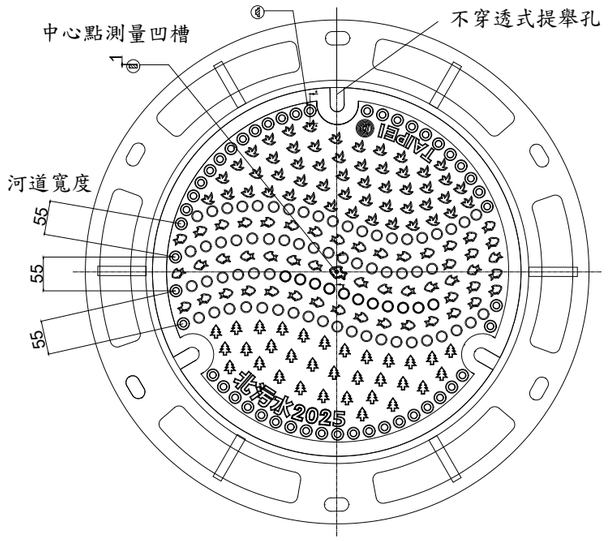

面蓋正面圖

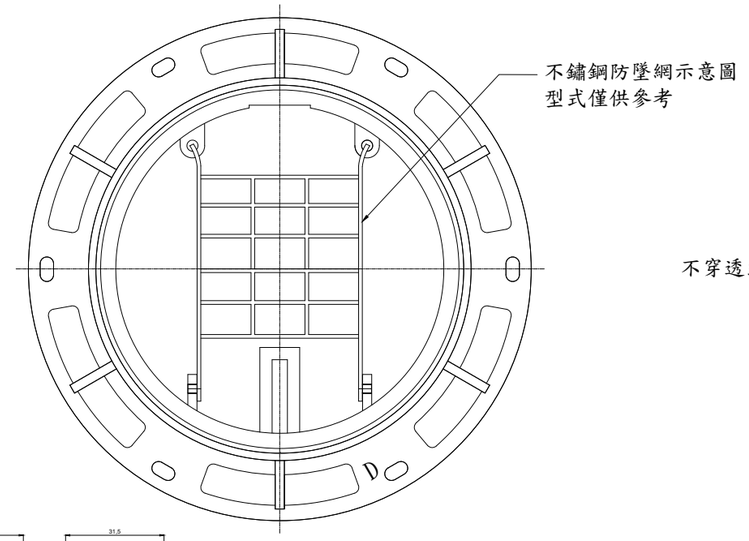

框座平面圖

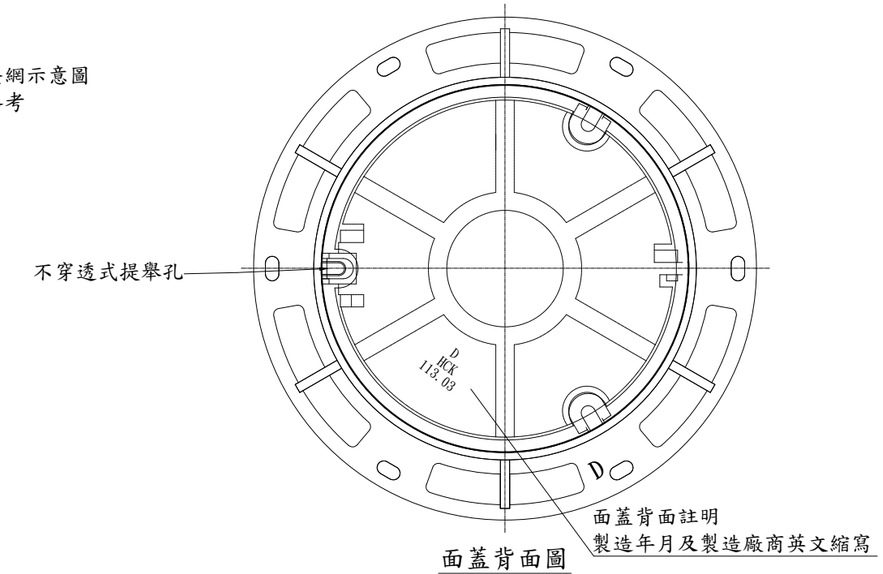

面蓋背面圖

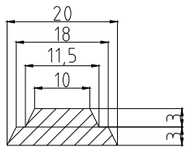

磨耗指標突起物示意圖
NTS

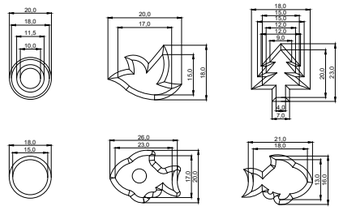

脫模角度=15°

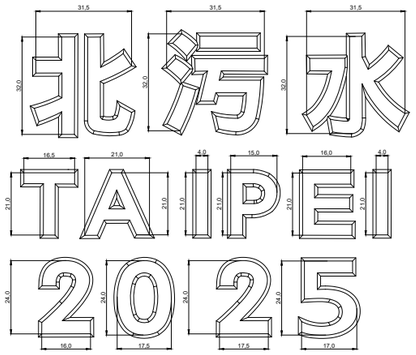

突起物尺寸
NTS

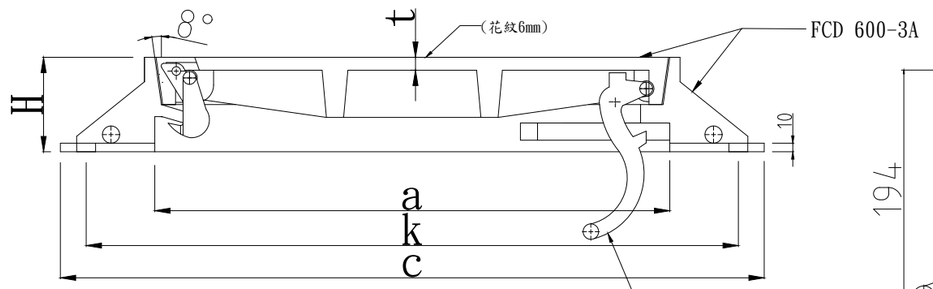

框蓋剖面示意圖
NTS

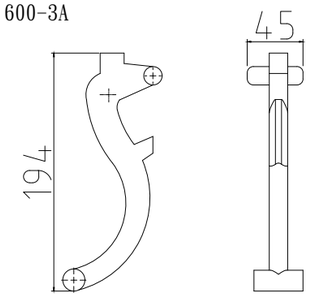

框蓋連結扣件示意圖
NTS

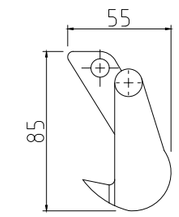

卡榫示意圖
NTS

突起物數量	圓形（磨耗）	圓形（一般）	飛鳥	樹	魚
600	48	74	52	32	51
750	69	97	83	71	65
900	89	124	162	122	70

突起物數量表

試驗項目	標稱內徑	載重種類	試驗載重 (kN)	撓度 (mm)	卸載後殘留撓度 (mm)
撓度	600	M-14	120	2.2以下	0.3以下
		H-25	210		
	750	M-14	120	2.7以下	
		H-25	210		
	900	M-14	120	3.2以下	
		H-25	210		
靜載重	600、750、900	M-14	400	不得有破損或裂痕	
		H-25	700		

CNS 15536 A2302 下水道用球狀石墨鑄鐵框蓋 表7

標稱內徑	a	c	H	k	t
600	600±1.5	820±1.5	110±1.0	760±1.5	15以上±1.0
750	750±1.5	970±1.5	115±1.0	910±1.5	
900	900±1.5	1120±1.5	120±1.0	1060±1.5	

人孔框蓋尺寸表

項目	標準值
耐揚壓載重強度(kN)	60~106
上浮高度(mm)	20以下
殘留高度(mm)	10以下

CNS 15536 A2302 下水道用球狀石墨鑄鐵框蓋 表8

備註：

1.所有尺寸除特別註明者外，均以mm為單位。

2.面蓋及框座之型式及尺寸除下述特別說明者外，其餘僅供參考，尺寸須依設計圖上所設計尺寸，乙方於施工前，須依施工說明書規定，提送相關資料，其功能及檢驗須符合合約及CNS15536章規定。

(1)面蓋及框座之接觸面應以車床及切削加工機等機械車"刨"平，使確實吻合，且開閉容易，各個體之外緣亦應倒角，避免傷人，人孔框蓋座加工斜度至少為8度。

(2)面蓋正面蓋徽之樣式，尺寸，標誌須依主辦單位之規格製作，以利判讀。

(3)面蓋正面中心點之樣式，尺寸及位置須依本圖規格製作，以利GIS資料庫量測製作。

(4)框蓋座高度依CNS15536章規定製作，底部外緣預留人孔頸固定螺栓孔至少6孔,其中至少3隻以上M20螺栓固定。

(5)提舉孔必須採用不穿透式方式。

(6)自動活動扣，上浮式鑄鐵框蓋，鑄鐵框蓋鉸扣及提舉孔之型式及規格僅供參考，廠商得提供相關之設計圖說，經甲方及監造單位核可後方得施作。

(7)面蓋及框座間須設置有開閉方便鉸扣裝置且可180度開起和360度旋轉功能，避免脫離，並需設置有上浮裝置，防位移裝置，防彈跳裝置。防墜落裝置採SUS304不鏽鋼材質，需附掛於人孔框座，開閉為活動式設計。

3.面蓋與框座均應於明顯適當位置以凸字加鑄"D"字樣，以表示材質為球狀石墨鑄鐵，材料應符合國家標準CNS 2869 B2118 中FCD 600-3A 之標準檢驗。

4.面蓋背面須以凸字加鑄標示製造商名稱，製造年月，面蓋正面亦應於圖面標註之西元年份區域標註實際製造年份(西元)，前述年份標註應於鑄造時一體成形，不得於生產完成後另已烙鐵方式加註。

5.面蓋背面及框座內外面，須以鋼珠噴洗乾淨後立即塗刷防鏽底漆，於乾燥後以CNS13273之環氧樹脂進行粉體塗裝，完成後之膜厚不得低於60μm面蓋正面，以鋼珠噴洗乾淨後，無須塗刷防鏽底漆與環氧樹脂柏油漆，僅需塗刷"抗滑塗料"，使抗滑係數BPN≥65。

6.突起物、圖騰及文字凸起6mm，外圈磨耗指標突起物為3mm+3mm雙層設計,不同尺寸面蓋突起物型式及數量依突起物數量表訂之。

7.面蓋抗滑係數於潮濕狀態下實測值需達65BPN以上，檢驗規定參照"交通部交通工程規範附錄(2021或最新版)"辦理。

道路用600mm耐揚壓人孔框蓋詳圖-卡扣式

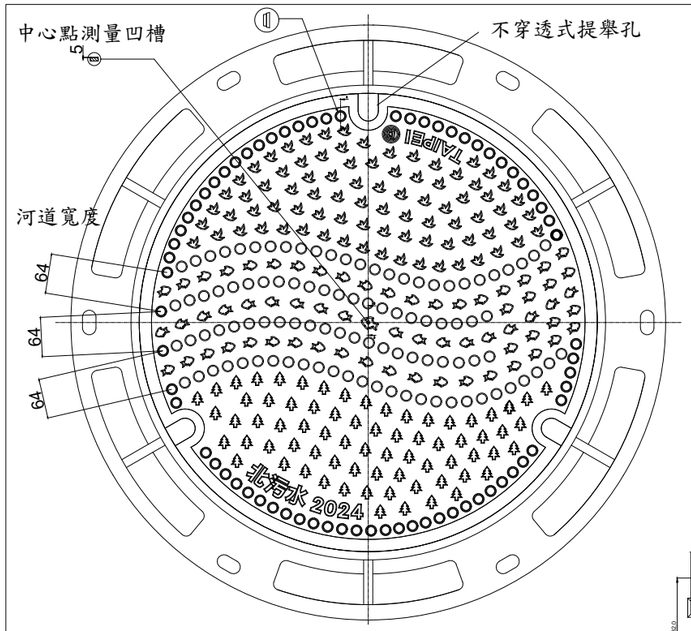

面蓋正面圖

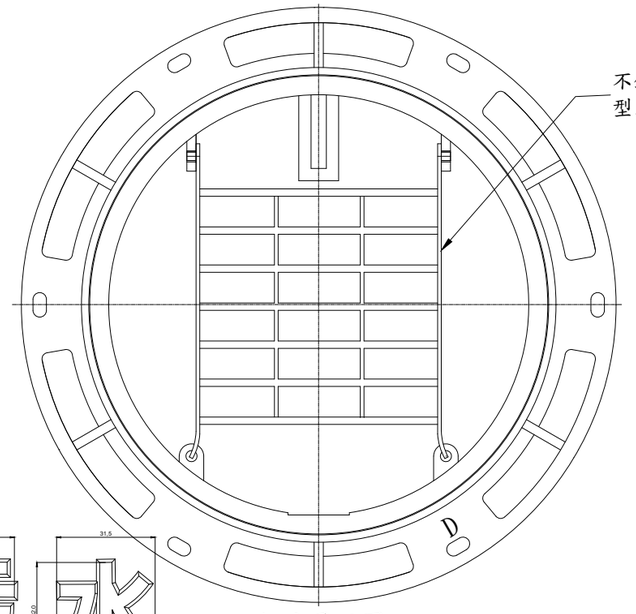

框座平面圖

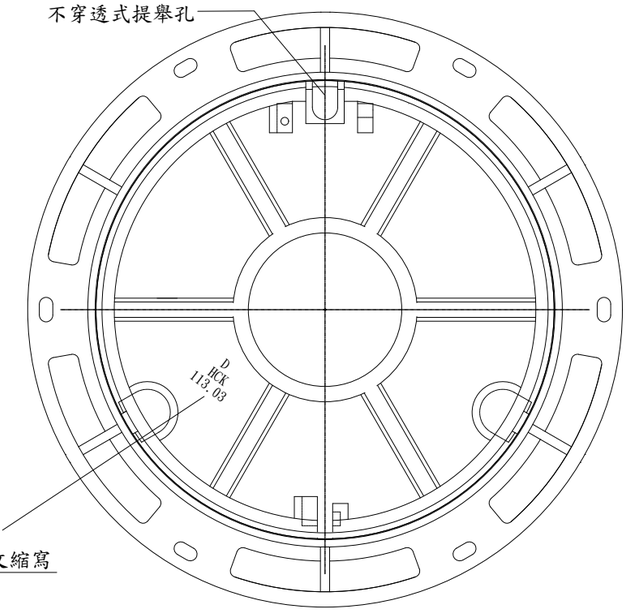

面蓋背面圖

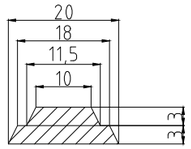

磨耗指標突起物示意圖
NTS

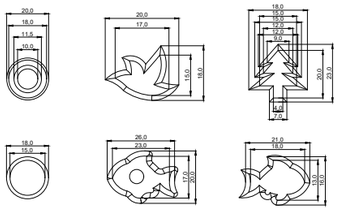

脫模角度=15°

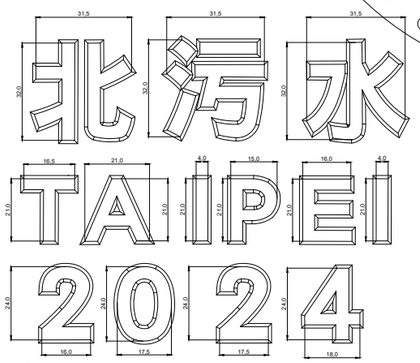

突起物尺寸
NTS

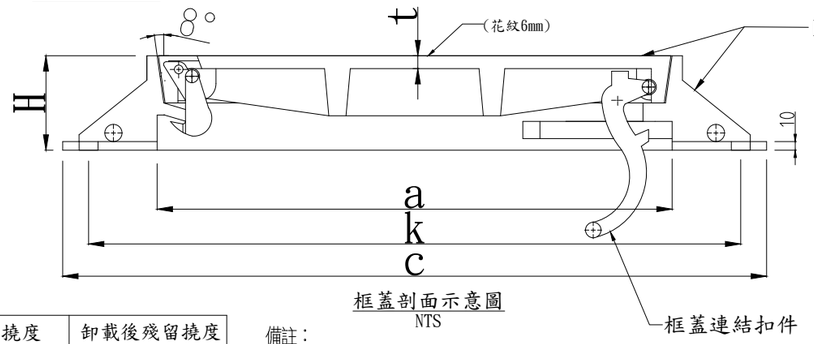

框蓋剖面示意圖
NTS

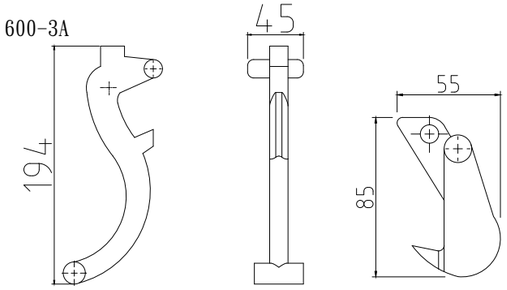

框蓋連結扣件示意圖
NTS

卡榫示意圖
NTS

突起物數量	圓形(磨耗)	圓形(一般)	飛鳥	樹	魚
600	48	74	52	32	51
750	69	97	83	71	65
900	89	124	162	122	70

突起物數量表

試驗項目	標稱內徑	載重種類	試驗載重(kN)	撓度(mm)	卸載後殘留撓度(mm)
撓度	600	M-14	120	2.2以下	0.3以下
		H-25	210		
	750	M-14	120	2.7以下	
		H-25	210		
	900	M-14	120	3.2以下	
		H-25	210		
靜載重	600、750、900	M-14	400	不得有破損或裂痕	
		H-25	700		

CNS 15536 A2302 下水道用球狀石墨鑄鐵框蓋 表7

標稱內徑	a	c	H	k	t
600	600±1.5	820±1.5	110±1.0	760±1.5	15以上±1.0
750	750±1.5	970±1.5	115±1.0	910±1.5	
900	900±1.5	1120±1.5	120±1.0	1060±1.5	

人孔框蓋尺寸表

項目	標準值
耐揚壓載重強度(kN)	60~106
上浮高度(mm)	20以下
殘留高度(mm)	10以下

CNS 15536 A2302 下水道用球狀石墨鑄鐵框蓋 表8

備註：

1.所有尺寸除特別註明者外，均以mm為單位。

2.面蓋及框座之型式及尺寸除下述特別說明者外，其餘僅供參考，尺寸須依設計圖上所設計尺寸，乙方於施工前，須依施工說明書規定，提送相關資料，其功能及檢驗須符合合約及CNS15536章規定。

(1)面蓋及框座之接觸面應以車床及切削加工機等機械車"刨"平，使確實吻合，且開閉容易，各個體之外緣亦應倒角，避免傷人，人孔框蓋座加工斜度至少為8度。

(2)面蓋正面蓋徽之樣式，尺寸，標誌須依主辦單位之規格製作，以利判讀。

(3)面蓋正面中心點之樣式，尺寸及位置須依本圖規格製作，以利GIS資料庫量測製作。

(4)框蓋座高度依CNS15536章規定製作，底部外緣預留人孔頸固定螺栓孔至少6孔,其中至少3隻以上M20螺栓固定。

(5)提舉孔必須採用不穿透式方式。

(6)自動活動扣，上浮式鑄鐵框蓋，鑄鐵框蓋鉸扣及提舉孔之型式及規格僅供參考，廠商得提供相關之設計圖說，經甲方及監造單位核可後方得施作。

(7)面蓋及框座間須設置有開閉方便鉸扣裝置且可180度開起和360度旋轉功能，避免脫離，並需設置有上浮裝置、防位移裝置，防彈跳裝置。防墜落裝置採SUS304不鏽鋼材質，需附掛於人孔框座，開閉為活動式設計。

3.面蓋與框座均應於明顯適當位置以凸字加鑄"D"字樣，以表示材質為球狀石墨鑄鐵，材料應符合國家標準CNS 2869 B2118 中FCD 600-3A 之標準檢驗。

4.面蓋背面須以凸字加鑄標示製造商名稱，製造年月，面蓋正面亦應於圖面標註之西元年份區域標註實際製造年份(西元)，前述年份標註應於鑄造時一體成形，不得於生產完成後另已烙鐵方式加註。

5.面蓋背面及框座內外面，須以鋼珠噴洗乾淨後立即塗刷防鏽底漆，於乾燥後以CNS13273之環氧樹脂進行粉體塗裝，完成後之膜厚不得低於60μm面蓋正面，以鋼珠噴洗乾淨後，無須塗刷防鏽底漆與環氧樹脂柏油漆，僅需塗刷"抗滑塗料"，使抗滑係數BPN≥65。

6.突起物，圖騰及文字凸起6mm，外圈磨耗指標突起物為3mm+3mm雙層設計,不同尺寸面蓋突起物型式及數量依突起物數量表訂之。

7.面蓋抗滑係數於潮濕狀態下實測值需達65BPN以上，檢驗規定參照"交通部交通工程規範附錄(2021或最新版)"辦理。

道路用750mm耐揚壓人孔框蓋詳圖-卡扣式

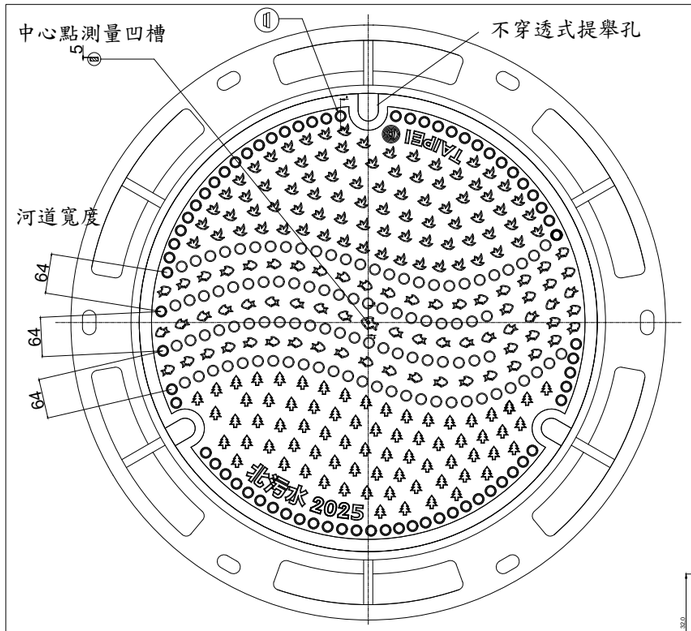

面蓋正面圖

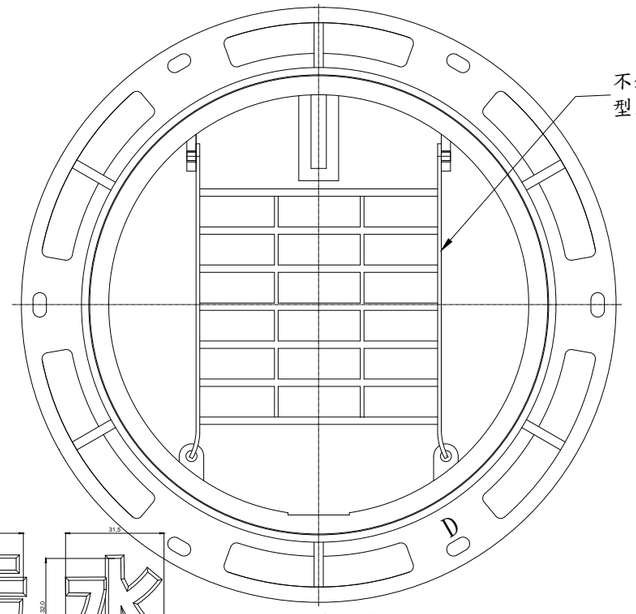

框座平面圖

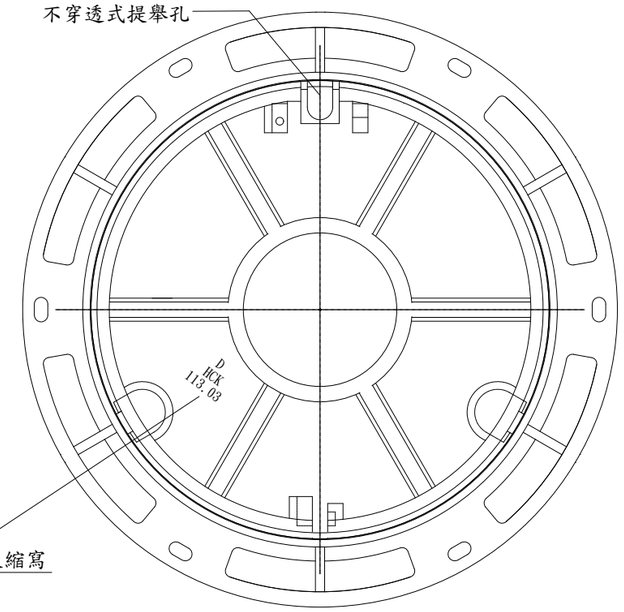

面蓋背面圖

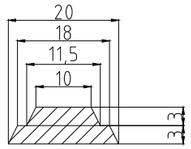

磨耗指標突起物示意圖
NTS

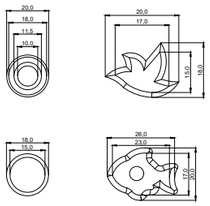

脫模角度=15°

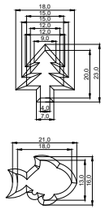

突起物尺寸
NTS

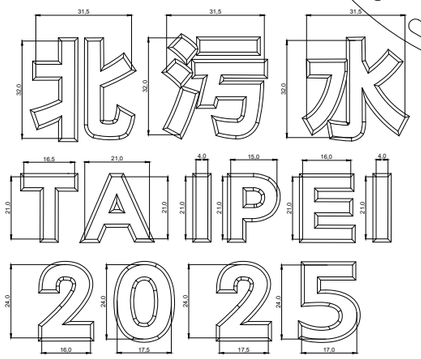

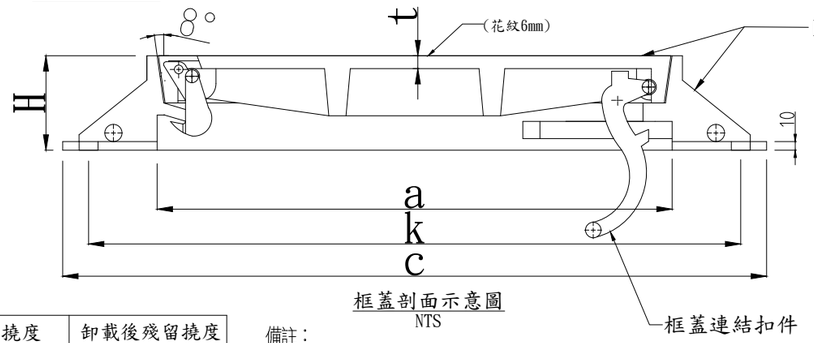

框蓋剖面示意圖
NTS

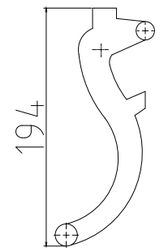

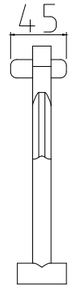

框蓋連結扣件示意圖
NTS

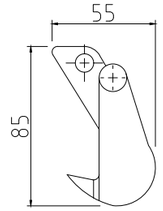

卡榫示意圖
NTS

突起物數量	圓形(磨耗)	圓形(一般)	飛鳥	樹	魚
600	48	74	52	32	51
750	69	97	83	71	65
900	89	124	162	122	70

突起物數量表

試驗項目	標稱內徑	載重種類	試驗載重(kN)	撓度(mm)	卸載後殘留撓度(mm)
撓度	600	M-14	120	2.2以下	0.3以下
		H-25	210		
	750	M-14	120	2.7以下	
		H-25	210		
	900	M-14	120	3.2以下	
		H-25	210		
靜載重	600、750、900	M-14	400	不得有破損或裂痕	
		H-25	700		

CNS 15536 A2302 下水道用球狀石墨鑄鐵框蓋 表7

標稱內徑	a	c	H	k	t
600	600±1.5	820±1.5	110±1.0	760±1.5	15以上±1.0
750	750±1.5	970±1.5	115±1.0	910±1.5	
900	900±1.5	1120±1.5	120±1.0	1060±1.5	

人孔框蓋尺寸表

項目	標準值
耐揚壓載重強度(kN)	60~106
上浮高度(mm)	20以下
殘留高度(mm)	10以下

CNS 15536 A2302 下水道用球狀石墨鑄鐵框蓋 表8

備註：

1.所有尺寸除特別註明者外，均以mm為單位。

2.面蓋及框座之型式及尺寸除下述特別說明者外，其餘僅供參考，尺寸須依設計圖上所設計尺寸，乙方於施工前，須依施工說明書規定，提送相關資料，其功能及檢驗須符合合約及CNS15536章規定。

(1)面蓋及框座之接觸面應以車床及切削加工機等機械車"刨"平，使確實吻合，且開閉容易，各個體之外緣亦應倒角，避免傷人，人孔框蓋座加工斜度至少為8度。

(2)面蓋正面蓋徽之樣式，尺寸，標誌須依主辦單位之規格製作，以利判讀。

(3)面蓋正面中心點之樣式，尺寸及位置須依本圖規格製作，以利GIS資料庫量測製作。

(4)框蓋座高度依CNS15536章規定製作，底部外緣預留人孔頸固定螺栓孔至少6孔,其中至少3隻以上M20螺栓固定。

(5)提舉孔必須採用不穿透式方式。

(6)自動活動扣，上浮式鑄鐵框蓋，鑄鐵框蓋鉸扣及提舉孔之型式及規格僅供參考，廠商得提供相關之設計圖說，經甲方及監造單位核可後方得施作。

(7)面蓋及框座間須設置有開閉方便鉸扣裝置且可180度開起和360度旋轉功能，避免脫離，並需設置有上浮裝置、防位移裝置，防彈跳裝置。防墜落裝置採SUS304不鏽鋼材質，需附掛於人孔框座，開閉為活動式設計。

3.面蓋與框座均應於明顯適當位置以凸字加鑄"D"字樣，以表示材質為球狀石墨鑄鐵，材料應符合國家標準CNS 2869 B2118 中FCD 600-3A 之標準檢驗。

4.面蓋背面須以凸字加鑄標示製造商名稱，製造年月，面蓋正面亦應於圖面標註之西元年份區域標註實際製造年份(西元)，前述年份標註應於鑄造時一體成形，不得於生產完成後另已烙鐵方式加註。

5.面蓋背面及框座內外面，須以鋼珠噴洗乾淨後立即塗刷防鏽底漆，於乾燥後以CNS13273之環氧樹脂進行粉體塗裝，完成後之膜厚不得低於60μm 面蓋正面，以鋼珠噴洗乾淨後，無須塗刷防鏽底漆與環氧樹脂柏油漆，僅需塗刷"抗滑塗料"，使抗滑係數BPN≥65。

6.突起物，圖騰及文字凸起6mm，外圈磨耗指標突起物為3mm+3mm雙層設計,不同尺寸面蓋突起物型式及數量依突起物數量表訂之。

7.面蓋抗滑係數於潮濕狀態下實測值需達65BPN以上，檢驗規定參照"交通部交通工程規範附錄(2021或最新版)"辦理。

道路用750mm耐揚壓人孔框蓋詳圖-卡扣式

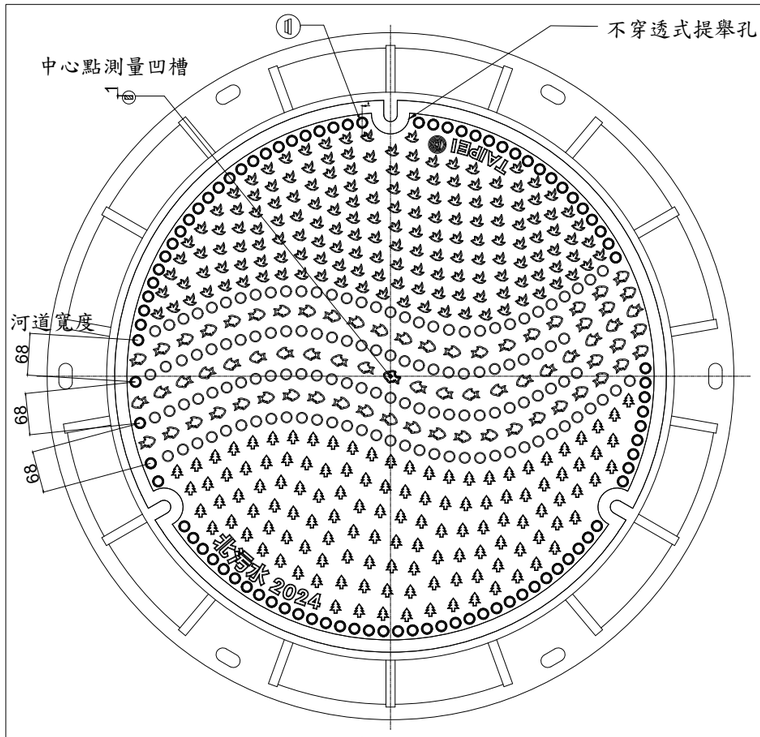

面蓋正面圖

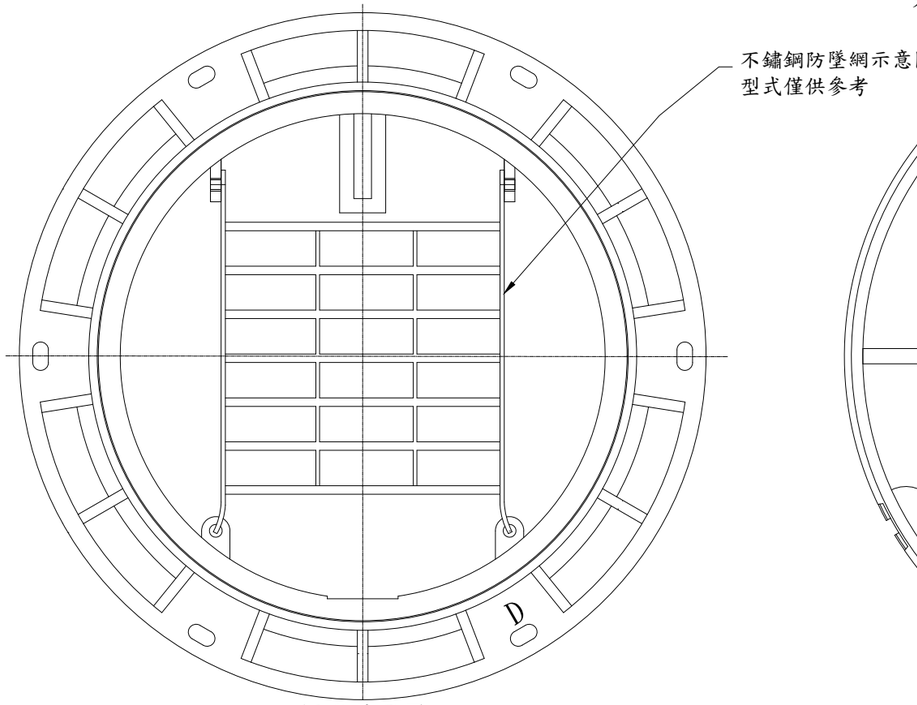

框座平面圖

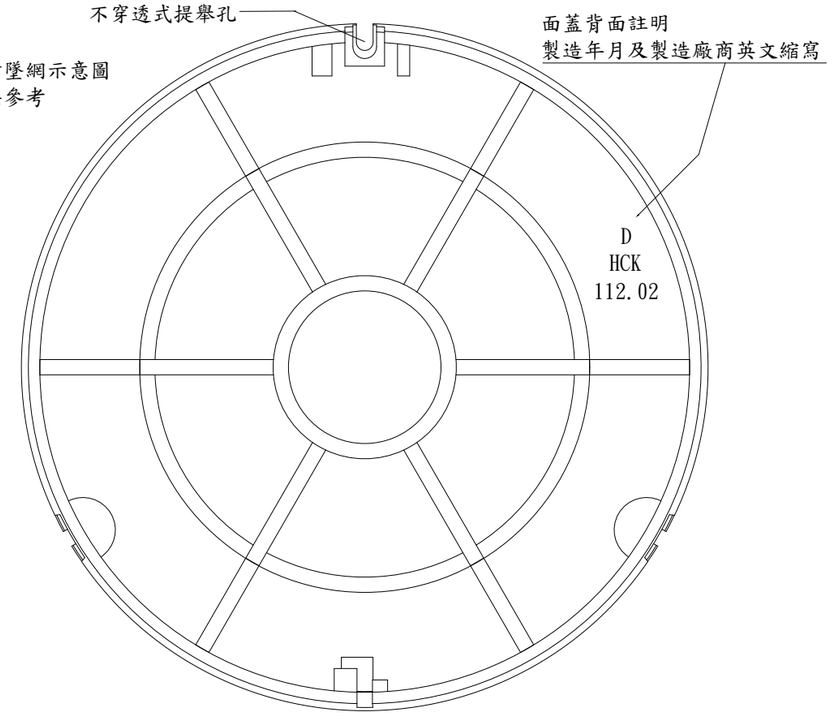

面蓋背面圖

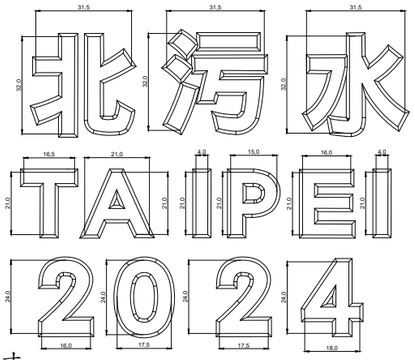

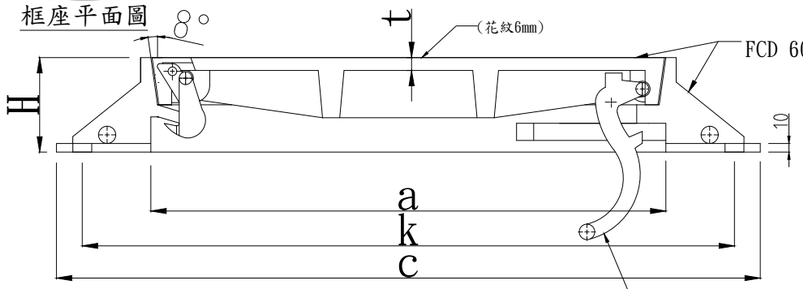

框蓋剖面示意圖
NTS

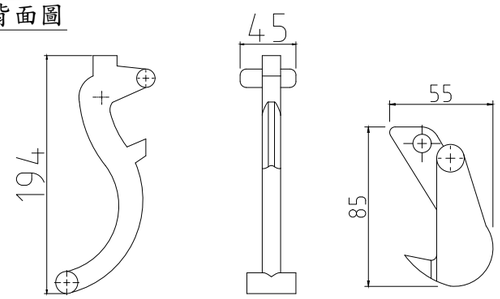

框蓋連結扣件示意圖
NTS

卡榫示意圖
NTS

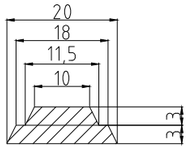

磨耗指標突起物示意圖
NTS

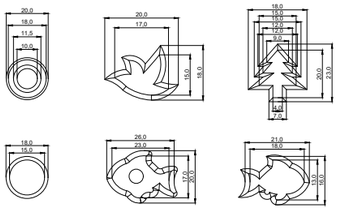

脫模角度=15°

突起物尺寸
NTS

備註：

1.所有尺寸除特別註明者外，均以mm為單位。

2.面蓋及框座之型式及尺寸除下述特別說明者外，其餘僅供參考，尺寸須依設計圖上所設計尺寸，乙方於施工前，須依施工說明書規定，提送相關資料，其功能及檢驗須符合合約及CNS15536章規定。

(1)面蓋及框座之接觸面應以車床及切削加工機等機械車"刨"平，使確實吻合，且開閉容易，各個體之外緣亦應倒角，避免傷人，人孔框蓋座加工斜度至少為8度。

(2)面蓋正面蓋徽之樣式，尺寸，標誌須依主辦單位之規格製作，以利判讀。

(3)面蓋正面中心點之樣式，尺寸及位置須依本圖規格製作，以利GIS資料庫量測製作。

(4)框蓋座高度依CNS15536章規定製作，底部外緣預留人孔頸固定螺栓孔至少6孔,其中至少3隻以上M20螺栓固定。

(5)提舉孔必須採用不穿透式方式。

(6)自動活動扣，上浮式鑄鐵框蓋，鑄鐵框蓋鉸扣及提舉孔之型式及規格僅供參考，廠商得提供相關之設計圖說，經甲方及監造單位核可後方得施作。

(7)面蓋及框座間須設置有開閉方便鉸扣裝置且可180度開起和360度旋轉功能，避免脫離，並需設置有上浮裝置，防位移裝置，防彈跳裝置。防墜落裝置採SUS304不鏽鋼材質，需附掛於人孔框座，開閉為活動式設計。

3.面蓋與框座均應於明顯適當位置以凸字加鑄"D"字樣，以表示材質為球狀石墨鑄鐵，材料應符合國家標準CNS 2869 B2118 中FCD 600-3A 之標準檢驗。

4.面蓋背面須以凸字加鑄標示製造商名稱，製造年月，面蓋正面亦應於圖面標註之西元年份區域標註實際製造年份(西元)，前述年份標註應於鑄造時一體成形，不得於生產完成後另已烙鐵方式加註。

5.面蓋背面及框座內外面，須以鋼珠噴洗乾淨後立即塗刷防鏽底漆，於乾燥後以CNS13273之環氧樹脂進行粉體塗裝，完成後之膜厚不得低於60μm面蓋正面，以鋼珠噴洗乾淨後，無須塗刷防鏽底漆與環氧樹脂柏油漆，僅需塗刷"抗滑塗料"，使抗滑係數BPN≥65。

6.突起物，圖騰及文字凸起6mm，外圈磨耗指標突起物為3mm+3mm雙層設計,不同尺寸面蓋突起物型式及數量依突起物數量表訂之。

7.面蓋抗滑係數於潮濕狀態下實測值需達65BPN以上，檢驗規定參照"交通部交通工程規範附錄(2021或最新版)"辦理。

突起物數量	圓形（磨耗）	圓形（一般）	飛鳥	樹	魚
600	48	74	52	32	51
750	69	97	83	71	65
900	89	124	162	122	70

突起物數量表

試驗項目	標稱內徑	載重種類	試驗載重 (kN)	撓度 (mm)	卸載後殘留撓度 (mm)
撓度	600	M-14	120	2.2以下	0.3以下
		H-25	210		
	750	M-14	120	2.7以下	
		H-25	210		
	900	M-14	120	3.2以下	
		H-25	210		
靜載重	600、750、900	M-14	400	不得有破損或裂痕	
		H-25	700		

CNS 15536 A2302 下水道用球狀石墨鑄鐵框蓋 表7

標稱內徑	a	c	H	k	t
600	600±1.5	820±1.5	110±1.0	760±1.5	15以上±1.0
750	750±1.5	970±1.5	115±1.0	910±1.5	
900	900±1.5	1120±1.5	120±1.0	1060±1.5	

人孔框蓋尺寸表

項目	標準值
耐揚壓載重強度(kN)	60~106
上浮高度(mm)	20以下
殘留高度(mm)	10以下

CNS 15536 A2302 下水道用球狀石墨鑄鐵框蓋 表8

道路用900mm耐揚壓人孔框蓋詳圖-卡扣式

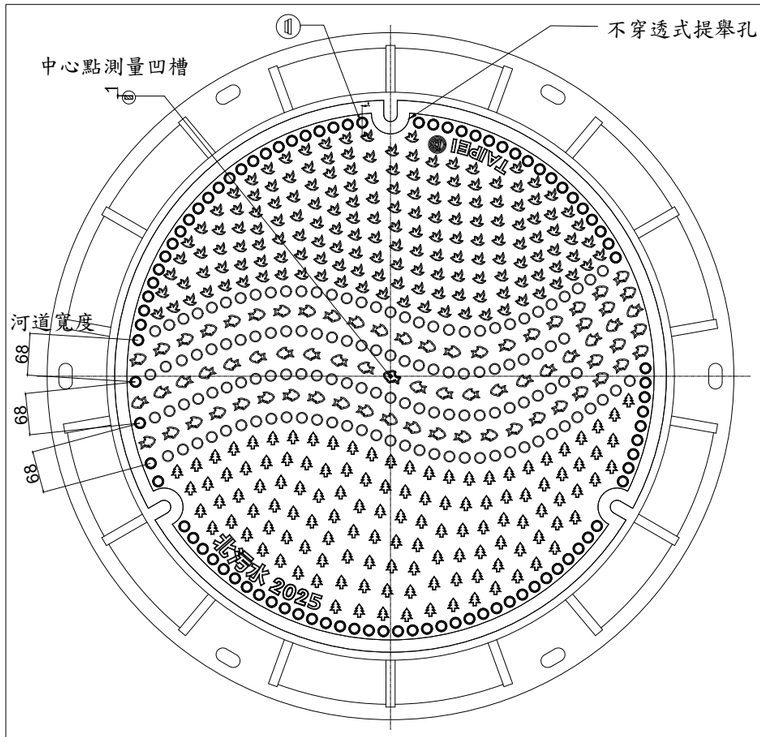

面蓋正面圖

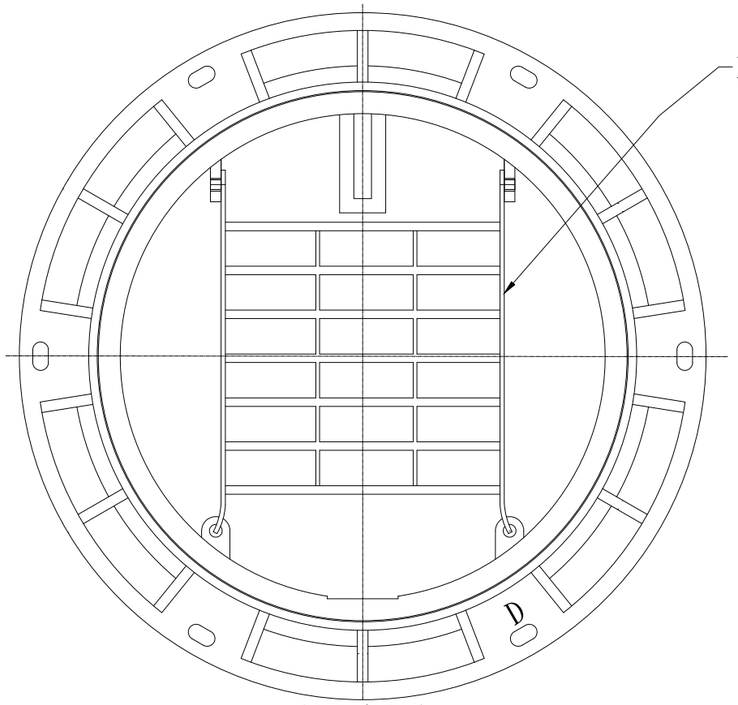

框座平面圖

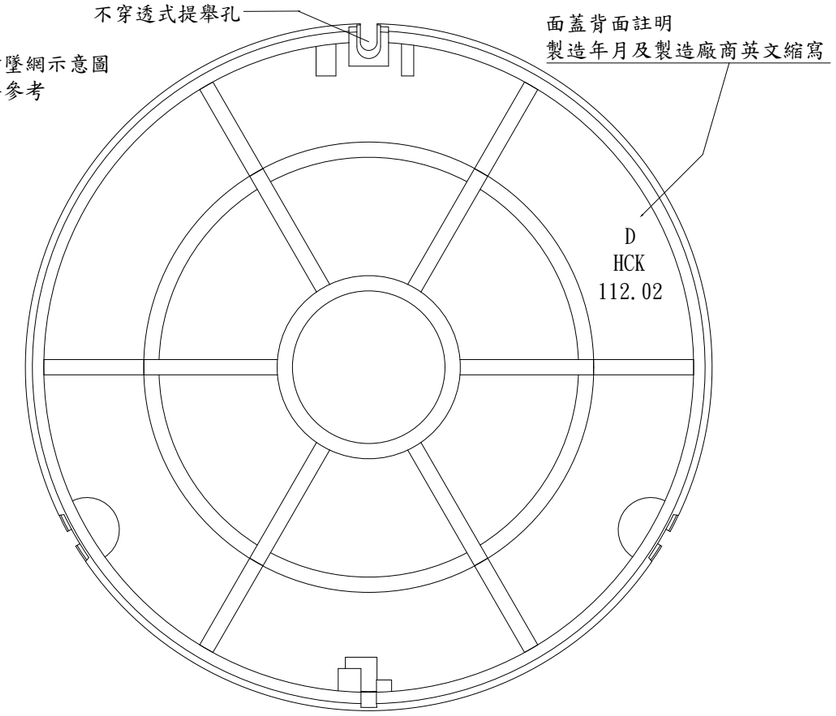

面蓋背面圖

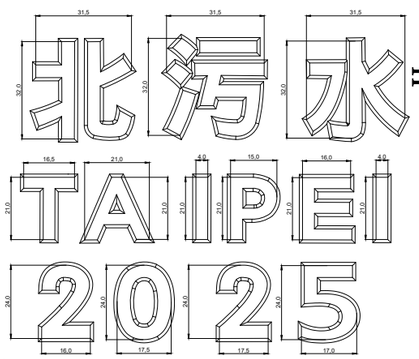

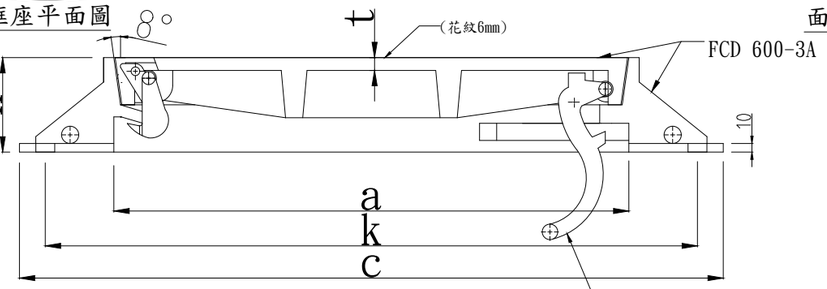

框蓋剖面示意圖
NTS

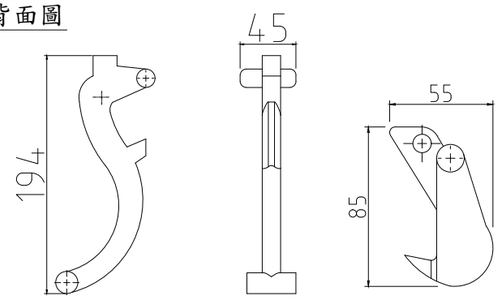

框蓋連結扣件示意圖
NTS

卡榫示意圖
NTS

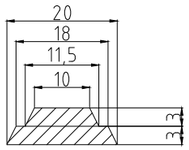

磨耗指標突起物示意圖
NTS

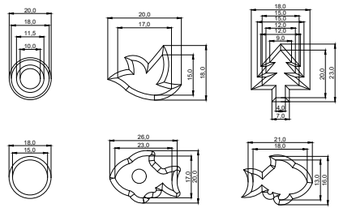

脫模角度=15°

突起物尺寸
NTS

備註：

1.所有尺寸除特別註明者外，均以mm為單位。

2.面蓋及框座之型式及尺寸除下述特別說明者外，其餘僅供參考，尺寸須依設計圖上所設計尺寸，乙方於施工前，須依施工說明書規定，提送相關資料，其功能及檢驗須符合合約及CNS15536章規定。

(1)面蓋及框座之接觸面應以車床及切削加工機等機械車"刨"平，使確實吻合，且開閉容易，各個體之外緣亦應倒角，避免傷人，人孔框蓋座加工斜度至少為8度。

(2)面蓋正面蓋徽之樣式，尺寸，標誌須依主辦單位之規格製作，以利判讀。

(3)面蓋正面中心點之樣式，尺寸及位置須依本圖規格製作，以利GIS資料庫量測製作。

(4)框蓋座高度依CNS15536章規定製作，底部外緣預留人孔頸固定螺栓孔至少6孔,其中至少3隻以上M20螺栓固定。

(5)提舉孔必須採用不穿透式方式。

(6)自動活動扣，上浮式鑄鐵框蓋，鑄鐵框蓋鉸扣及提舉孔之型式及規格僅供參考，廠商得提供相關之設計圖說，經甲方及監造單位核可後方得施作。

(7)面蓋及框座間須設置有開閉方便鉸扣裝置且可180度開起和360度旋轉功能，避免脫離，並需設置有上浮裝置，防位移裝置，防彈跳裝置，防墜落裝置採SUS304不鏽鋼材質，需附掛於人孔框座，開閉為活動式設計。

3.面蓋與框座均應於明顯適當位置以凸字加鑄"D"字樣，以表示材質為球狀石墨鑄鐵，材料應符合國家標準CNS 2869 B2118 中FCD 600-3A 之標準檢驗。

4.面蓋背面須以凸字加鑄標示製造商名稱、製造年月，面蓋正面亦應於圖面標註之西元年份區域標註實際製造年份(西元)，前述年份標註應於鑄造時一體成形，不得於生產完成後另已烙鐵方式加註。

5.面蓋背面及框座內外面，須以鋼珠噴洗乾淨後立即塗刷防鏽底漆，於乾燥後以CNS13273之環氧樹脂進行粉體塗裝，完成後之膜厚不得低於60μm面蓋正面，以鋼珠噴洗乾淨後，無須塗刷防鏽底漆與環氧樹脂柏油漆，僅需塗刷"抗滑塗料"，使抗滑係數BPN≥65。

6.突起物，圖騰及文字凸起6mm，外圈磨耗指標突起物為3mm+3mm雙層設計,不同尺寸面蓋突起物型式及數量依突起物數量表訂之。

7.面蓋抗滑係數於潮濕狀態下實測值需達65BPN以上，檢驗規定參照"交通部交通工程規範附錄(2021或最新版)"辦理。

突起物數量	圓形(磨耗)	圓形(一般)	飛鳥	樹	魚
600	48	74	52	32	51
750	69	97	83	71	65
900	89	124	162	122	70

突起物數量表

試驗項目	標稱內徑	載重種類	試驗載重(kN)	撓度(mm)	卸載後殘留撓度(mm)
撓度	600	M-14	120	2.2以下	0.3以下
		H-25	210		
	750	M-14	120	2.7以下	
		H-25	210		
	900	M-14	120	3.2以下	
		H-25	210		
靜載重	600、750、900	M-14	400	不得有破損或裂痕	
		H-25	700		

CNS 15536 A2302 下水道用球狀石墨鑄鐵框蓋 表7

標稱內徑	a	c	H	k	t
600	600±1.5	820±1.5	110±1.0	760±1.5	15以上±1.0
750	750±1.5	970±1.5	115±1.0	910±1.5	
900	900±1.5	1120±1.5	120±1.0	1060±1.5	

人孔框蓋尺寸表

項目	標準值
耐揚壓載重強度(kN)	60~106
上浮高度(mm)	20以下
殘留高度(mm)	10以下

CNS 15536 A2302 下水道用球狀石墨鑄鐵框蓋 表8

道路用900mm耐揚壓人孔框蓋詳圖-卡扣式