蕭智元律師函

地址：台中市五權西路二段 666 號 12 樓之 4
電話：04-23860999
聯絡人：蕭智元律師

受文者：台灣聚特興業有限公司(負責人：陳建同)

發文日期：中華民國 113 年 8 月 9 日
發文字號：113 年度智字第 113080902 號函
速別：普通
附件：專利明細表 1 份及專利公報 25 份。
正本：台灣聚特興業有限公司(新北市新莊區新北大道三段 7 號 7 樓之 7)
副本：聚盛興股份有限公司(雲林縣林內鄉重興村重興 69-5 號)
中華民國全國建築師公會(台北市基隆路二段 51 號 13 樓之三)
臺灣區綜合營造業同業公會(台北市開封街 2 段 40 號 2 樓)
寶緯工業股份有限公司

主旨：茲代當事人寶緯工業股份有限公司(下稱寶緯公司)函知貴公司，寶緯公司業已取得經濟部智慧財產局核准如附件所示之專利，並仍在專利其間內。為免貴公司於不知情下購買或使用仿冒侵權品，而傷害貴公司及寶緯公司權益，因此善意函知貴公司，詳如說明，如有打擾，尚祈諒察，順頌商祺。

說明：

一、本件係受寶緯工業股份有限公司委任辦理。

二、茲據前揭當事人委稱：「本公司多年來致力研發創新技術，業已取得經濟部智慧財產局核准如附件所示之專利，目前均仍在專利其間內。本公司因發現市面上有仿冒侵權品，唯恐有關業者在不知情狀況下，誤買或使用仿冒侵權品，而傷害相關業者及本公司權益。因此特別委請貴律師函知相關業者關於本公司取得專利一事，避免相關業者遭騙或誤觸法律」等語

三、本律師審酌寶緯公司提出之專利公報，並核對經濟部智慧財產局專利公示資料，寶緯公司確有取得附件所示之專利

權，且均仍在專利期間內，因此為寶緯公司函知貴公司如下：

（一）按「發明專利權人，除本法另有規定外，專有排除他人未經其同意而實施該發明之權。物之發明之實施，指製造、為販賣之要約、販賣、使用或為上述目的而進口該物之行為。」專利法第 58 條第 1 項、第 2 項定有明文。又前揭規定，依專利法第 120 條規定，於新型專利準用之。再按「設計專利權人，除本法另有規定外，專有排除他人未經其同意而實施該設計或近似該設計之權。」專利法第 136 條第 1 項有明文。是依前揭規定，寶緯公司就附件所示之專利，專有排除他人未經其同意而製造、為販賣之要約、販賣、使用或為上述目的而進口該物之行為。任何未經寶緯公司授權而擅自實施附件所示之專利，即侵害寶緯公司專利權。

（二）按「發明專利權人對於侵害其專利權者，得請求除去之。有侵害之虞者，得請求防止之。發明專利權人對於因故意或過失侵害其專利權者，得請求損害賠償。發明專利權人為第一項之請求時，對於侵害專利權之物或從事侵害行為之原料或器具，得請求銷毀或為其他必要之處置。」、「依前條請求損害賠償時，得就下列各款擇一計算其損害：一、依民法第二百十六條之規定。但不能提供證據方法以證明其損害時，發明專利權人得就其實施專利權通常所可獲得之利益，減除受害後實施同一專利權所得之利益，以其差額為所受損害。二、依侵害人因侵害行為所得之利益。三、依授權實施該發明專利所得

收取之合理權利金為基礎計算損害。依前項規定，侵害行為如屬故意，法院得因被害人之請求，依侵害情節，酌定損害額以上之賠償。但不得超過已證明損害額之三倍。」專利法第 96 條第 1 項至第 3 項、第 97 條分別定有明文。又前揭規定於新型專利、設計專利準用之，專利法第 120 條、第 142 條第 1 項亦有明文。是依前揭規定，未經寶緯公司授權而擅自實施附件所示之專利，寶緯公司除得請求停止侵害專利權行為及銷毀侵權品外，並得請求損害賠償，侵權人如為故意，並得請求三倍以內之損害額。因此提醒貴公司注意，避免被騙或誤買仿冒侵權品而傷害貴公司及寶緯公司權益。如有打擾，尚祈諒察，順頌商祺。

律師蕭智元

附件

專利明細表

編號	專利字號	專利名稱
1	M656301	建築鋁模板樓梯之立面模板
2	M649219	可調斜撐
3	M649193	鋁製模板支撐頂柱
4	M646047	頂模板用龍骨
5	M646022	鋁模板
6	M646021	建築鋁合金 K 板結構
7	M646020	鋁模板
8	M646019	鋁模板結構
9	M646005	拉片
10	M646004	轉角陰角模板
11	M646001	方通扣
12	M645995	板面開孔之板材結構
13	M645994	建築模板之梁底支撐頭
14	M645993	陽角模板
15	M645992	建築模板之地角結構
16	M645991	陰角模板
17	M645602	鋁模板
18	M645594	傳料盒
19	M645593	放線盒
20	M645592	三節式止水螺桿
21	D231624	樓梯模板
22	D231517	可調斜撐
23	D230911	轉角陰角模板
24	D230905	傳料盒
25	D229042	鋁模板支撐柱

【19】中華民國　　【12】專利公報　（U）
【11】證書號數：M656301
【45】公告日：中華民國 113 (2024) 年 06 月 01 日
【51】Int. Cl.：　*E04G13/06　(2006.01)*
新型　　全 4 頁

【54】名　稱：建築鋁模板樓梯之立面模板
【21】申請案號：113201374　【22】申請日：中華民國 113 (2024) 年 02 月 05 日
【72】新型創作人：詹家驊 (TW)；尤健丞 (TW)；詹勳國 (TW)
【71】申 請 人：寶緯工業股份有限公司　ALFORMER INDUSTRIAL CO., LTD.
彰化縣北斗鎮財神路 30 號
創唯設計有限公司
屏東縣屏東市公園里中華路 173 號 5 樓
【74】代 理 人：楊益松

【57】申請專利範圍

1. 一種建築鋁模板樓梯之立面模板，包括：
立面模板件，具有底板及設於該底板上的加強肋，該立面模板件之任一長側邊及任一短側邊分別具有第一立面連接部及第二立面連接部，該第一立面連接部及該第二立面連接部分別具有第一立面連接孔及第二立面連接孔。
2. 如請求項 1 所述之建築鋁模板樓梯之立面模板，其中該底板與該第一立面連接部為一體成型製造。
3. 如請求項 1 所述之建築鋁模板樓梯之立面模板，其中該底板具有呈相反方向之結構面及灌澆面，該加強肋為 I 字型並設於該結構面。
4. 如請求項 1 所述之建築鋁模板樓梯之立面模板，其中該第一立面連接部安裝踏步模板件，該第二立面連接部安裝狗牙模板件。
5. 如請求項 4 所述之建築鋁模板樓梯之立面模板，其中該踏步模板件及該狗牙模板件分別具有與該第一立面連接部及該第二立面連接部相對應之第一踏板連接部及第一狗牙連接部。
6. 如請求項 5 所述之建築鋁模板樓梯之立面模板，其中該第一踏板連接部及該第一狗牙連接部分別具有第一踏板連接孔及第一狗牙連接孔，該第一踏板連接孔及該第一狗牙連接孔分別對應該第一立面連接孔及該第二立面連接孔。
7. 如請求項 4 所述之建築鋁模板樓梯之立面模板，其中該踏步模板件安裝於該立面模板件頂部。
8. 如請求項 4 所述之建築鋁模板樓梯之立面模板，其中該踏步模板件及該狗牙模板件分別具有相對應之第二踏板連接部及第二狗牙連接部。
9. 如請求項 8 所述之建築鋁模板樓梯之立面模板，其中該第二踏板連接部及該第二狗牙連接部具有相對應之第二踏板連接孔及第二狗牙連接孔。

圖式簡單說明

第一圖係本新型之立面模板件立體圖。
第二圖係本新型之立面模板件與踏步模板件分解圖。
第三圖係本新型之立面模板件與踏步模板件組合圖。
第四圖係本新型之立面模板件及踏步模板件與狗牙模板件分解圖。
第五圖係本新型之立面模板件及踏步模板件與狗牙模板件組合圖。

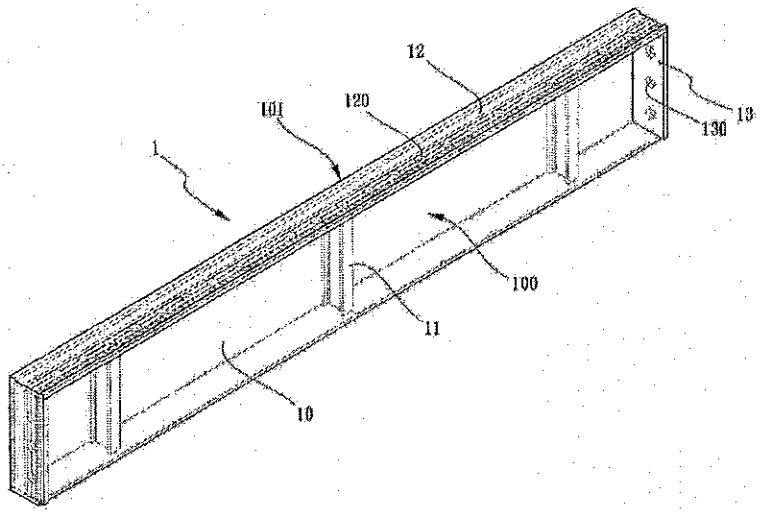
12
101
120
13
130
1
100
11
10

【第一圖】

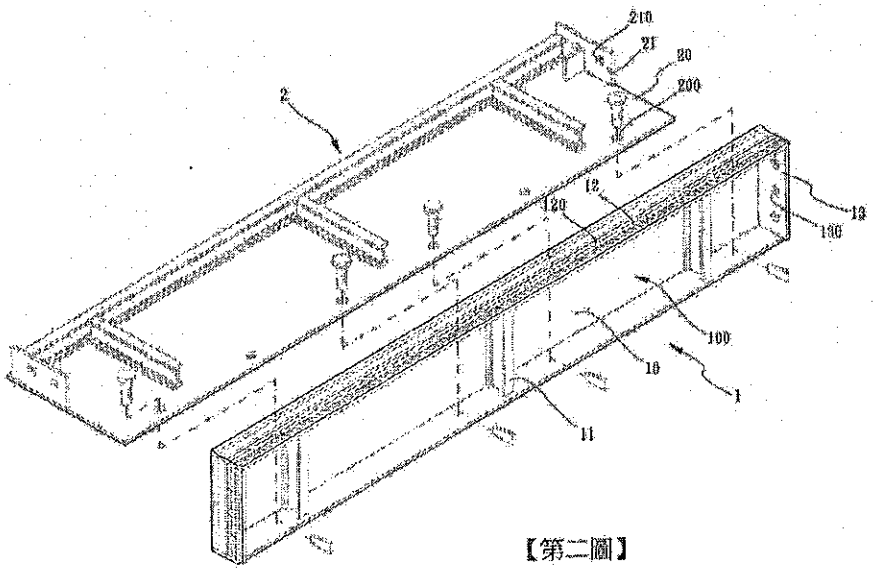
210
21
20
200
2
12
120
13
130
100
10
1
11

【第二圖】

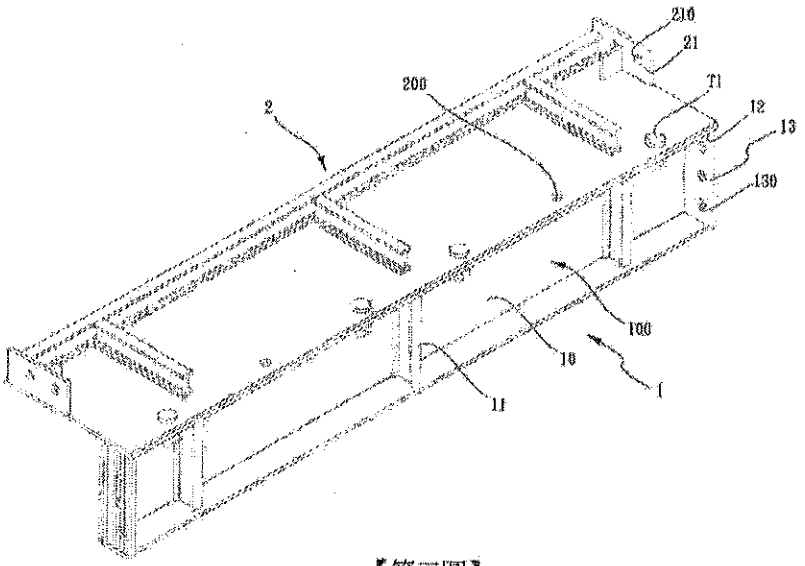
210
21
T1
12
13
130
200
2
100
10
1
11

【第三圖】

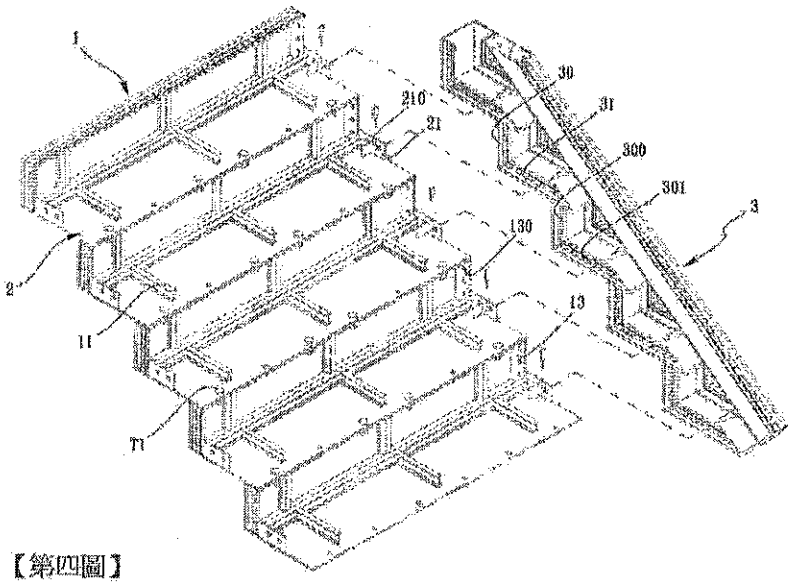
1
210
21
30
31
300
301
3
130
13
2
11
T1

【第四圖】

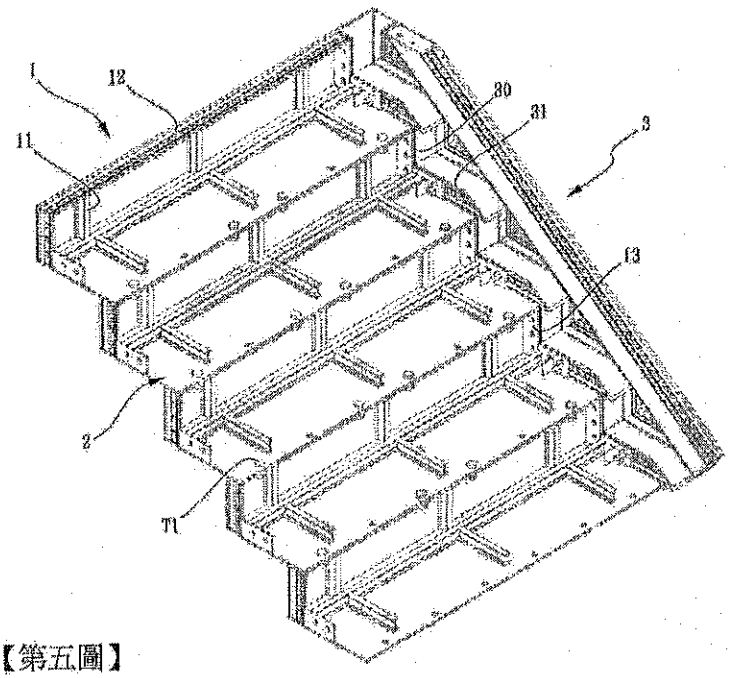

【第五圖】

【19】中華民國　　【12】專利公報　（U）

【11】證書號數：M649219

【45】公告日：中華民國 112 (2023) 年 12 月 11 日

【51】Int. Cl.：　*E04G21/26 (2006.01)*　*E04G21/18 (2006.01)*
E04G17/00 (2006.01)

新型　全 15 頁

【54】名　稱：可調斜撐

【21】申請案號：112205151　【22】申請日：中華民國 112 (2023) 年 05 月 24 日

【72】新型創作人：詹俊皓 (TW)；尤健丞 (TW)

【71】申請人：寶緯工業股份有限公司　ALFORMER INDUSTRIAL CO., LTD.
彰化縣北斗鎮財神路 30 號
創唯設計有限公司
屏東縣屏東市公園里中華路 173 號 5 樓

【74】代理人：楊益松

【57】申請專利範圍

1. 一種可調斜撐，包括底座、底螺桿、調整管與頂螺桿，其中：該底座具有底板以及連接該底板的底凸耳；該底螺桿一端可擺動結合於該底凸耳，該底螺桿另一端螺合於該調整管的下端；該頂螺桿一端螺合於該調整管的上端，而該頂螺桿的另一端周側連接有頂凸耳。
2. 如請求項 1 所述之可調斜撐，其中該底凸耳彼此間隔一體連接於該底板並朝該底板反方向向上延伸。
3. 如請求項 1 所述之可調斜撐，其中該頂螺桿包括有外螺紋段以及相連該外螺紋段的軸段；該外螺紋段螺合於該調整管的上端。
4. 如請求項 3 所述之可調斜撐，其中該軸段的周側具有平行間隔的平整面，而該頂凸耳連接於該平整面，以致該頂凸耳平行間隔排列。
5. 如請求項 3 或請求項 4 所述之可調斜撐，其中該頂凸耳與該軸段兩者呈大於 90°夾角設置。
6. 如請求項 5 所述之可調斜撐，其中該頂凸耳設有貫穿該頂凸耳的頂穿孔。
7. 如請求項 1 所述之可調斜撐，其中該調整管包括有頂段、底段以及連接於該底段與該底段之間中間段；該頂段具有頂螺紋孔，該頂螺紋孔與該頂螺桿螺合；該底段具有底螺紋孔，該底螺紋孔與該底螺桿螺合。
8. 如請求項 7 所述之可調斜撐，其中該中間段為長管狀，且該中間段設有徑向貫穿該中間段的插孔。
9. 一種可調斜撐，包括底座、底螺桿、調整管與頂螺桿，其中：該底座具有底板以及連接該底板的底凸耳；該底螺桿一端結合有轉軸並可擺動結合於該底凸耳，該底螺桿另一端螺合於該調整管的下端；該頂螺桿一端螺合於該調整管的上端，而該頂螺桿的另一端周側連接有側向延伸的插銷。
10. 如請求項 9 所述之可調斜撐，其中該底凸耳彼此間隔且呈一體彎弧狀連接於該底板。
11. 如請求項 10 所述之可調斜撐，其中該底螺桿的該轉軸以兩端分別擺動結合於該底凸耳。
12. 如請求項 9 所述之可調斜撐，其中該底板具有彎弧狀隆起部；該隆起部與該底凸耳彼此排列於該底座近兩側周緣位置。

13. 如請求項9所述之可調斜撐，其中該頂螺桿包括有外螺紋段以及相連該外螺紋段的軸段；該外螺紋段螺合於該調整管的上端；而該插銷連接於該軸段。

14. 如請求項9所述之可調斜撐，其中該插銷設有徑向貫穿該插銷的通孔。

15. 如請求項9所述之可調斜撐，其中該調整管包括有頂段、底段以及連接於該底段與該底段之間中間段；該頂段具有頂螺紋孔，該頂螺紋孔與該頂螺桿螺合；該底段具有底螺紋孔，該底螺紋孔與該底螺桿螺合。

16. 如請求項15所述之可調斜撐，該中間段為長管狀，且該中間段設有徑向貫穿該中間段的插孔。

圖式簡單說明

第一圖係本創作可調斜撐組合立體示意圖。

第二圖係本創作可調斜撐分解立體示意圖。

第三圖係本創作可調斜撐預組合於鋁模板之分解立體示意圖。

第四圖係本創作可調斜撐組合於鋁模板之組合立體示意圖。

第五圖係第四圖的局部放大示意圖。

第六圖係本創作可調斜撐組合於鋁模板與樓板(地面)被轉動，進而調節鋁模板垂直度的動作示意圖。

第七圖係本創作可調斜撐支撐於於鋁模板與樓板(地面)，提供鋁模板應用於灌注混泥土示意圖。

第八圖係本創作可調斜撐第二實施例部分分解立體示意圖。

第九圖係本創作可調斜撐第二實施例組合立體示意圖。

第十圖係本創作可調斜撐第二實施例預組合於鋁模板之分解立體示意圖。

第十一圖係本創可調斜撐第二實施例組合於鋁模板之組合立體示意圖。

第十二圖係本創可調斜撐第二實施例組合於鋁模板與樓板(地面)被轉動，進而調節鋁模板垂直度的動作示意圖。

第十三圖係本創作可調斜撐第一、二實施例共同結合於鋁模板與樓板(地面)示意圖。

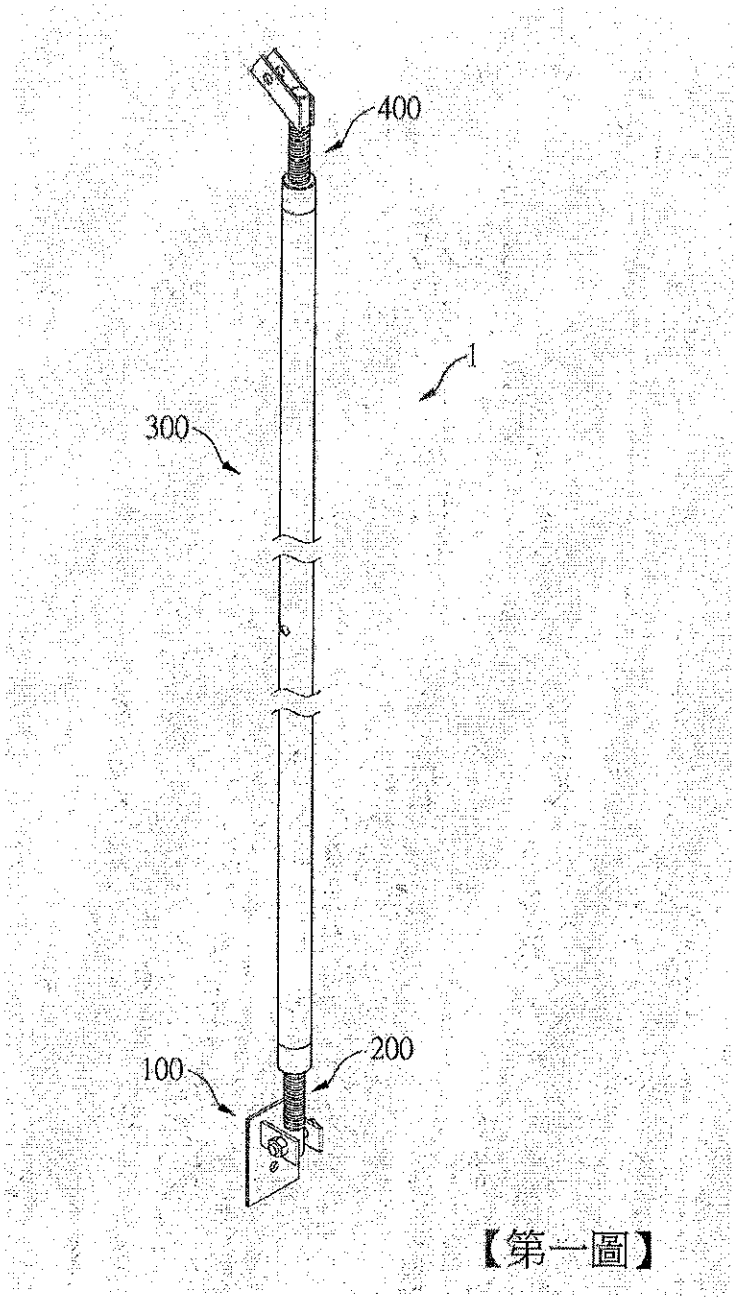

【第一圖】

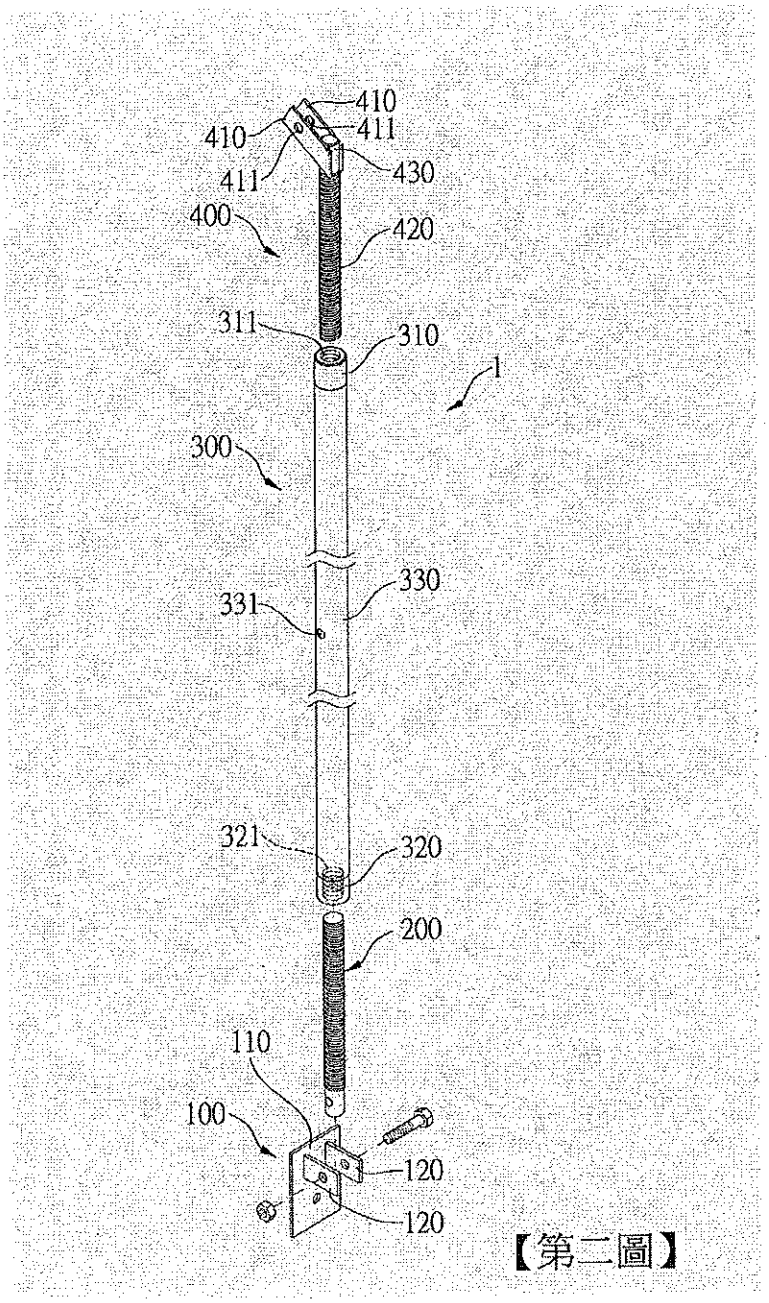
410
410
411
411
430
400
420
311
310
1
300
330
331
321
320
200
110
100
120
120

【第二圖】

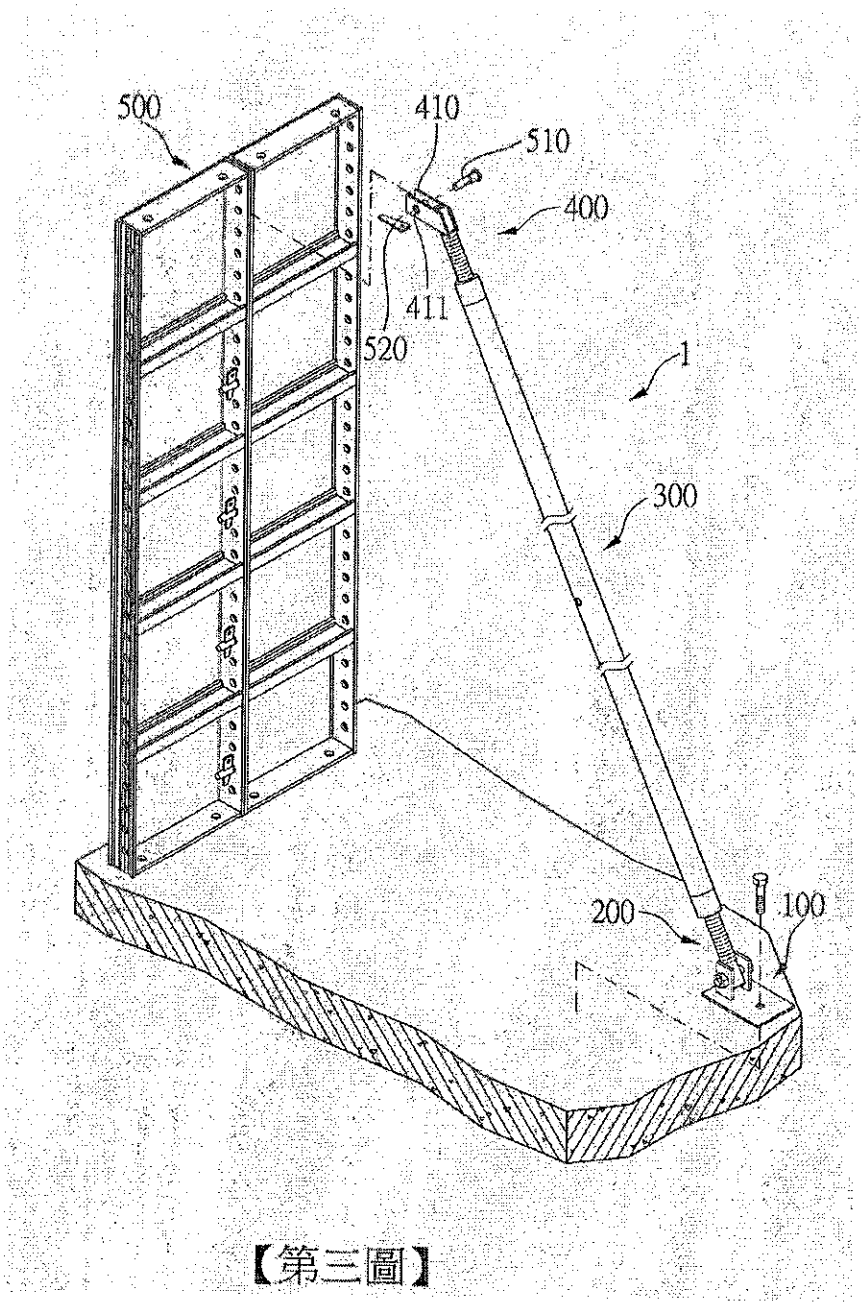

【第三圖】

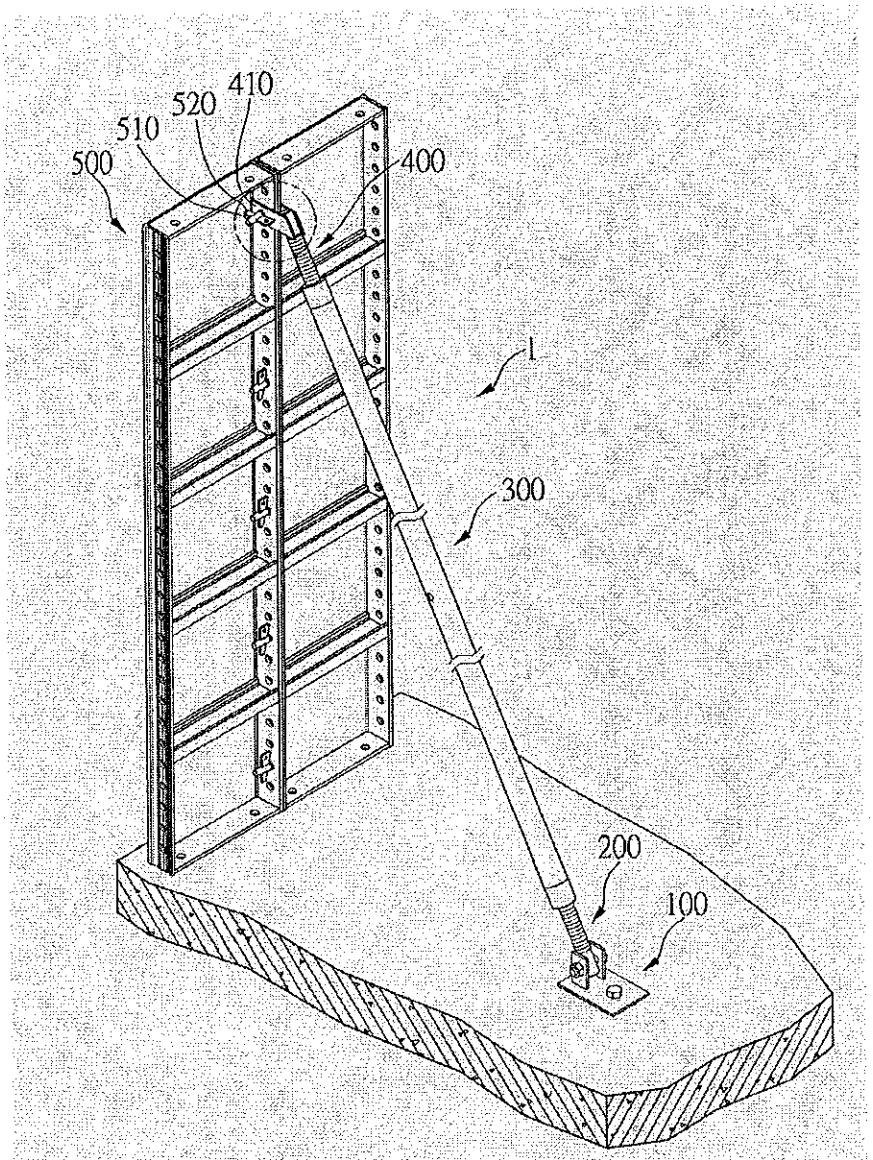

【第四圖】

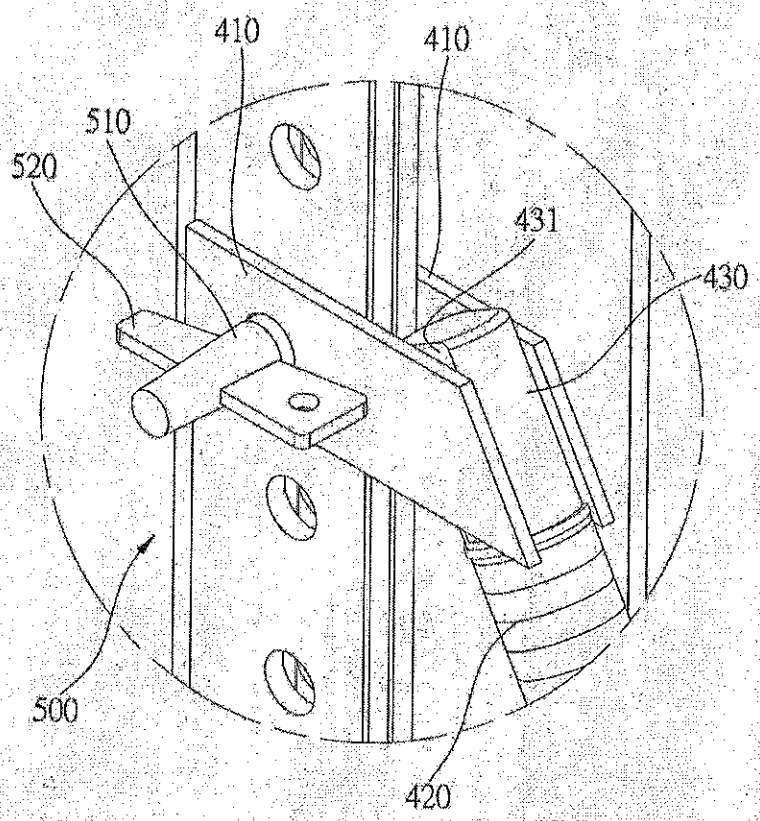

【第五圖】

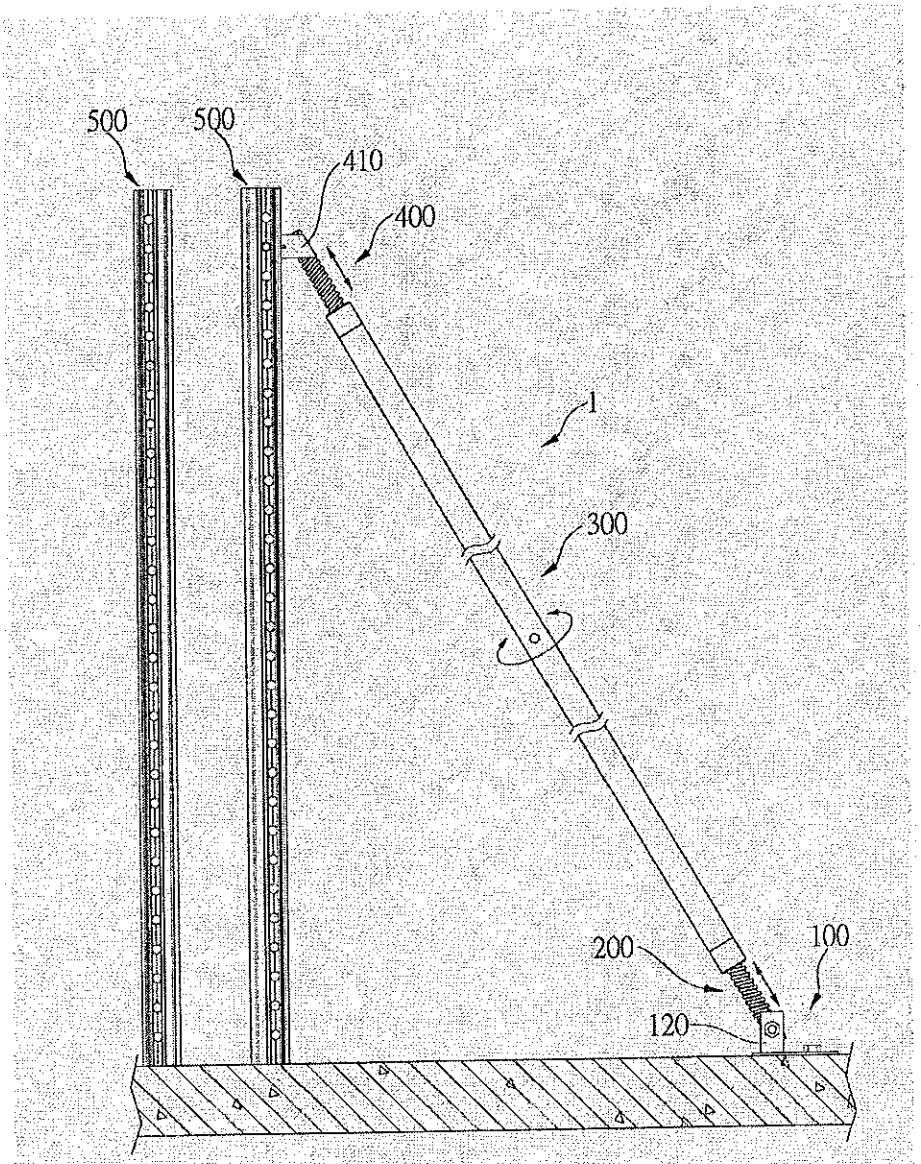

【第六圖】

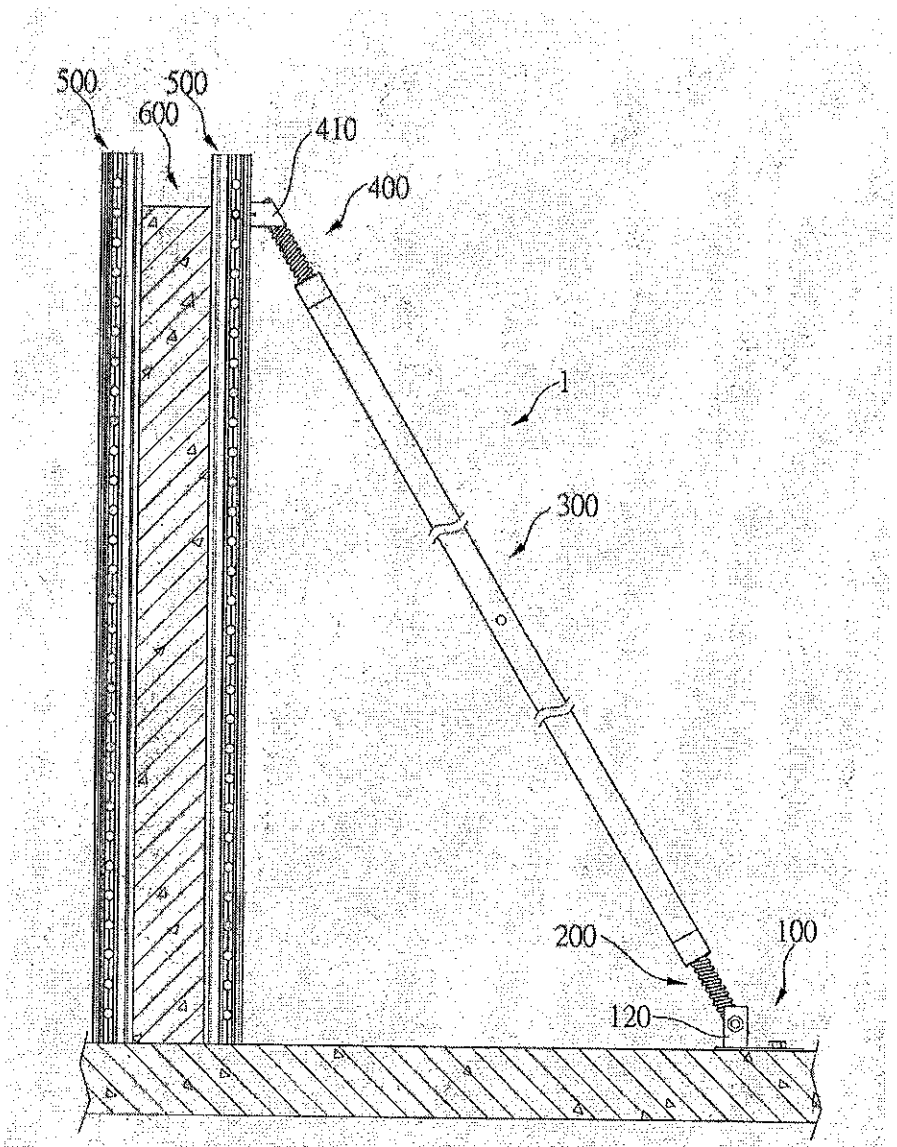

【第七圖】

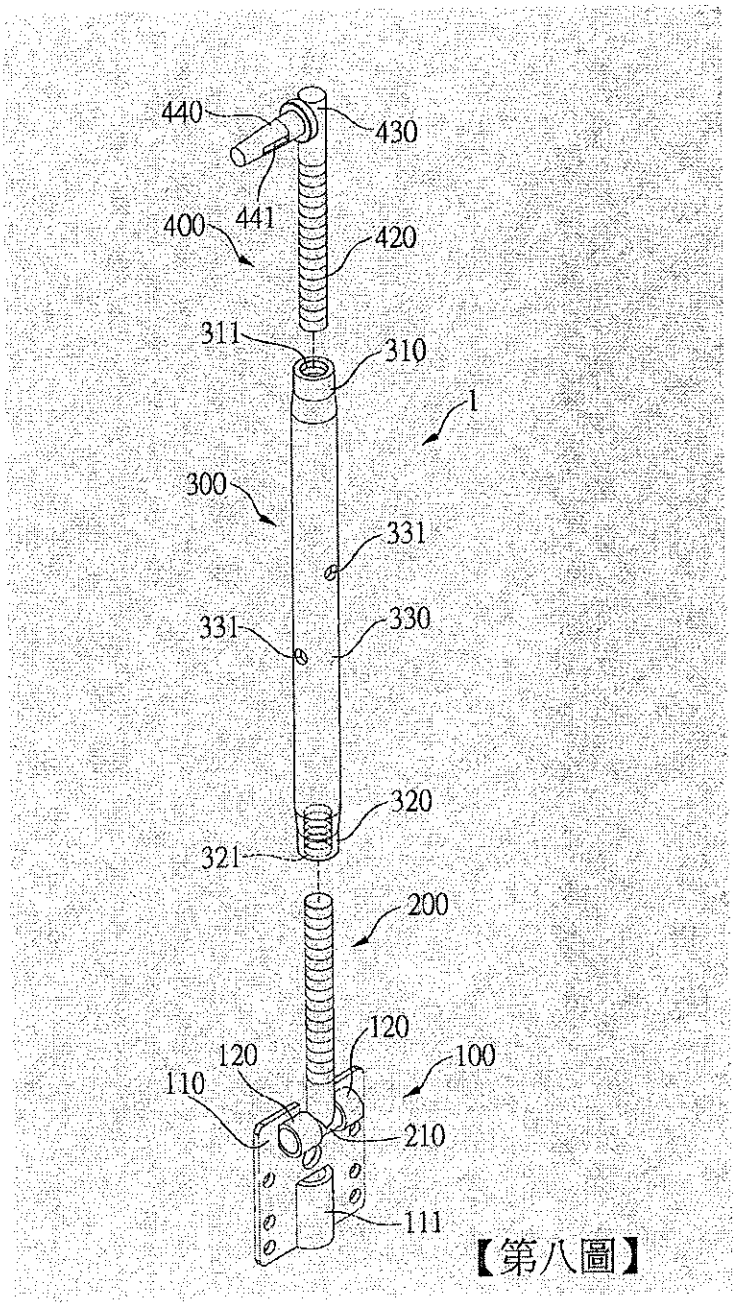
440
430
441
400
420
311
310
1
300
331
331
330
320
321
200
120
120
100
110
210
111

【第八圖】

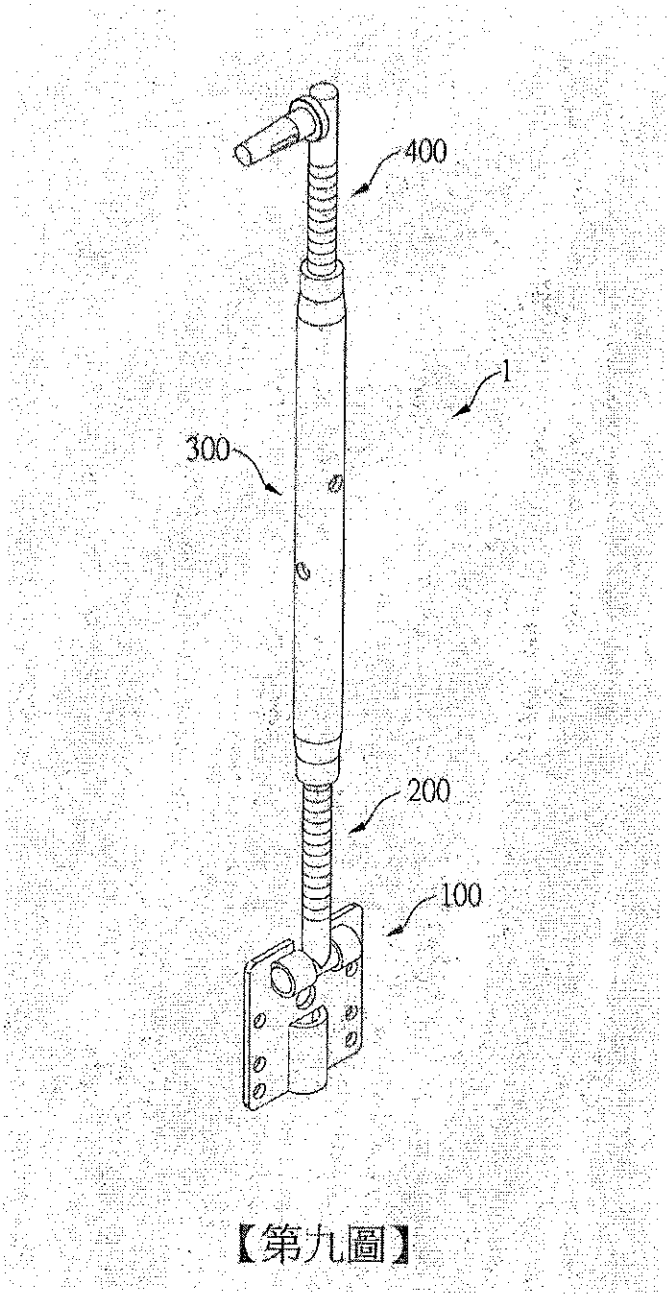

【第九圖】

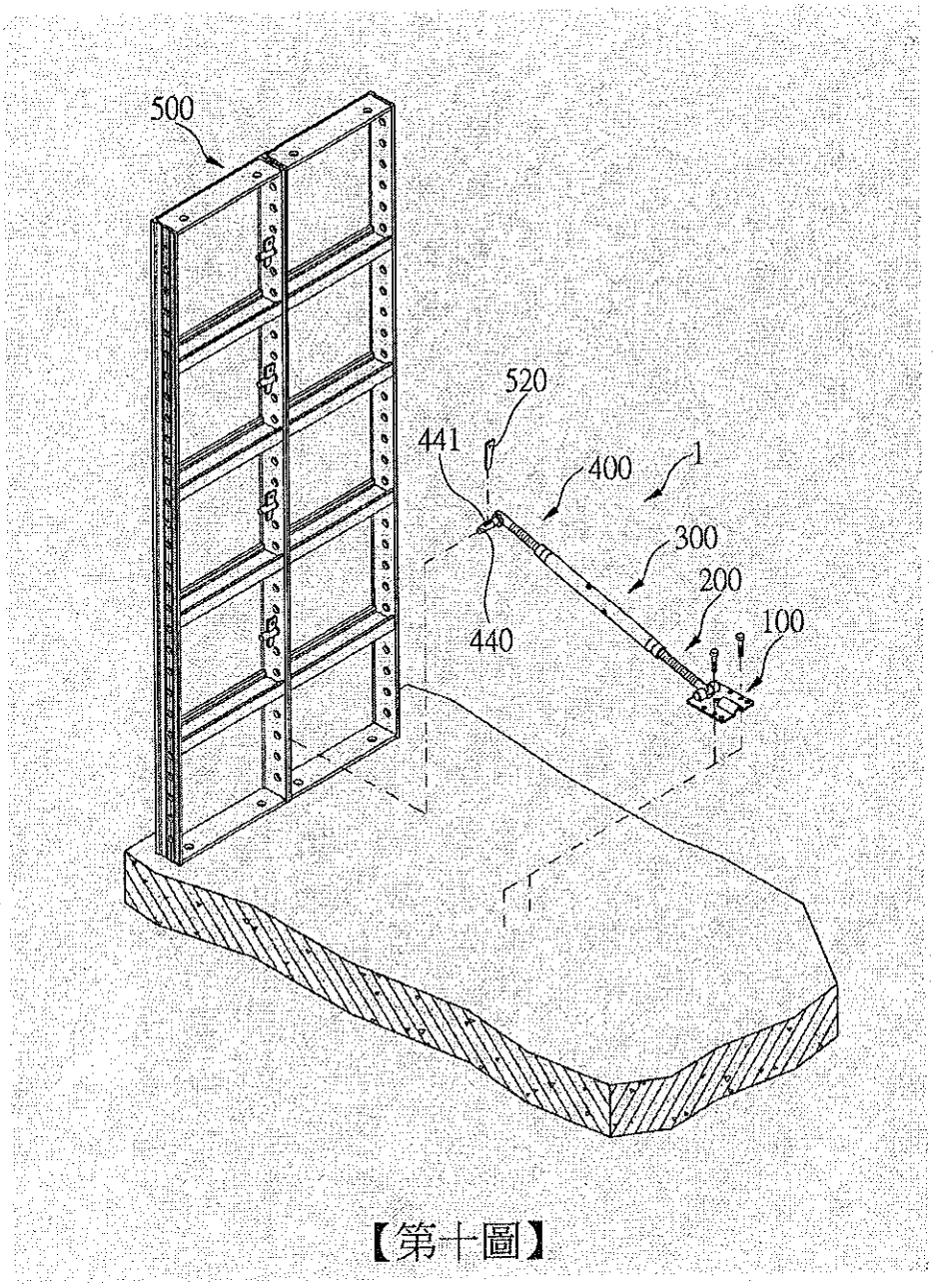

【第十圖】

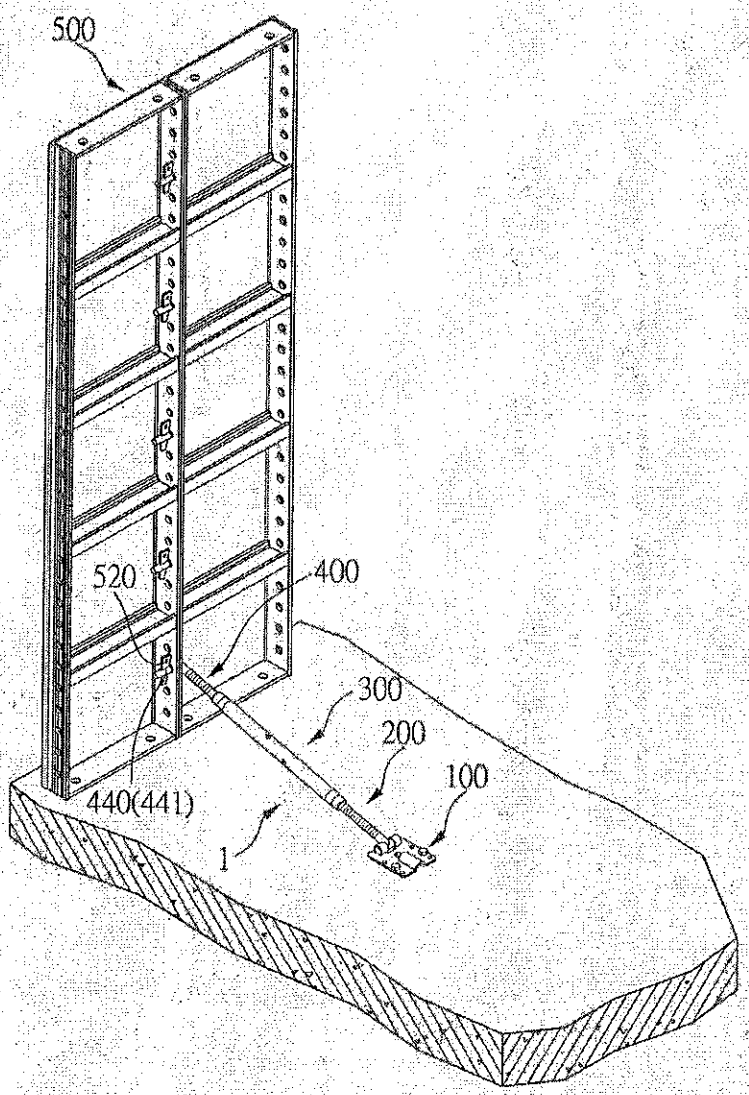

【第十一圖】

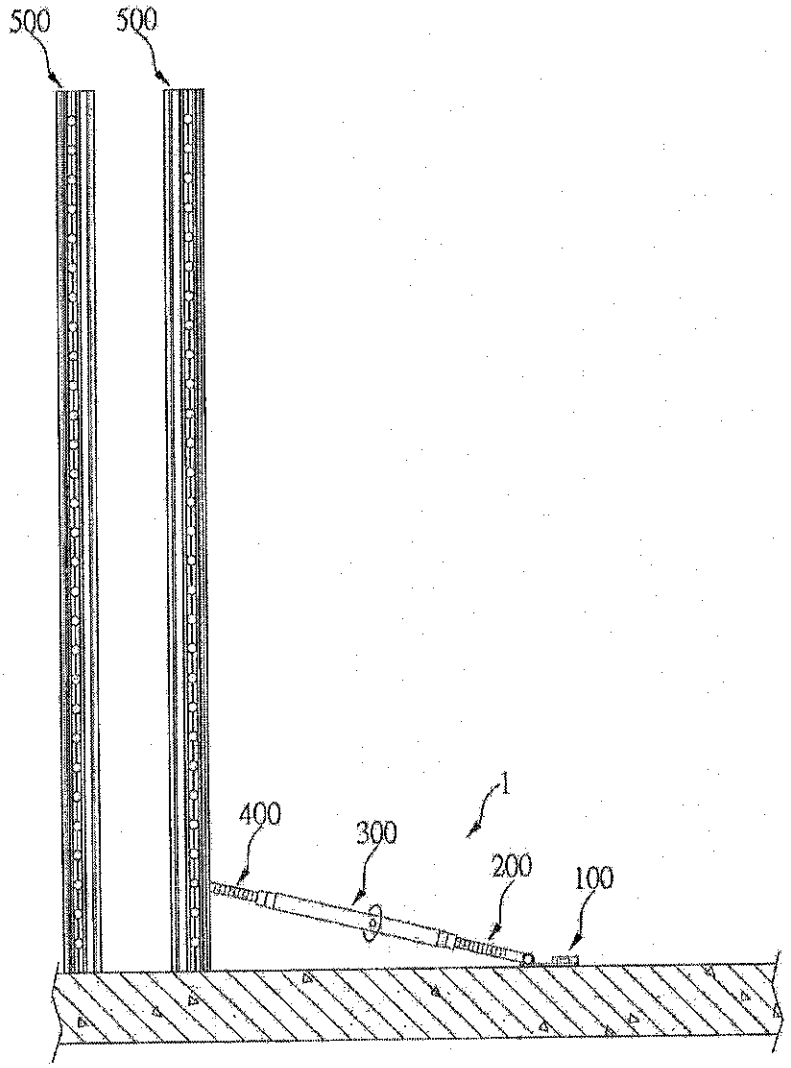

【第十二圖】

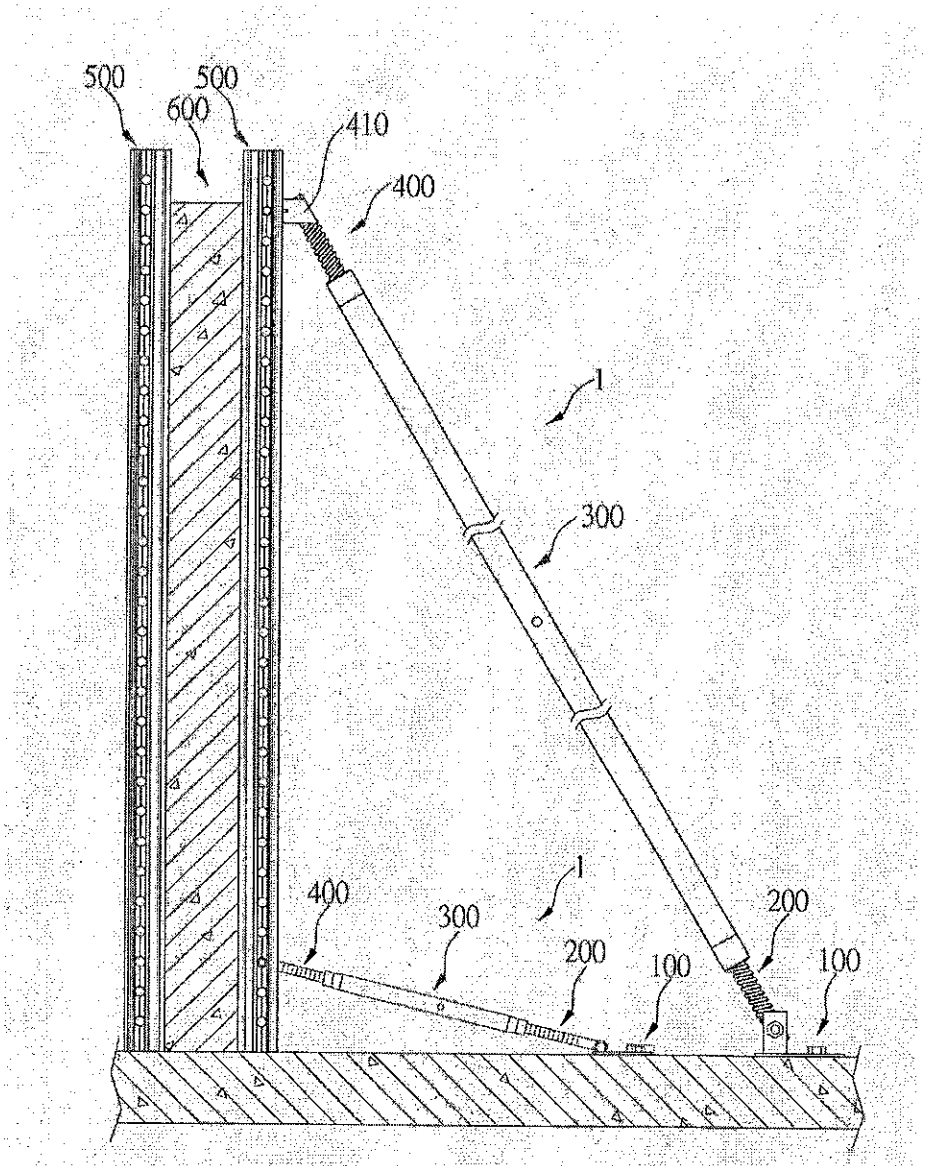

【第十三圖】

【19】中華民國　　【12】專利公報　（U）
【11】證書號數：M649193
【45】公告日：中華民國 112 (2023) 年 12 月 11 日
【51】Int. Cl.：　*E04G1/02*　*(2006.01)*
新型　　全 9 頁

【54】名　稱：鋁製模板支撐頂柱
【21】申請案號：112203728　【22】申請日：中華民國 112 (2023) 年 04 月 20 日
【72】新型創作人：詹俊皜 (TW)；尤健丞 (TW)
【71】申請人：寶緯工業股份有限公司　ALFORMER INDUSTRIAL CO., LTD.
彰化縣北斗鎮財神路 30 號
創唯設計有限公司
屏東縣屏東市公園里中華路 173 號 5 樓
【74】代理人：楊益松

【57】申請專利範圍

1. 一種鋁製模板支撐頂柱，其包括：一本體，該本體係中空並包括有一底面部、二側面部及一頂面部，該底面部、該頂面部的二邊端係分別與該二側面部連接以使該本體形成框形，該底面部及該側面部皆設置有一結構凹，該結構凹係由該底面部、該側面部向內部凹陷，該結構凹係位於該底面部、該側面部的二邊端之間，該底面部的結構凹將該底面部分隔出二支撐面，該側面部的結構凹將該側面部分隔出連接該頂面部的一第一面及連接該底面部的一第二面；一支撐桿，該支撐桿包括有一柱桿及位於該柱桿兩端的貼合端及撐地端，其中該貼合端係與該底面部頂抵。
2. 如請求項 1 所述之鋁製模板支撐頂柱，其中該支撐桿的該貼合端係僅與該二支撐面貼抵。
3. 如請求項 1 或請求項 2 所述之鋁製模板支撐頂柱，其中該支撐桿的該貼合端係與該二支撐面係使用螺絲互相組合。
4. 如請求項 1 所述之鋁製模板支撐頂柱，其中該第一面的範圍面積係大於該第二面的範圍面積。
5. 如請求項 1 或請求項 4 所述之鋁製模板支撐頂柱，其中該第一面設置有複數結構孔。
6. 如請求項 1 所述之鋁製模板支撐頂柱，其中該底面部的結構凹範圍係大於該側面部的結構凹範圍。
7. 如請求項 1 所述之鋁製模板支撐頂柱，其中該頂面部之外表面係為平面。
8. 如請求項 1 所述之鋁製模板支撐頂柱，其中該側面部的該第一面、該結構凹及該第二面係互相平行，該底面部的該二支撐面與該結構凹係互相平行。
9. 如請求項 1 所述之鋁製模板支撐頂柱，其中該本體係由鋁金屬製成。

圖式簡單說明

第一圖為本創作本體之立體圖。

第二圖為本創作第一圖之 II-II 剖面示意圖。

第三圖為本創作之立體圖。

第四圖為本創作第三圖之 IV-IV 剖面示意圖。

第五圖為本創作之實際使用示意圖一。

第六圖為本創作第五圖的部分分解示意圖。

第七圖為本創作之實際使用示意圖二。

第八圖為本創作第七圖的另一視角局部放大圖。

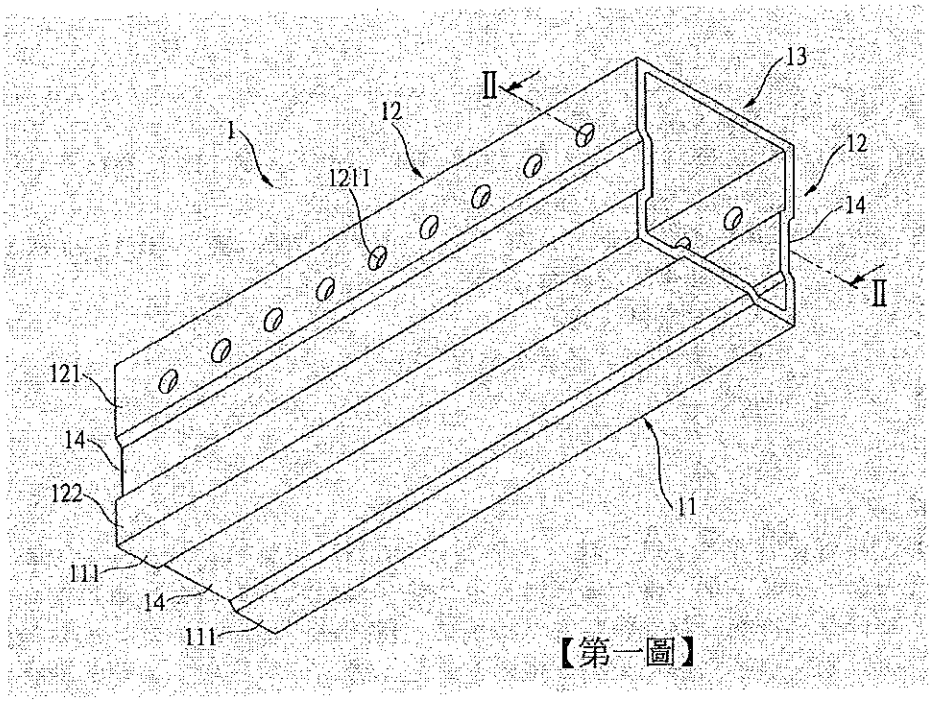

【第一圖】

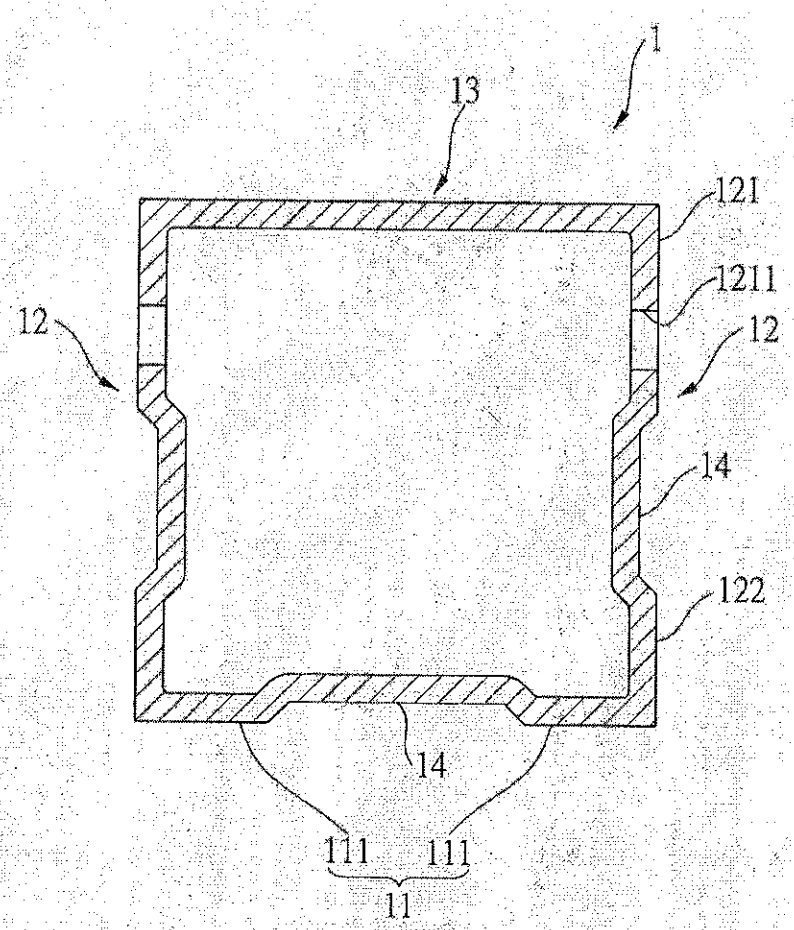

【第二圖】

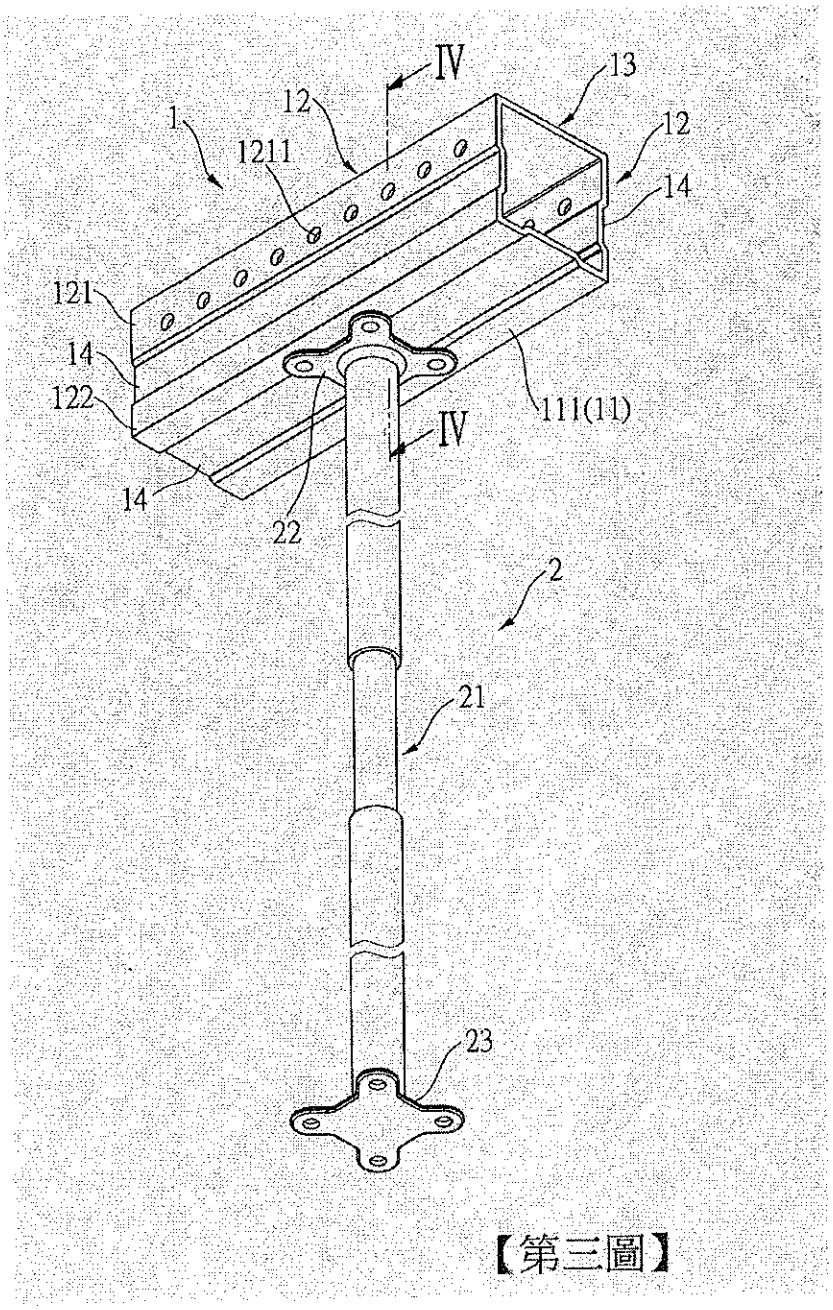

【第三圖】

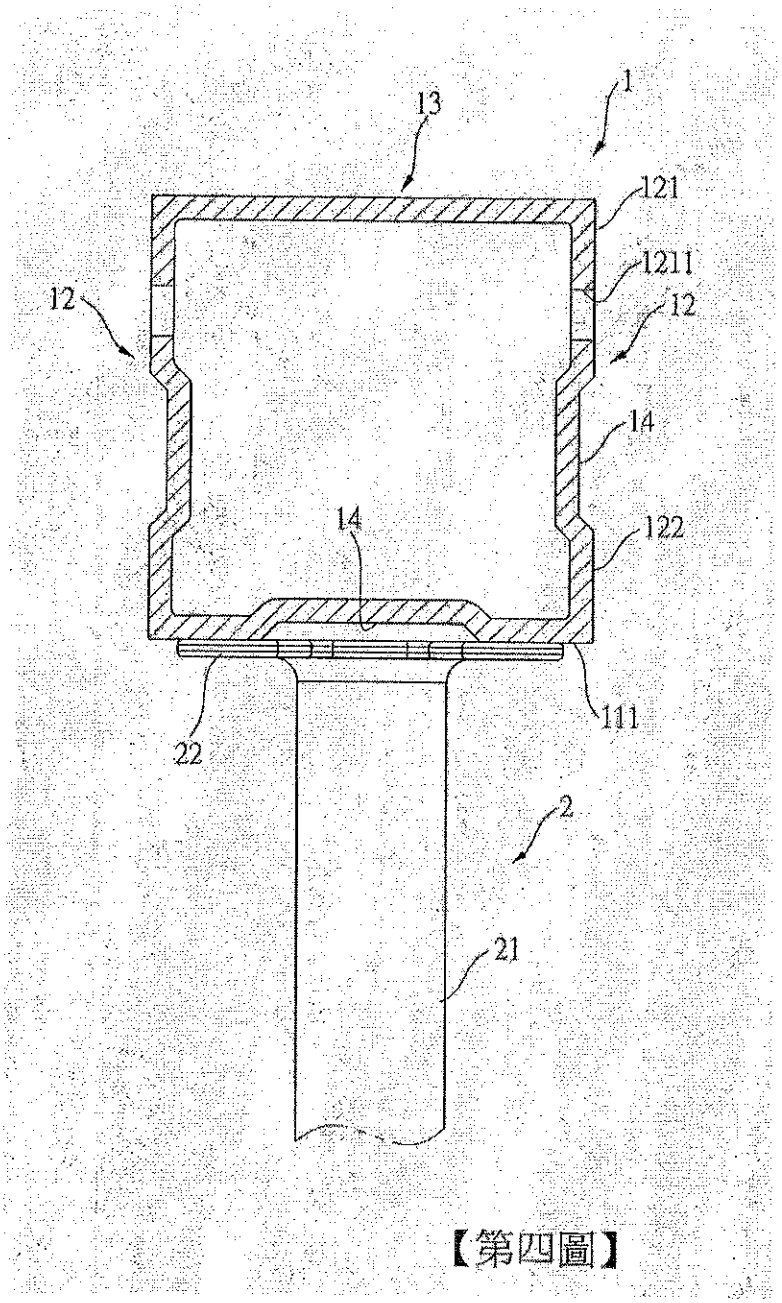

【第四圖】

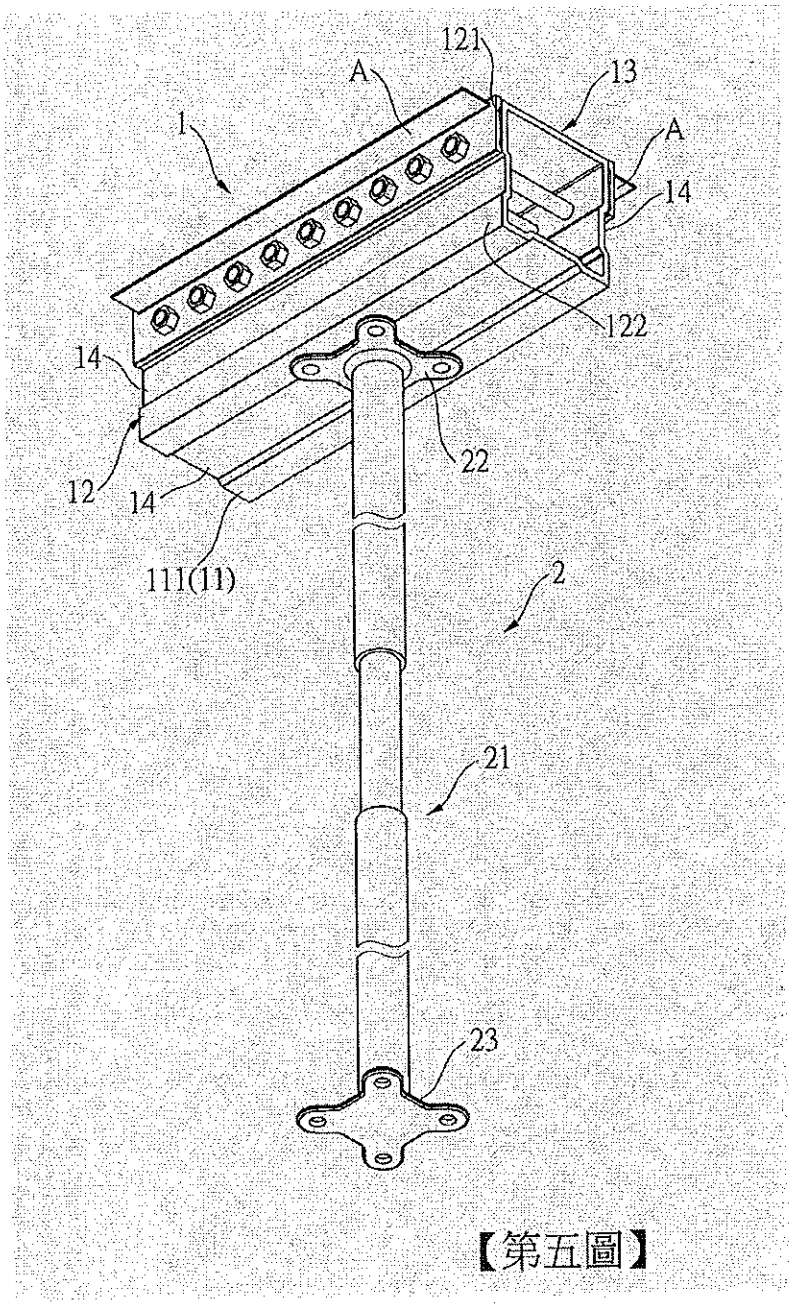

【第五圖】

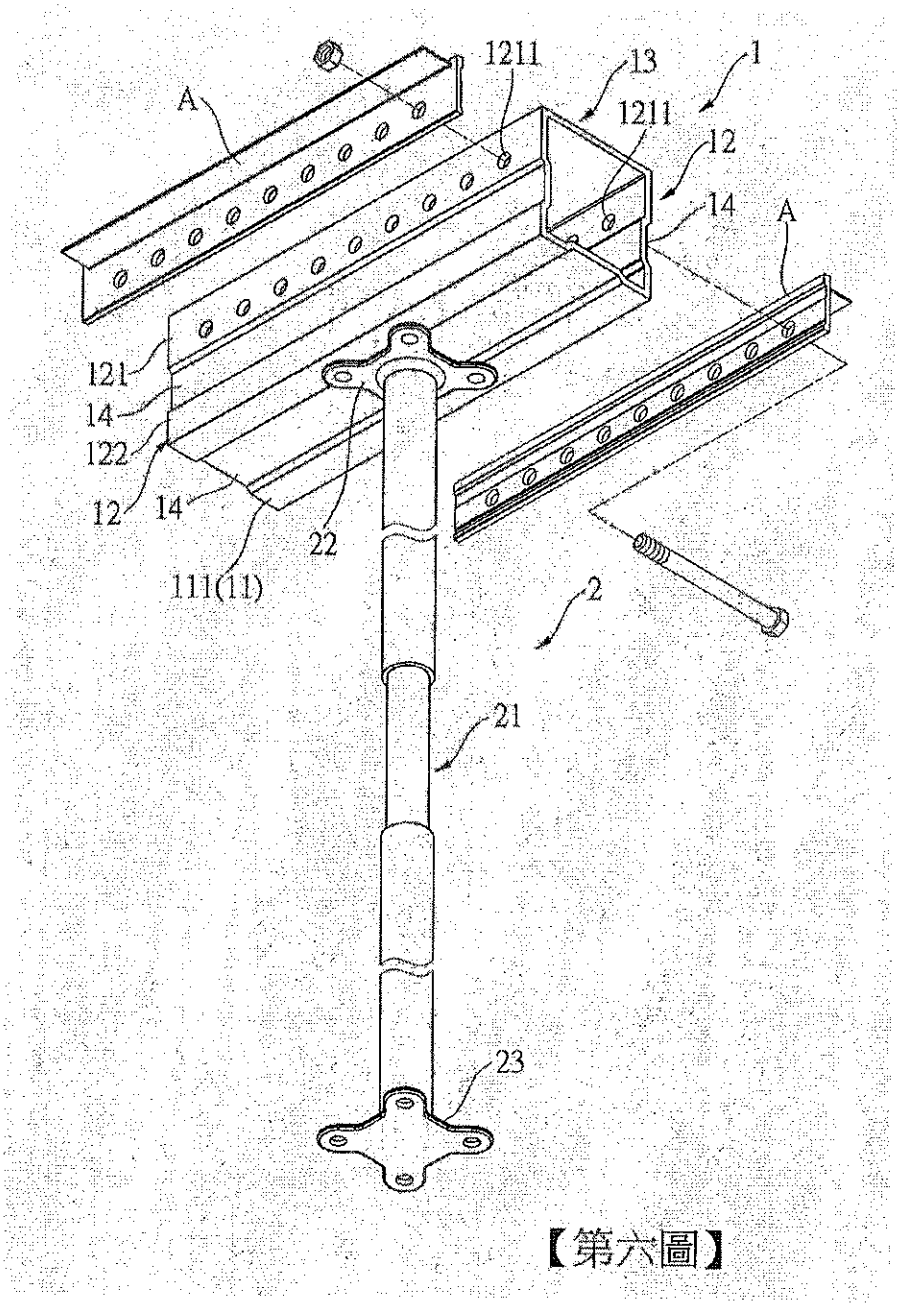

【第六圖】

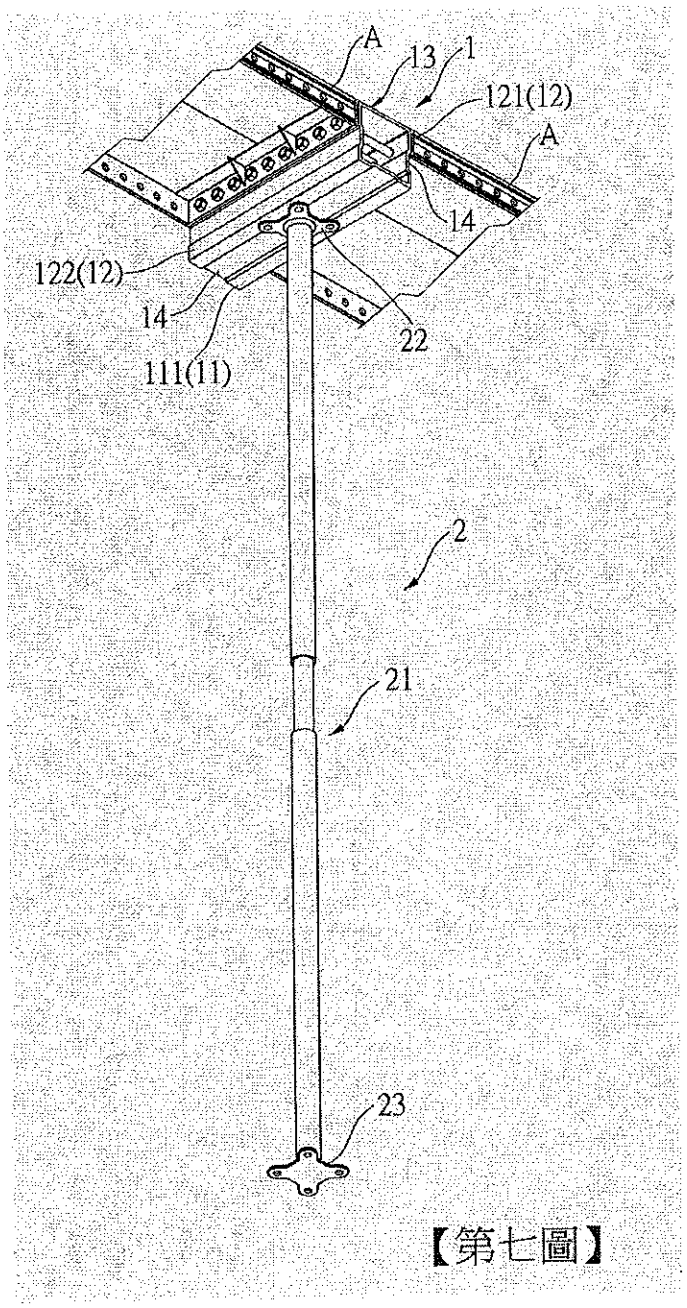

【第七圖】

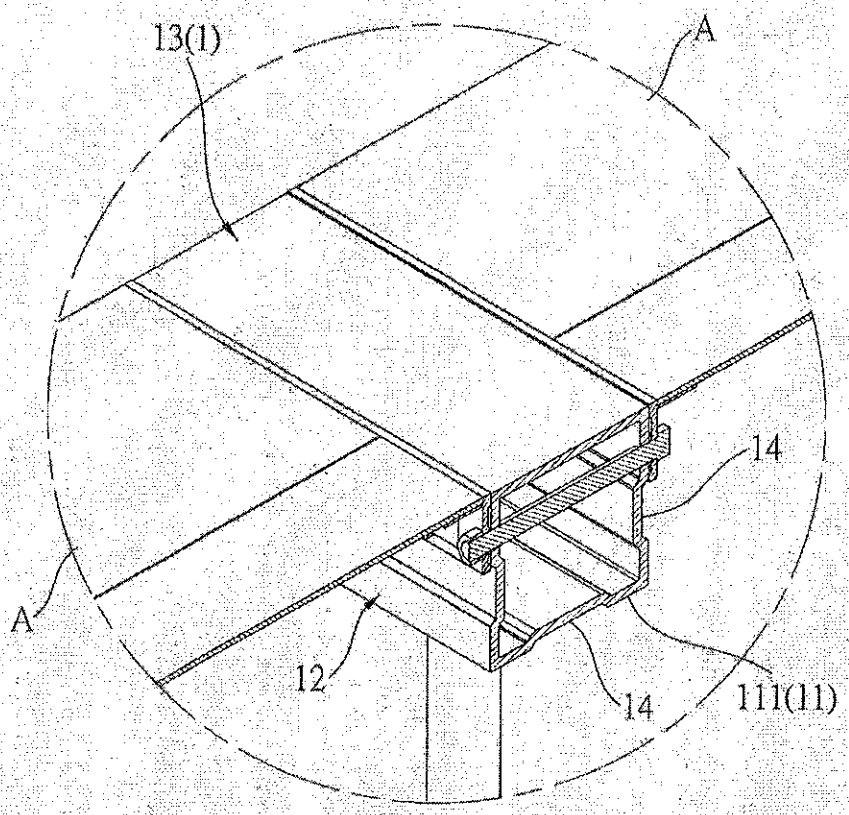

【第八圖】

【19】中華民國　　【12】專利公報　（U）
【11】證書號數：M646047
【45】公告日：中華民國 112 (2023) 年 09 月 11 日
【51】Int. Cl.：　*E04B1/18*　*(2006.01)*
新型　　全 7 頁

【54】名　稱：頂模板用龍骨
【21】申請案號：112204100　　【22】申請日：中華民國 112 (2023) 年 04 月 28 日
【72】新型創作人：詹俊皜 (TW)；尤健丞 (TW)
【71】申 請 人：寶緯工業股份有限公司　ALFORMER INDUSTRIAL CO., LTD.
彰化縣北斗鎮財神路 30 號
創唯設計有限公司
屏東縣屏東市公園里中華路 173 號 5 樓
【74】代 理 人：楊益松

【57】申請專利範圍

1. 一種頂模板用龍骨，包括：
一龍骨本體，具有一上表部及一由該上表部邊緣向下延伸之模板側部，該模板側部底部設有一抵撐部；
至少一連接座，設於該龍骨本體底部，該連接座具有一連接部，該連接部邊緣具有一向外延伸之上斜部，該上斜部具有一與該抵撐部連接之頂撐部，且該連接部邊緣具有一向下延伸之連接側部，該連接側部底部設有一承接部，該上斜部與該承接部之間形成一第一安裝槽段；
一連接件，設於該連接座之第一安裝槽段。
2. 如請求項 1 所述之頂模板用龍骨，其中該上表部邊緣左、右側向下延伸一接觸部，該接觸部為斜面。
3. 如請求項 1 所述之頂模板用龍骨，其中該上表部邊緣左、右側向下延伸一接觸部，該接觸部為直面。
4. 如請求項 1 所述之頂模板用龍骨，其中該連接件對應該連接座之上斜部具有一連接斜面，對應該連接座之連接側部具有一連接側面及對應該連接座之承接部具有一承接面。
5. 如請求項 1 所述之頂模板用龍骨，其中各模板側部具有複數模板鎖孔。
6. 如請求項 5 所述之頂模板用龍骨，其中各模板鎖孔連接一頂模板。
7. 如請求項 1 所述之頂模板用龍骨，其中該兩龍骨本體之間連接一支撐頭，該支撐頭對應該第一安裝槽段設有一第二安裝槽段。
8. 如請求項 7 所述之頂模板用龍骨，其中該支撐頭具有一容置空間，該容置空間內設置一天地柱。
9. 如請求項 7 所述之頂模板用龍骨，其中該第一安裝槽段與該第二安裝槽段共同穿設該連接件。

圖式簡單說明

第一圖係本新型立體圖。

第二圖係本新型側視圖(一)。

第三圖係本新型側視圖(二)。

第四圖係本新型使用之支撐頭立體圖。

第五圖係本新型與支撐頭組裝立體圖。

第六圖係本新型與頂模板組裝立體圖。

第七圖係本新型與頂模板組裝剖視圖。

第八圖係本新型另一實施例立體圖。

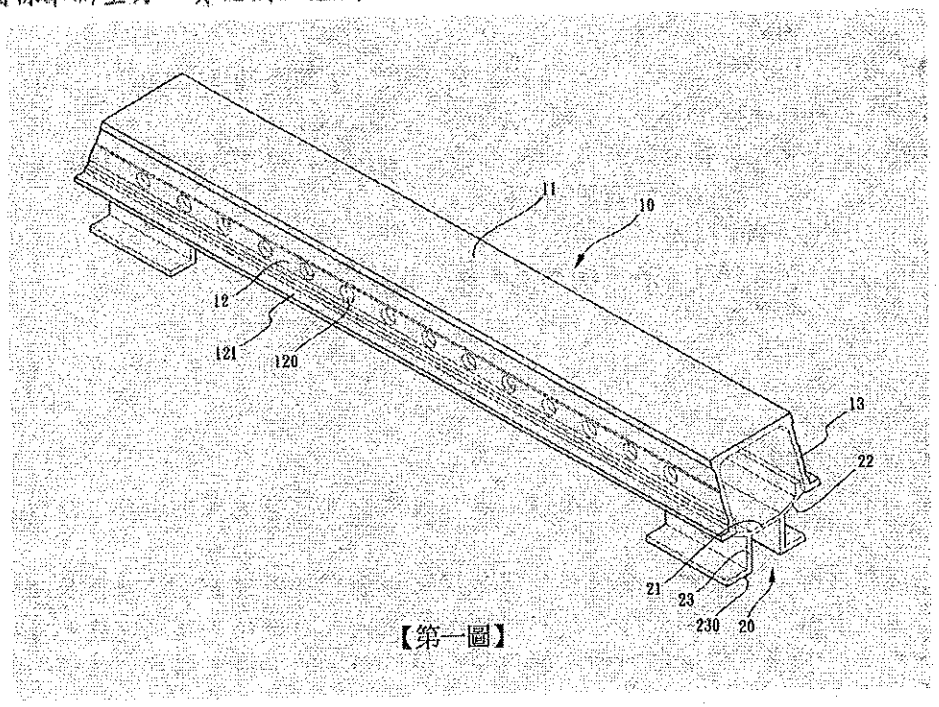

【第一圖】

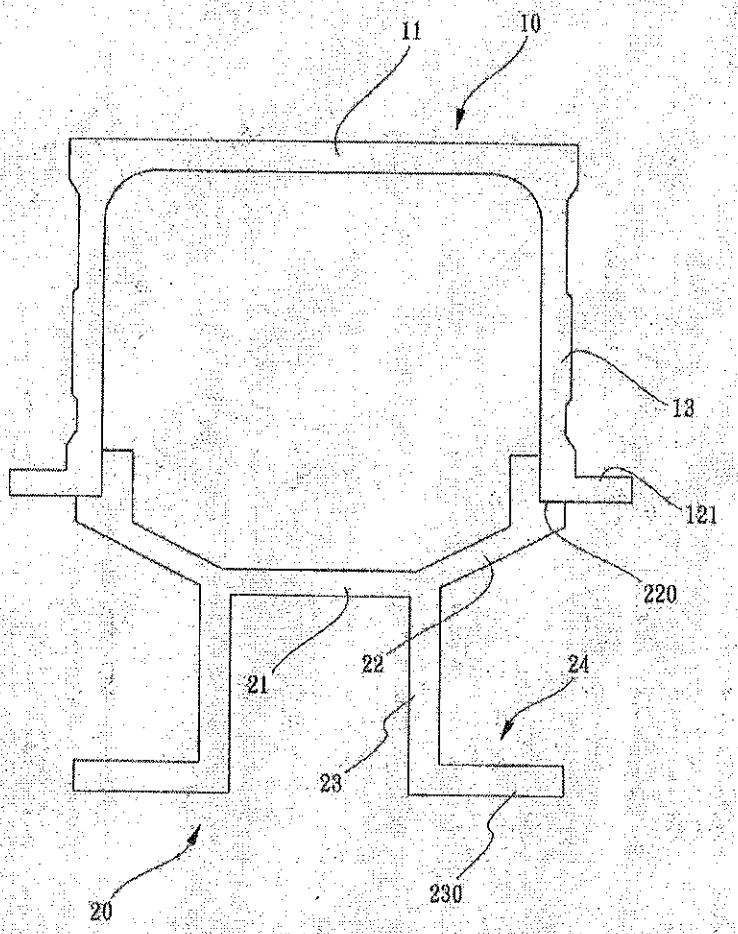

【第二圖】

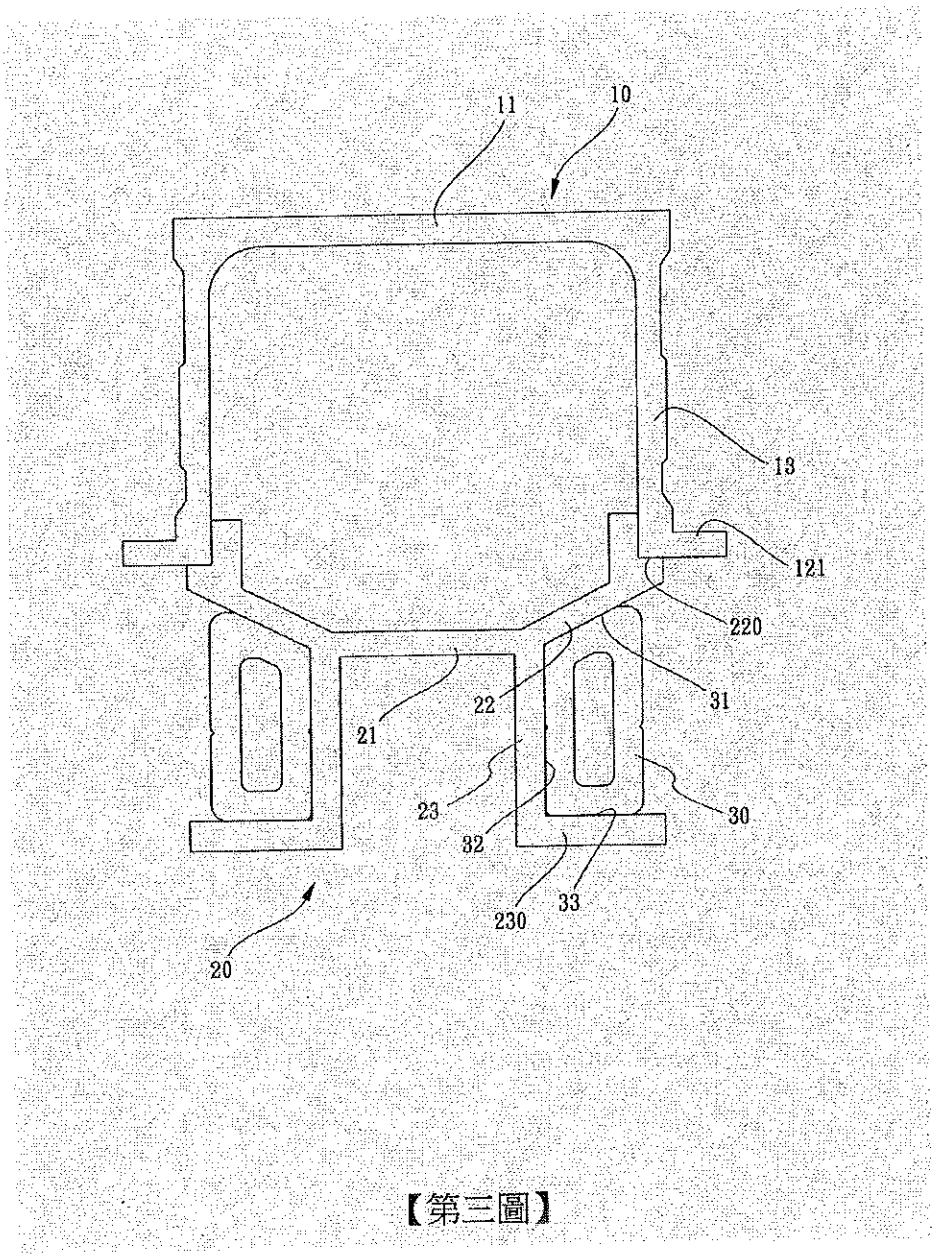

【第三圖】

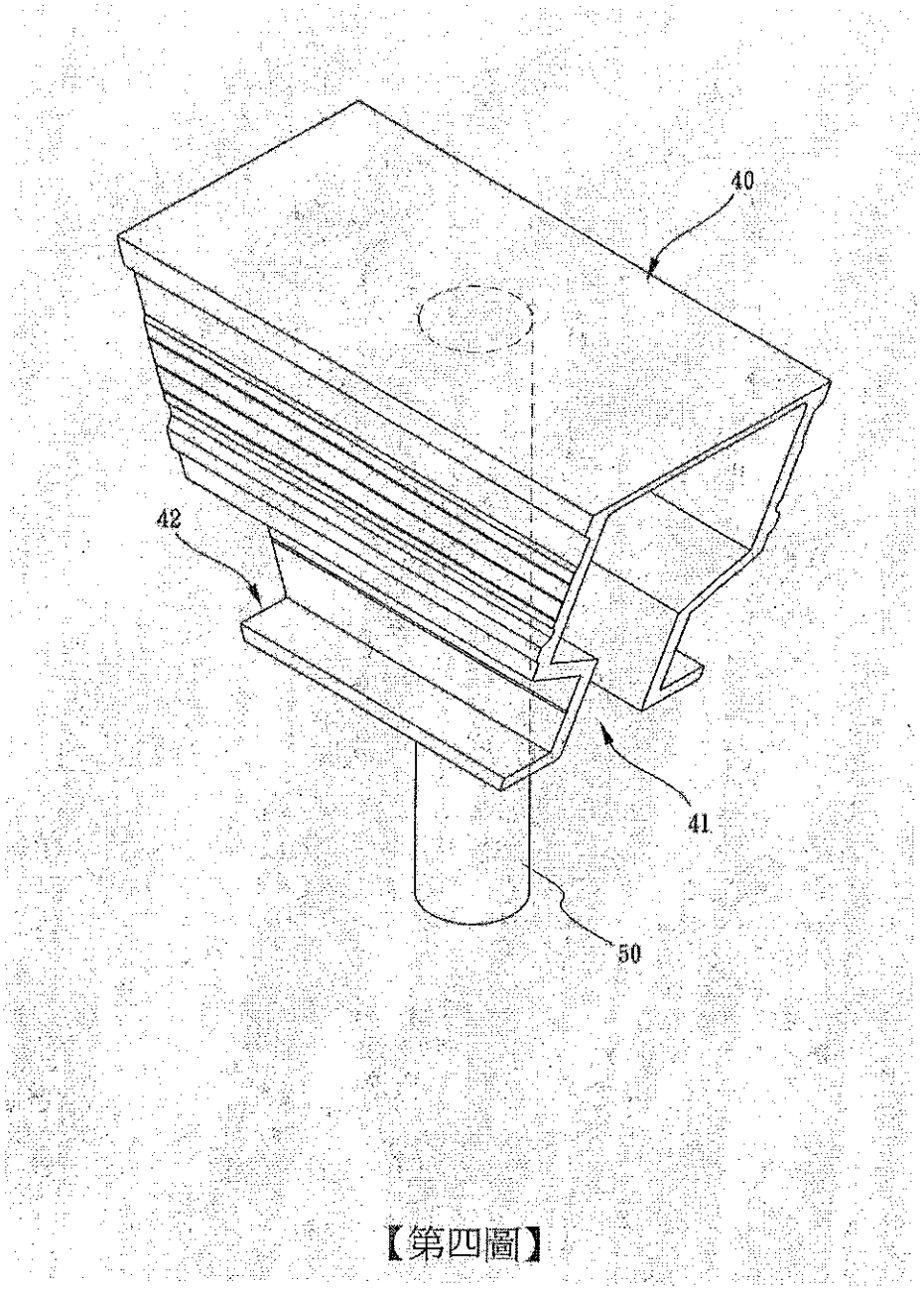

【第四圖】

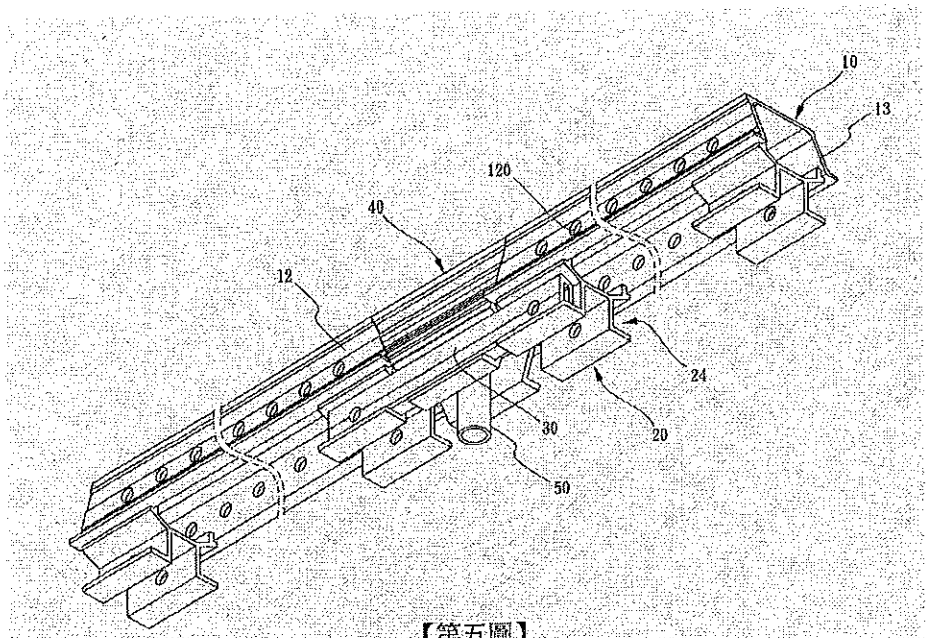

【第五圖】

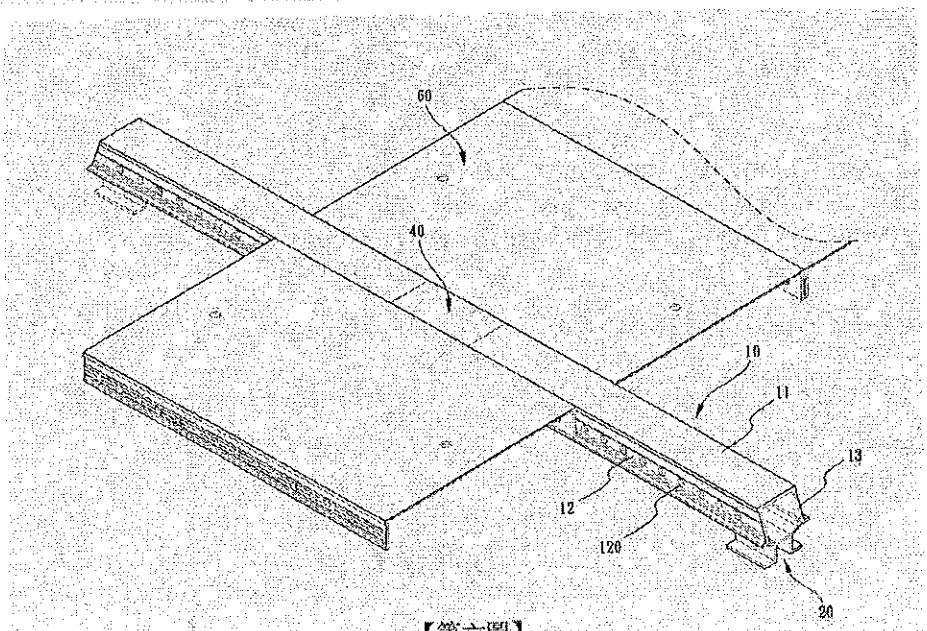

【第六圖】

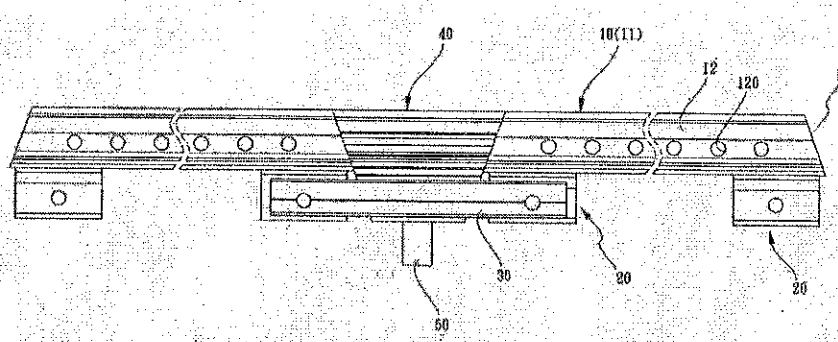

【第七圖】

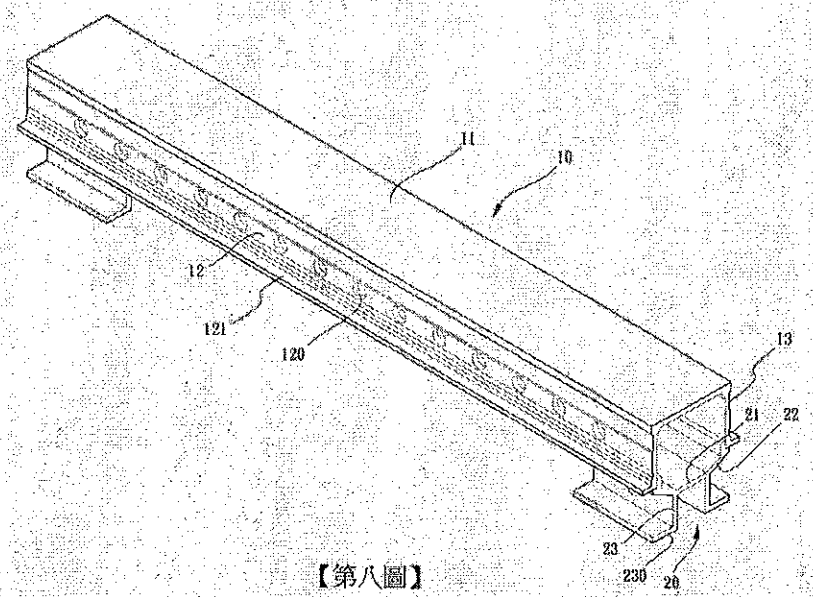

【第八圖】

【19】中華民國　　【12】專利公報　(U)
【11】證書號數：M646022
【45】公告日：中華民國 112 (2023) 年 09 月 11 日
【51】Int. Cl.：　*E04G17/04　(2006.01)*
新型　　全 5 頁

【54】名　稱：鋁模板
【21】申請案號：112203729　　【22】申請日：中華民國 112 (2023) 年 04 月 20 日
【72】新型創作人：詹俊皜 (TW)；尤健丞 (TW)
【71】申 請 人：寶緯工業股份有限公司　ALFORMER INDUSTRIAL CO., LTD.
彰化縣北斗鎮財神路 30 號
創唯設計有限公司
屏東縣屏東市公園里中華路 173 號 5 樓
【74】代 理 人：楊益松

【57】申請專利範圍

1. 一種鋁模板，其包括：
底板，其包括有呈相反方向的結構面、灌澆面及設置於該結構面並平行於該底板之長邊的結構柱，該結構柱係向該結構面外側方向凸出；
長邊板，其之一邊與該底板的長邊連接，且該長邊板係設置於該結構面方向；
短邊板，其一邊設置有連接槽，該設置有連接槽之一邊係與該底板之短邊連接並設置於該結構面，該短邊板之兩端係與該長邊板連接，該連接槽係貼靠該結構柱；
加固桿，其係間隔設置於該結構面，且該加固桿之兩端係與該長邊板連接，該加固桿係與該短邊板同方向平行設置，且該加固桿係位於該短邊板之間。
2. 如請求項 1 所述之鋁模板，其中該底板、該長邊板、該短邊板及該加固桿皆係由焊接方式連接。
3. 如請求項 1 所述之鋁模板，其中該結構柱包括有斜板部及凸面部。
4. 如請求項 3 所述之鋁模板，加固桿其係間隔設置於該結構面的該凸面部上。
5. 如請求項 1 所述之鋁模板，其中該長邊板及該結構柱係朝同方向平行設置。
6. 如請求項 1 所述之鋁模板，其中該長邊板設置有間隔排列的結構孔。
7. 如請求項 1 所述之鋁模板，其中該加固桿係中空結構。
8. 如請求項 1 所述之鋁模板，其中該加固桿係與該短邊板平行設置。
9. 如請求項 1 所述之鋁模板，其中該長邊板與該短邊板係垂直設置。

圖式簡單說明

第一圖為本創作之立體圖。

第二圖為本創作之分解圖。

第三圖為本創作第二圖之局部放大圖。

第四圖為本創作第一圖之 IV-IV 剖面圖示意圖。

第五圖為本創作第四圖之 V-V 剖面圖示意圖。

第六圖為本創作之實際使用圖。

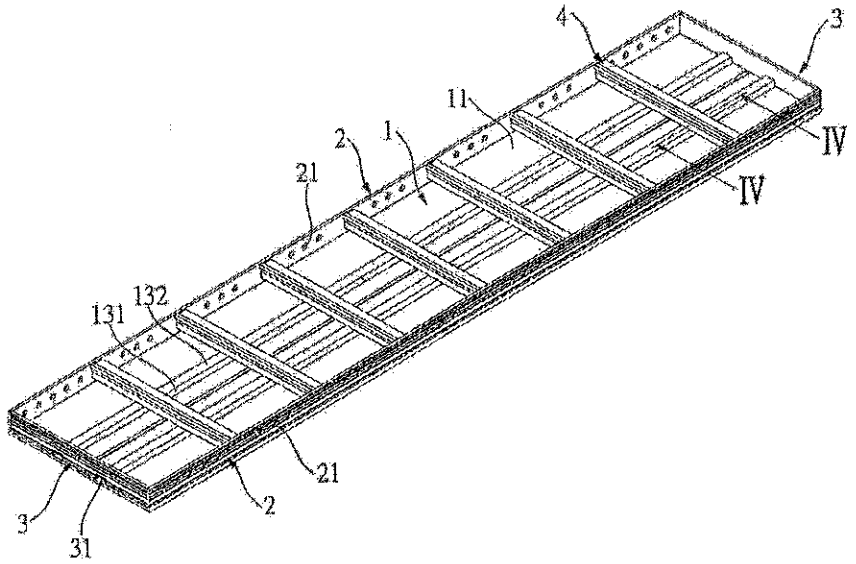
4
3
11
2
1
21
IV
IV
131
132
21
2
3
31

【第一圖】

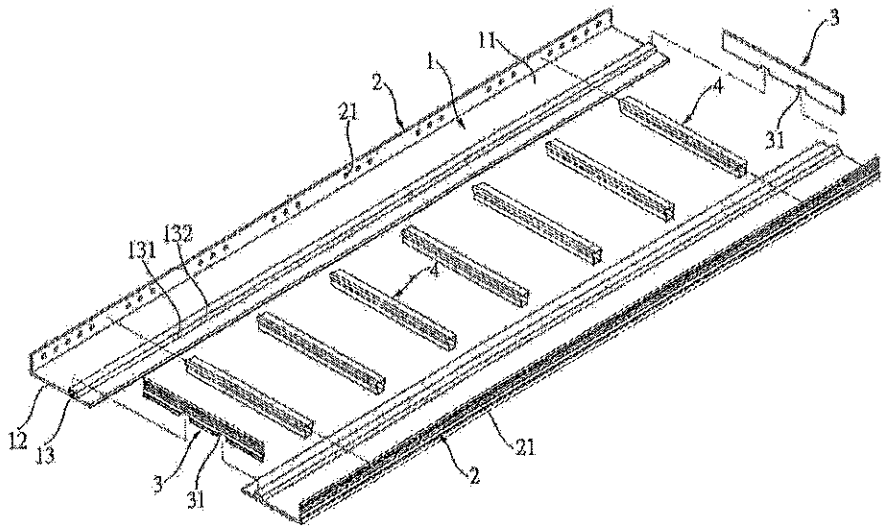
3
11
1
2
4
21
31
131
132
4
12
13
3
31
2
21

【第二圖】

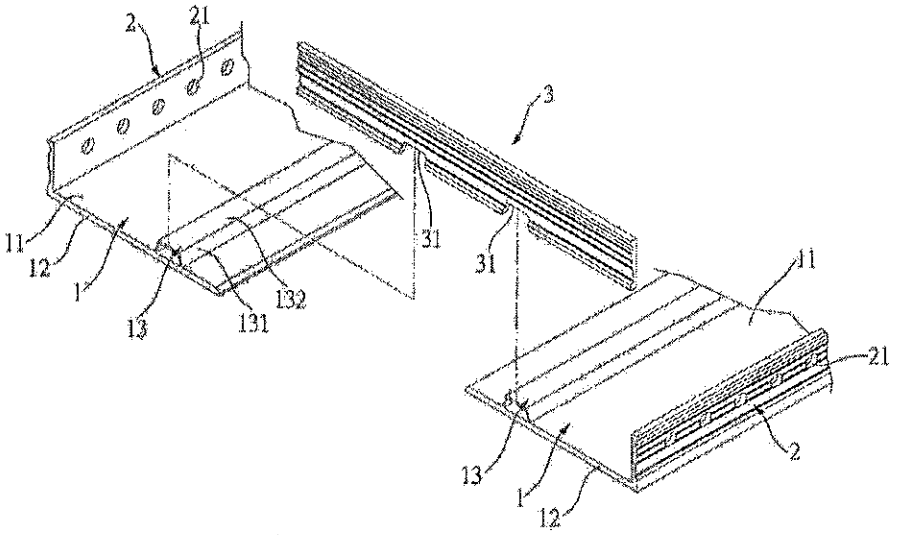

【第三圖】

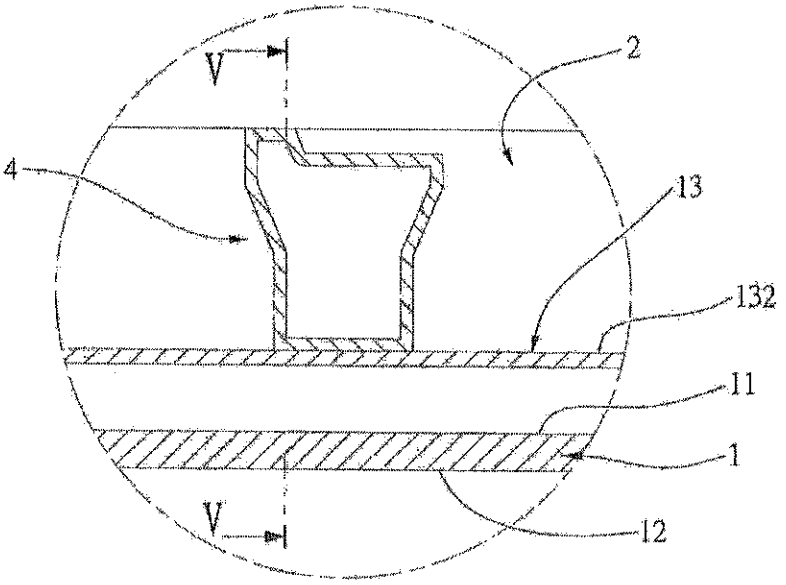

【第四圖】

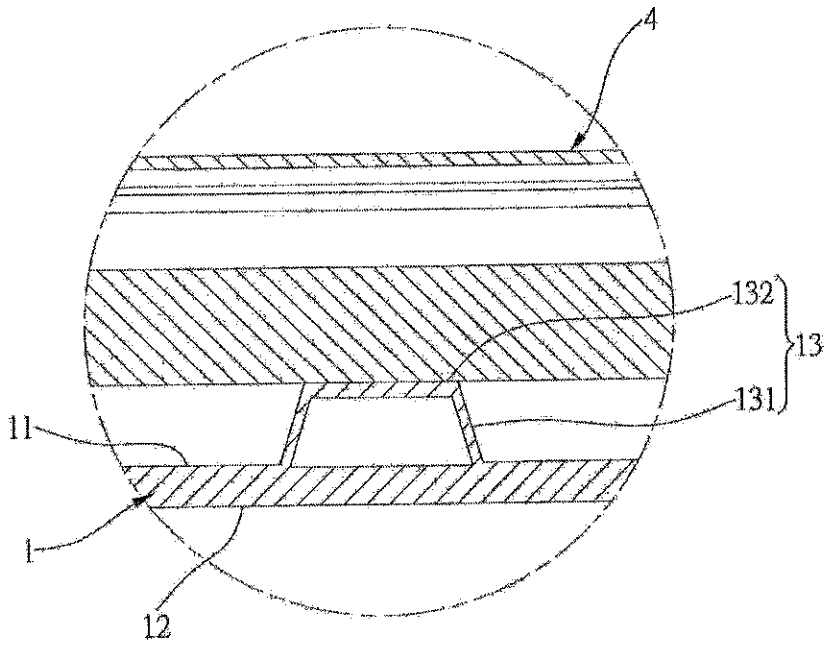

【第五圖】

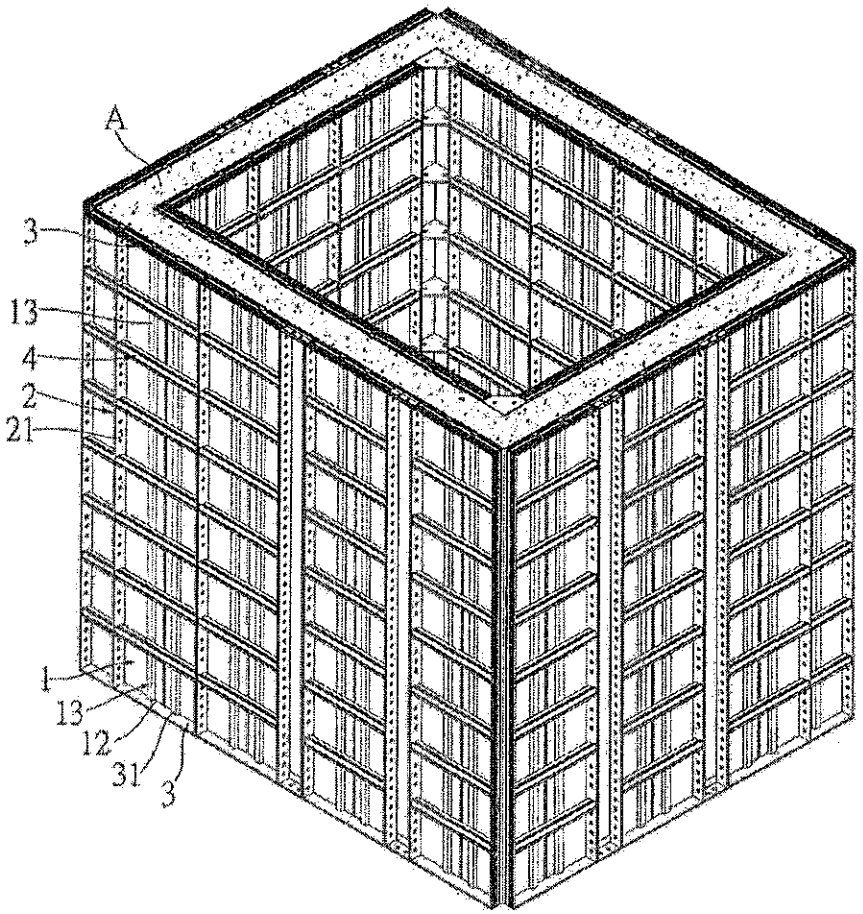

【第六圖】

【19】中華民國　　【12】專利公報　（U）

【11】證書號數：M646021

【45】公告日：中華民國 112 (2023) 年 09 月 11 日

【51】Int. Cl.：　*E04G9/06　(2006.01)*　*E04G17/04　(2006.01)*
E04G17/14　(2006.01)

新型　　全 5 頁

【54】名　稱：建築鋁合金 K 板結構

【21】申請案號：112203727　【22】申請日：中華民國 112 (2023) 年 04 月 20 日

【72】新型創作人：詹俊皜 (TW)；尤健丞 (TW)

【71】申 請 人：寶緯工業股份有限公司　ALFORMER INDUSTRIAL CO., LTD.
彰化縣北斗鎮財神路 30 號
創唯設計有限公司
屏東縣屏東市公園里中華路 173 號 5 樓

【74】代 理 人：楊益松

【57】申請專利範圍

1. 一種建築鋁合金 K 板結構，包括：
一 K 板本體，具有一底板、二長邊部、二短邊部及複數加強部；
其中，該底板具有一結構面及一相反該結構面之灌澆面，且該底板具有複數 K 板鎖孔；
各長邊部設於該底板之結構面且於該底板長邊向上凸起，且各長邊部具有複數第一鎖孔；
各短邊部設於該底板之結構面且於該底板短邊向上凸起並與各長邊部垂直連接，且各短邊部具有複數第二鎖孔；
各加強部設於該底板之結構面，且各加強部兩端與各長邊部連接，以及各加強部與各短邊部同方向設置。
2. 如請求項 1 所述之建築鋁合金 K 板結構，其中各短邊部具有一穩固件與該底板連接。
3. 如請求項 1 所述之建築鋁合金 K 板結構，其中各長邊部、各短邊部及各加強部焊接於該底板之結構面。
4. 如請求項 1 所述之建築鋁合金 K 板結構，其中各長邊部、各短邊部及各加強部一體成型於該底板之結構面。
5. 如請求項 1 所述之建築鋁合金 K 板結構，其中至少該二 K 板本體之短邊部相互對接，並以複數鎖接元件螺鎖複數該第二鎖孔。
6. 如請求項 1 所述之建築鋁合金 K 板結構，其中該 K 板本體之長邊部與一鋁模板相互鎖接。
7. 如請求項 6 所述之建築鋁合金 K 板結構，其中該至少二鋁模板相互鎖接形成複數內牆模板與複數外牆模板，各內牆模板與各外牆模板之間構建出一灌注區，該灌注區灌注混凝土形成混凝土牆，且各內牆模板與各外牆模板具有一鎖接面，該鎖接面具有複數鎖接孔。
8. 如請求項 7 所述之建築鋁合金 K 板結構，其中該 K 板本體之長邊部與該外牆模板之鎖接面對應設置，並以複數鎖接元件螺鎖各第一鎖孔與複數該鎖接孔。

圖式簡單說明

第一圖係本新型 K 板本體立體圖。

第二圖係本新型 K 板本體另一實施例立體圖。

第三圖係本新型複數K板本體組裝示意圖。

第四圖係本新型K板本體與鋁模板組裝立體圖。

第五圖係本新型K板本體與鋁模板組裝剖視圖。

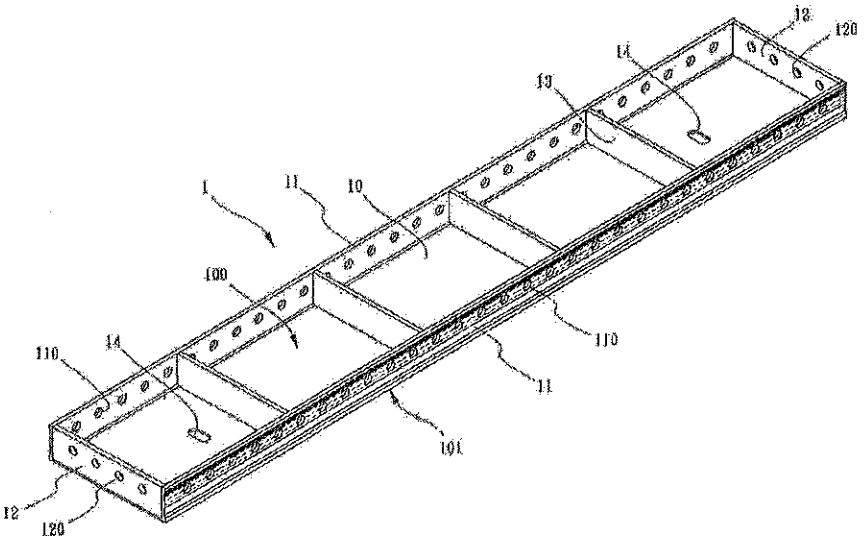

第一圖

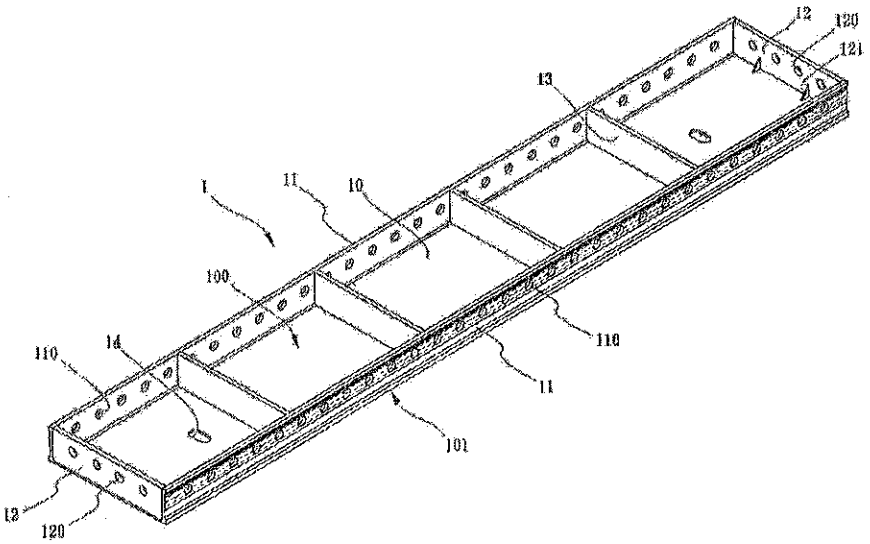

第二圖

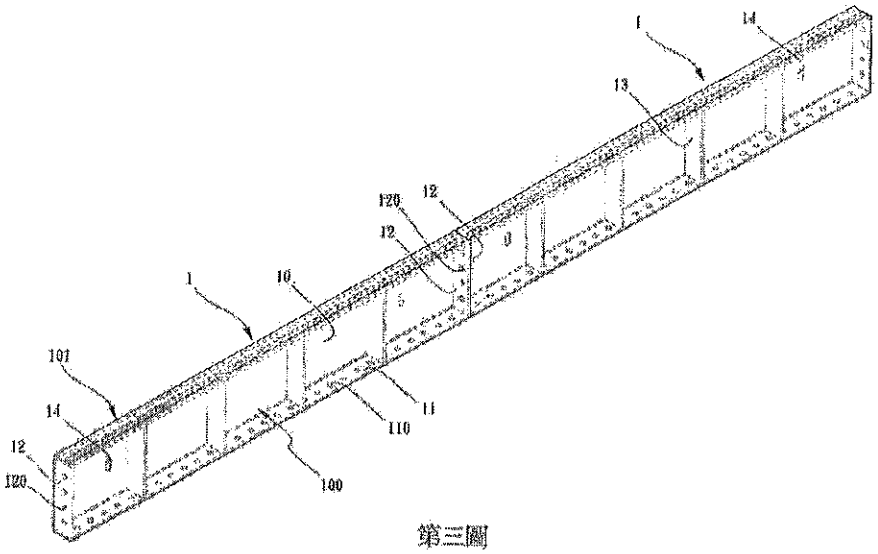

第三圖

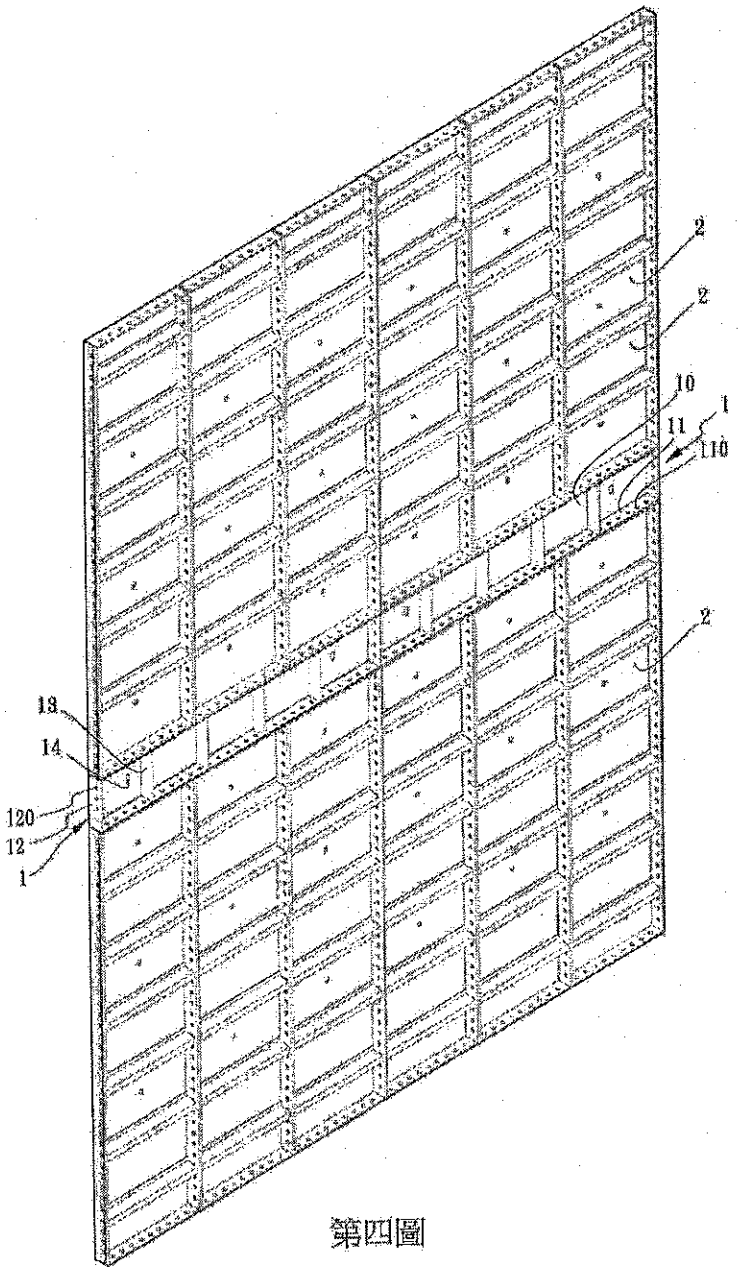

第四圖

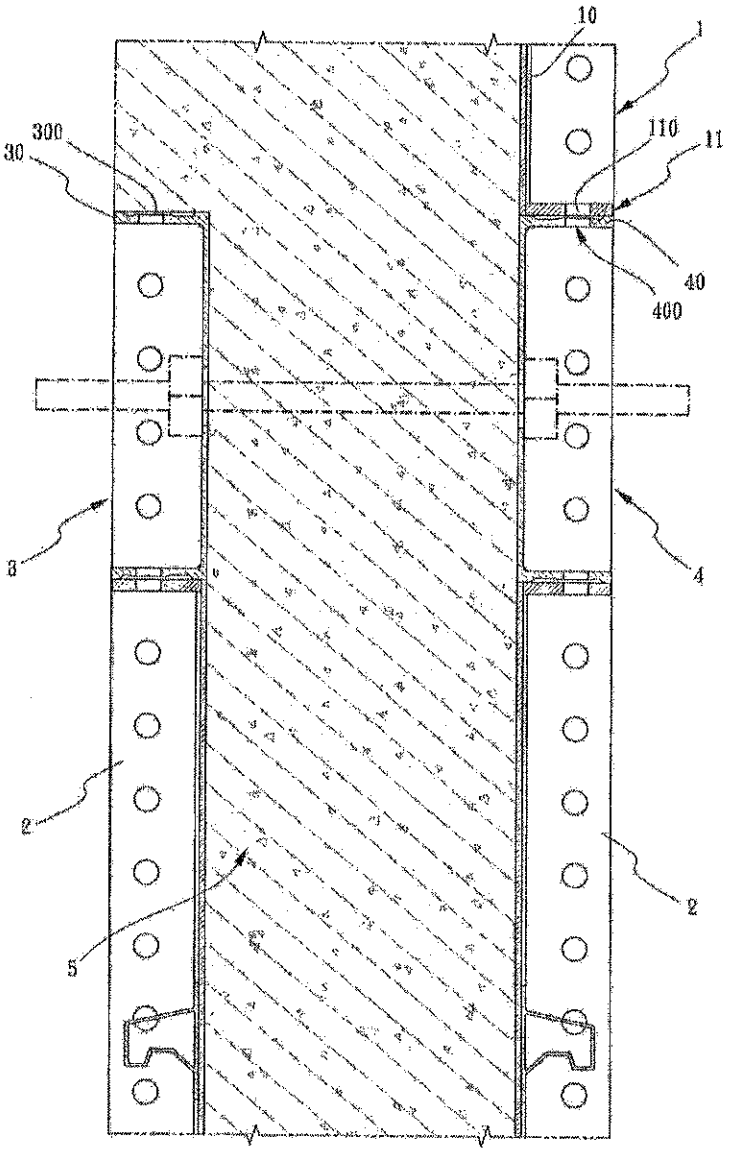

第五圖

【19】中華民國　　【12】專利公報　（U）
【11】證書號數：M646020
【45】公告日：中華民國 112 (2023) 年 09 月 11 日
【51】Int. Cl.：　*E04G17/00　(2006.01)*
新型　　全 5 頁

【54】名　稱：鋁模板
【21】申請案號：112203726　　【22】申請日：中華民國 112 (2023) 年 04 月 20 日
【72】新型創作人：詹俊皜 (TW)；尤健丞 (TW)
【71】申 請 人：寶緯工業股份有限公司　ALFORMER INDUSTRIAL CO., LTD.
彰化縣北斗鎮財神路 30 號
創唯設計有限公司
屏東縣屏東市公園里中華路 173 號 5 樓
【74】代 理 人：楊益松

【57】申請專利範圍

1. 一種鋁模板，包括：
一底板，具有一結構面及一相反該結構面之灌澆面；
一長邊部，於該底板外周側向上凸起並設於該結構面，該長邊部具有複數鎖孔；
一結構柱，設於該底板之結構面並平行於該長邊部，該結構柱由該結構面向上凸起並具有一斜板部及一凸面板。
2. 如請求項 1 所述之鋁模板，其中該長邊部及該結構柱焊接於該底板之結構面。
3. 如請求項 1 所述之鋁模板，其中該長邊部及該結構柱一體成型於該底板之結構面。
4. 一種鋁模板，包括：
一底板，具有一結構面及一相反該結構面之灌澆面；
一長邊部，於該底板外周側向上凸起並設於該結構面，該長邊部具有複數鎖孔；
一結構柱，設於該底板之結構面並平行於該長邊部，該結構柱由該結構面向上凸起並具有一斜板部及一凸面板；
一短邊部，於該底板外周側向上凸起並設於該結構面，該短邊部與該長邊部垂直連接，且該短邊部底部具有一連接槽，該連接槽連接該結構柱；
一加強部，設於該底板之結構面，該加強部兩側與該長邊部連接並與該短邊部同方向平行設置。
5. 如請求項 4 所述之鋁模板，其中該短邊部具有一穩固件連接該底板之結構面。
6. 如請求項 4 所述之鋁模板，其中至少該二底板之長邊部對應設置，藉由各該鎖孔使該二底部相互鎖設。
7. 如請求項 5 所述之鋁模板，其中該長邊部、該結構柱、該短邊部、該穩固件及該加強部焊接於該底板之結構面。
8. 如請求項 5 所述之鋁模板，其中該長邊部、該結構柱、該短邊部、該穩固件及該加強部一體成型於該底板之結構面。

圖式簡單說明

第一圖係本新型第一實施例之鋁模板立體圖。

第二圖係本新型第二實施例之鋁模板立體圖(一)。

第三圖係本新型第二實施例之鋁模板立體分解圖。

第四圖係本新型第二實施例之鋁模板立體圖(二)。

第五圖係本新型依第四圖之 V-V 剖視圖。

第六圖係本新型依第四圖之 VI-VI 剖視圖。

第七圖係本新型第三實施例之鋁模板立體圖。

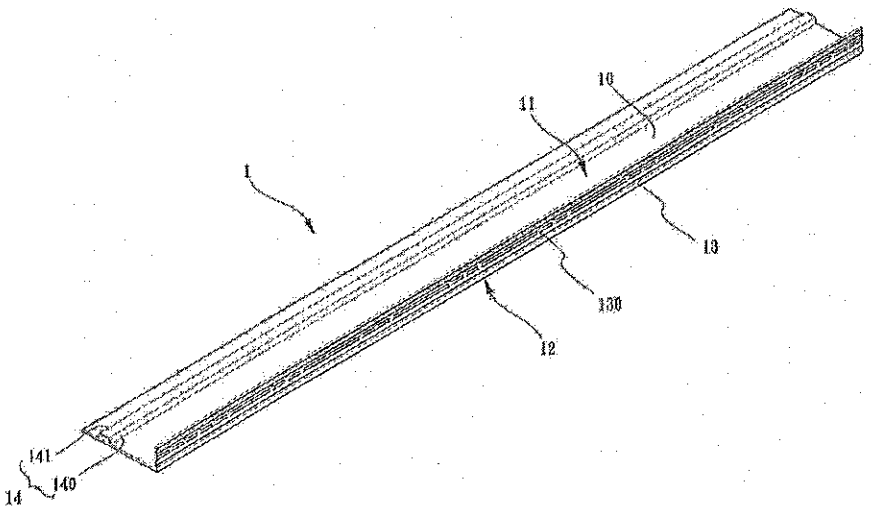

【第一圖】

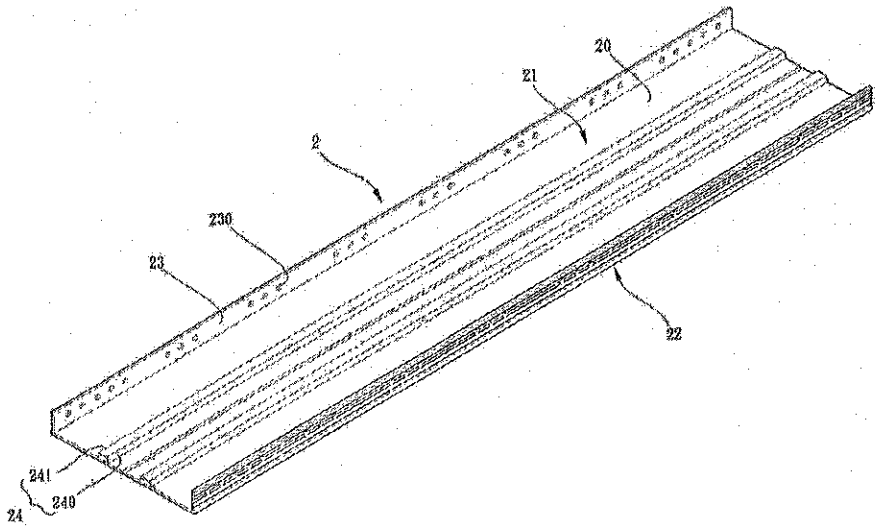

【第二圖】

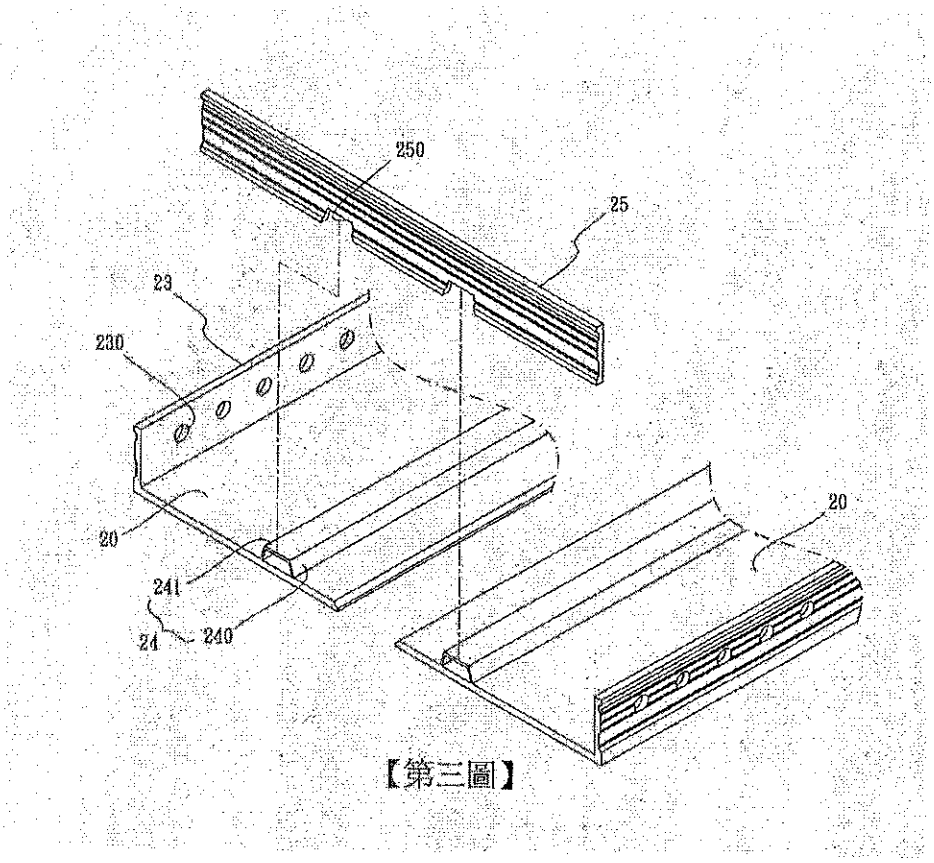
250
25
23
230
20
241
24
240
20

【第三圖】

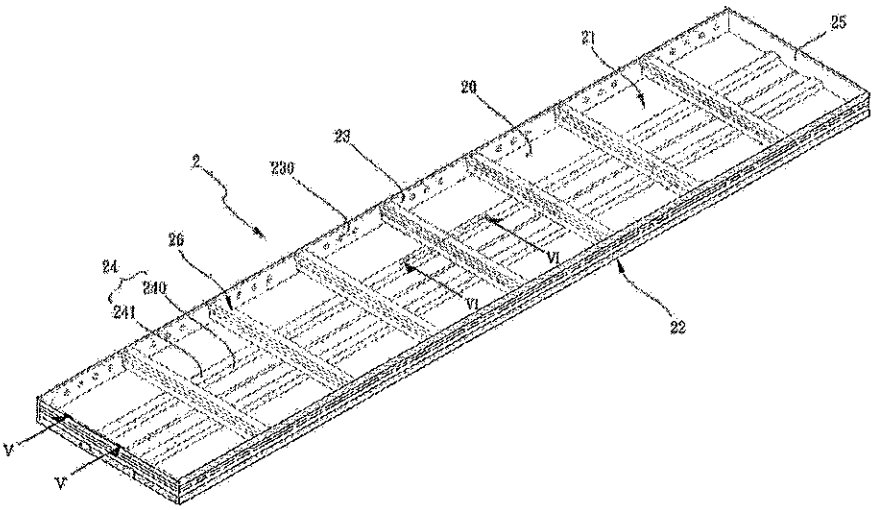
25
21
20
23
2
230
26
24
240
241
VI
VI
22
V
V

【第四圖】

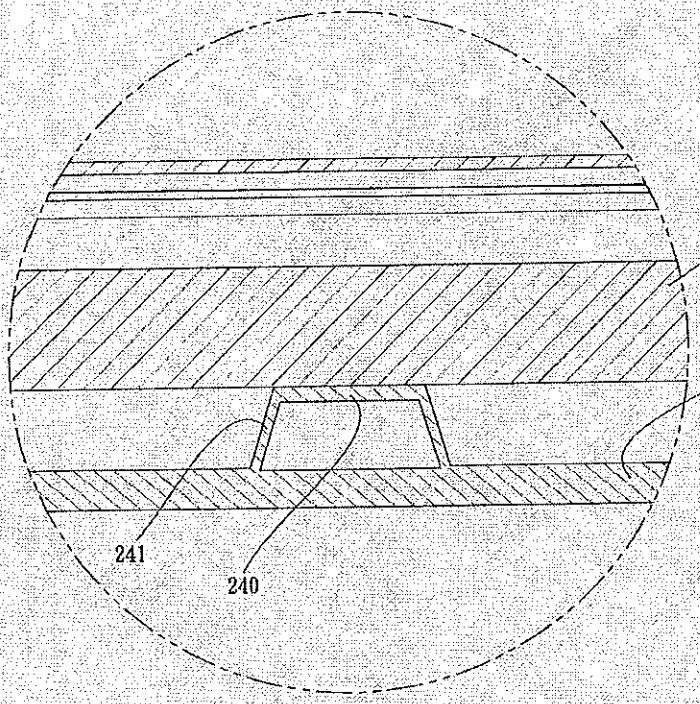

【第五圖】

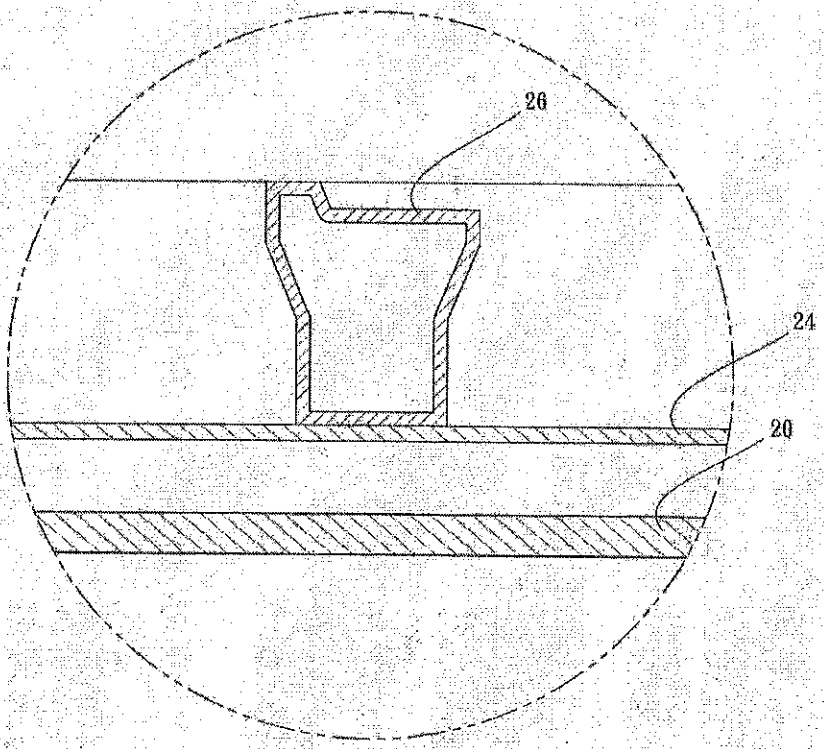

【第六圖】

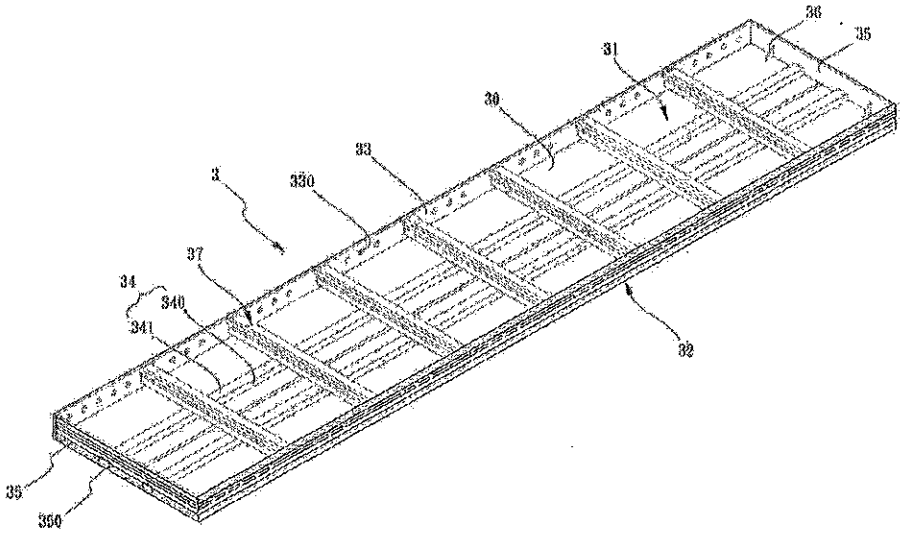

【第七圖】

【19】中華民國　　【12】專利公報　（U）

【11】證書號數：M646019

【45】公告日：中華民國 112 (2023) 年 09 月 11 日

【51】Int. Cl.：　*E04G9/06　(2006.01)*　*E04G17/04　(2006.01)*
E04G13/00　(2006.01)

新型　　全 7 頁

【54】名　　稱：鋁模板結構

【21】申請案號：112203725　　【22】申請日：中華民國 112 (2023) 年 04 月 20 日

【72】新型創作人：詹俊皜 (TW)；尤健丞 (TW)

【71】申 請 人：實緯工業股份有限公司　ALFORMER INDUSTRIAL CO., LTD.
彰化縣北斗鎮財神路 30 號
創唯設計有限公司
屏東縣屏東市公園里中華路 173 號 5 樓

【74】代 理 人：楊益松

【57】申請專利範圍

1. 一種鋁模板結構，包括：一底板，具有一結構面、一設於該結構面且於該底板外側之長邊部及一設於該結構面並垂直於該長邊部之短邊部，該長邊部與該短邊部具有複數鎖孔；一結構柱，設於該底板之結構面，該結構柱與該長邊部垂直設置而與該短邊部平行設置，且該結構柱具有一中間部，該中間部上、下兩端設有一頂面部與一底面部。
2. 如請求項 1 所述之鋁模板結構，其中該底板具有一相反該結構面之灌澆面。
3. 如請求項 1 所述之鋁模板結構，其中該結構柱於該結構面向上凸起。
4. 如請求項 1 所述之鋁模板結構，其中該結構柱之頂面部與該底面部寬度相同且較該中間部寬。
5. 如請求項 1 所述之鋁模板結構，其中該長邊部、該短邊部及該結構柱焊接於該底板之結構面。
6. 如請求項 1 所述之鋁模板結構，其中該長邊部、該短邊部及該結構柱一體成型於該底板之結構面。
7. 如請求項 1 所述之鋁模板結構，其中該短邊部與該底板之間組接一穩固件。
8. 如請求項 1 所述之鋁模板結構，其中該長邊部上、下兩端於外側邊設有複數拉片凹槽。

圖式簡單說明

第一圖係本新型之立體圖。

第二圖係本新型依第一圖之 II-II 剖視圖。

第三圖係本新型設置穩固件之立體圖。

第四圖係本新型設置拉片槽孔之立體圖。

第五圖係本新型組裝立體圖(一)。

第六圖係本新型組裝立體圖(二)。

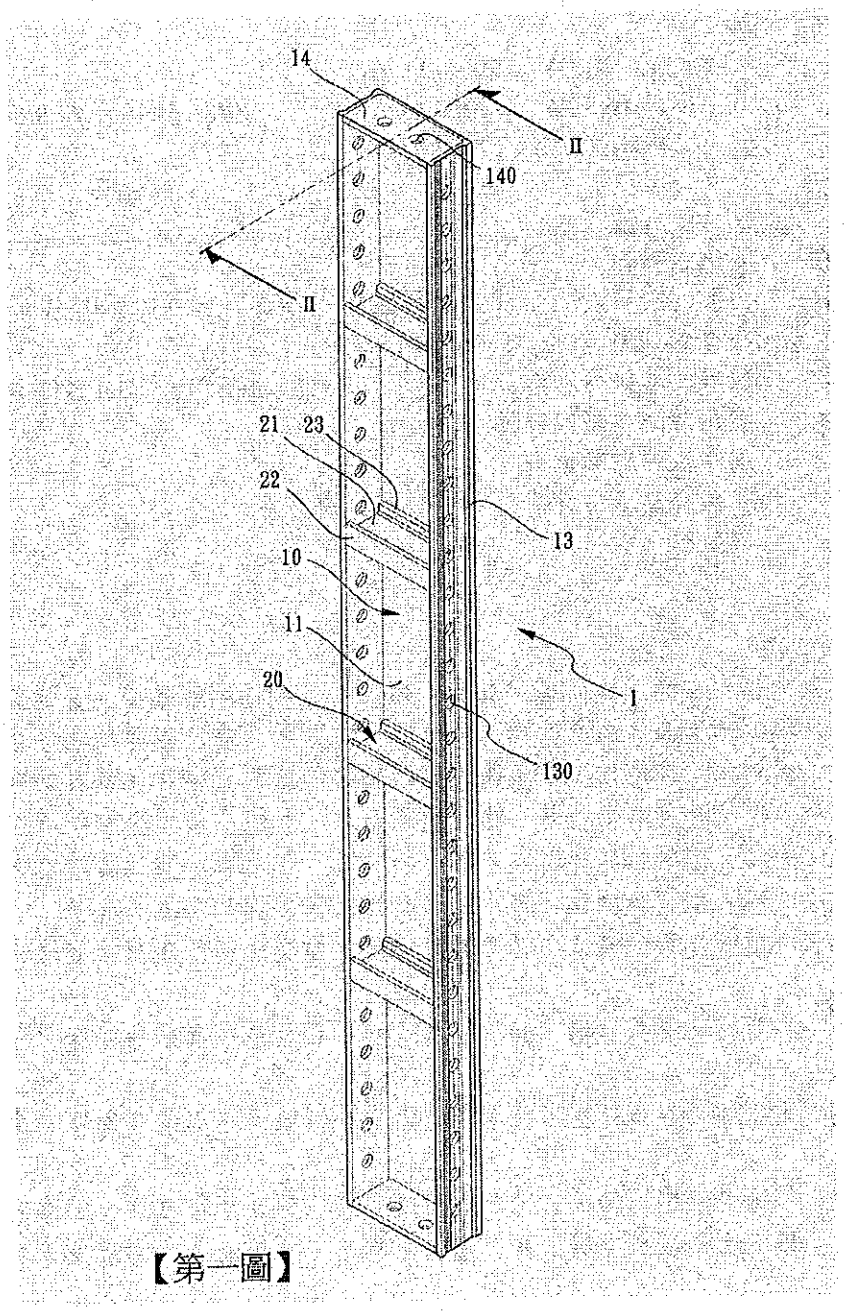

【第一圖】

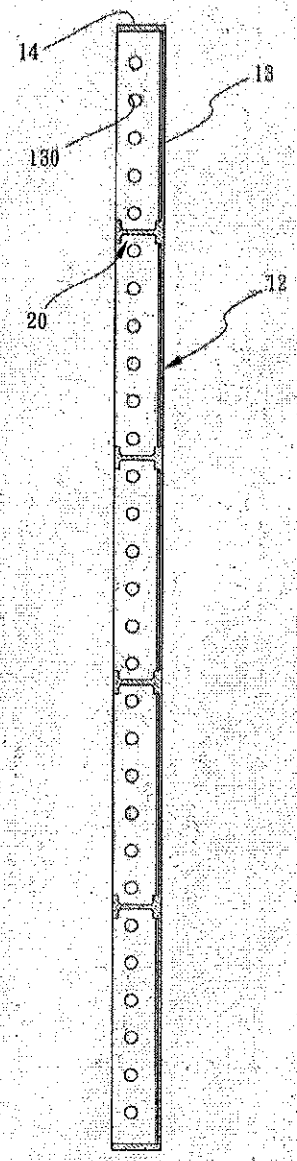

【第二圖】

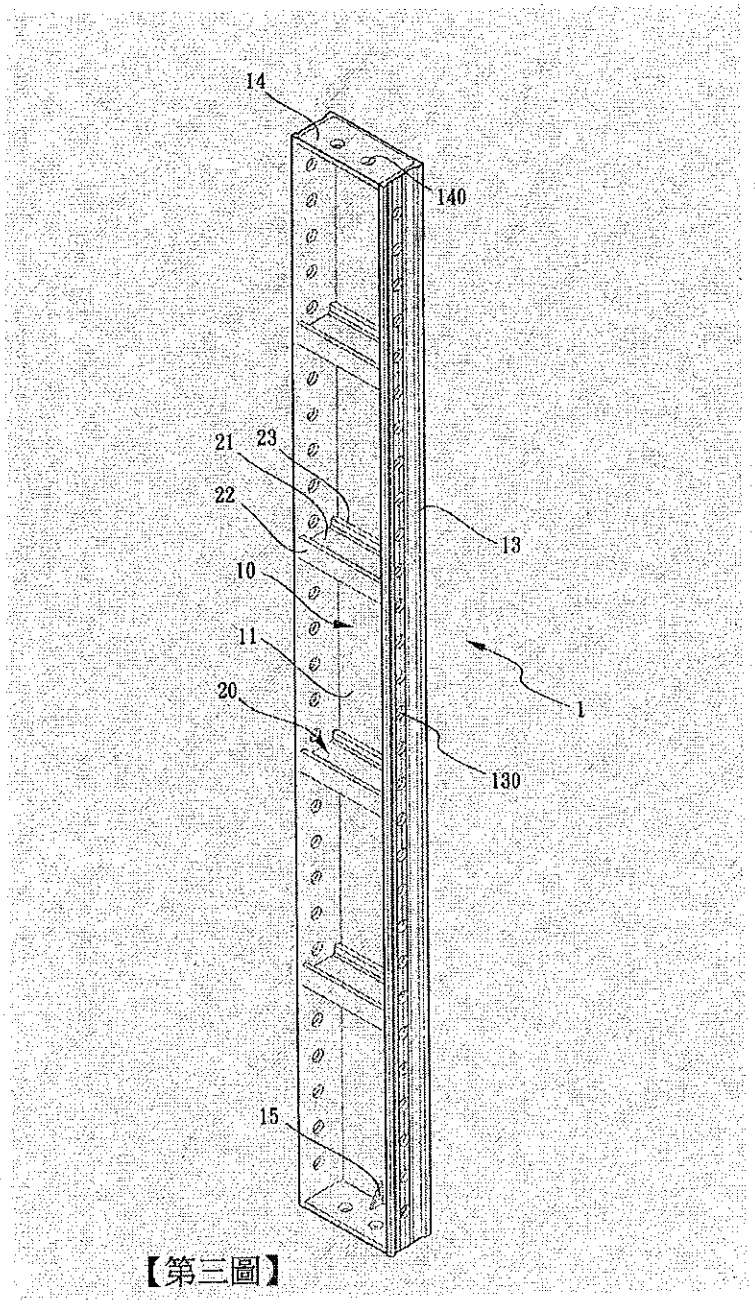

【第三圖】

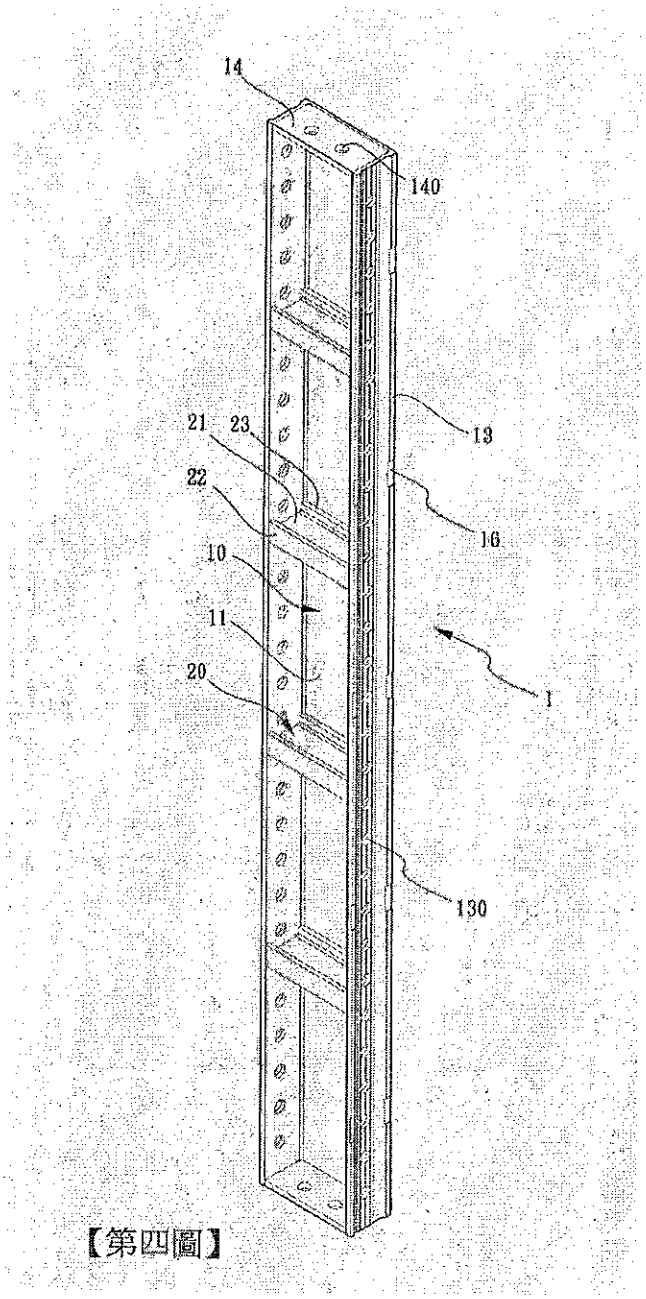

【第四圖】

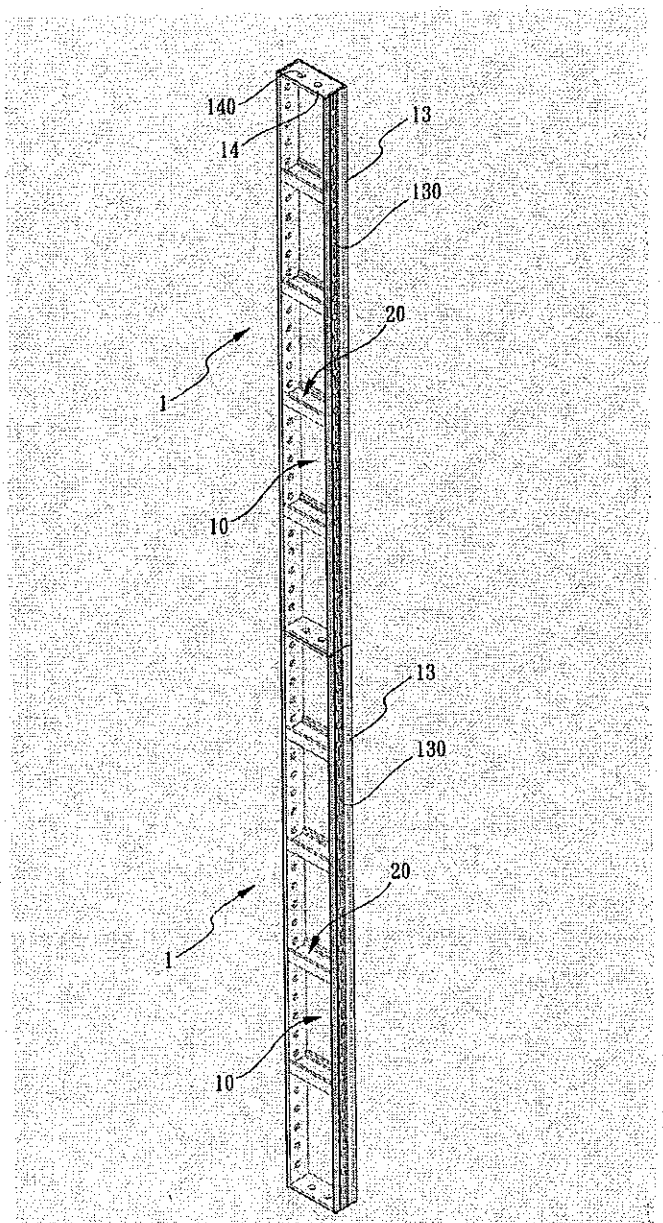

【第五圖】

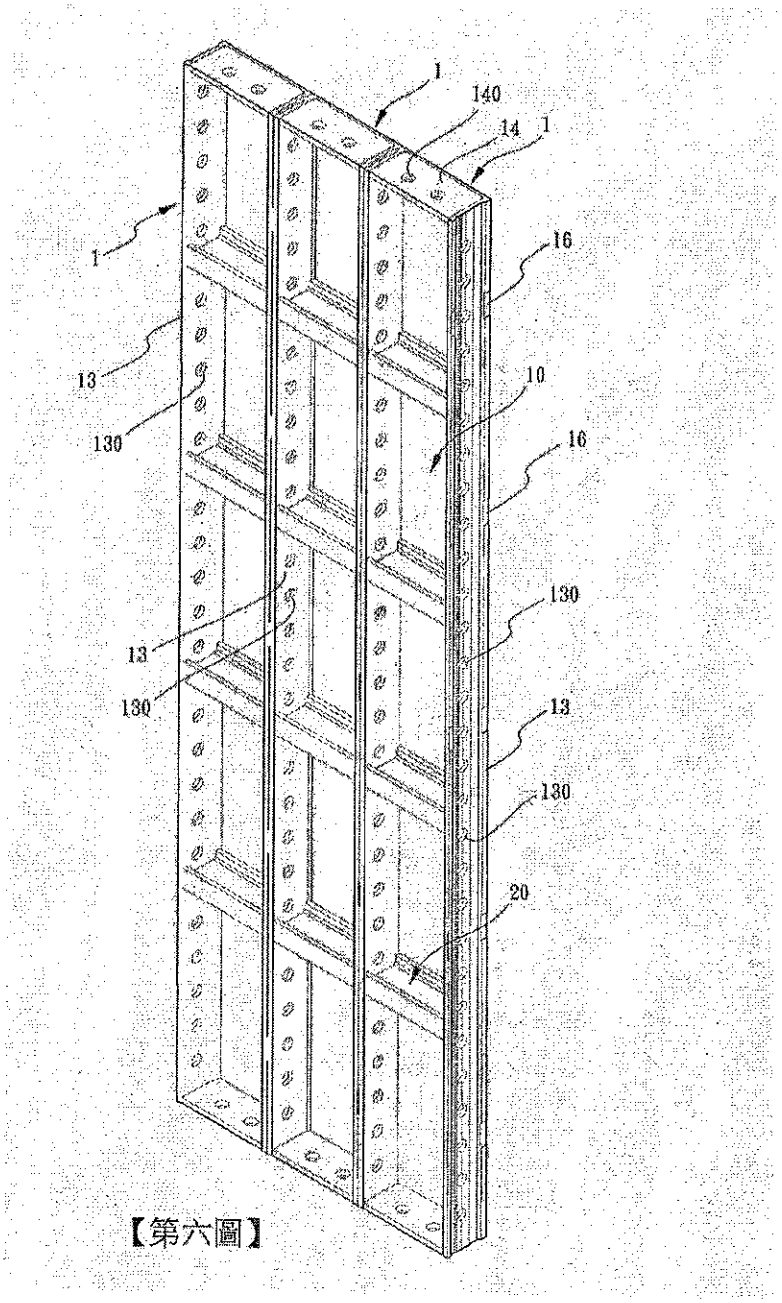

【第六圖】

【19】中華民國　　【12】專利公報　（U）
【11】證書號數：M646005
【45】公告日：中華民國 112 (2023) 年 09 月 11 日
【51】Int. Cl.：　*E04G17/06　(2006.01)*
新型　　全 5 頁

【54】名　稱：拉片
【21】申請案號：112203443　　【22】申請日：中華民國 112 (2023) 年 04 月 14 日
【72】新型創作人：詹勳國 (TW)
【71】申 請 人：寶緯工業股份有限公司　ALFORMER INDUSTRIAL CO., LTD.
彰化縣北斗鎮財神路 30 號
【74】代 理 人：楊益松

【57】申請專利範圍

1. 一種拉片，其中：
該拉片包括有一主要支撐段，該主要支撐段二端相連有一輔助支撐段，該主要支撐段與各輔助支撐段相連位置的兩側分別具有一折斷輔助缺槽，各輔助支撐段分別具有一助折桿輔助穿孔。
2. 如請求項 1 所述之拉片，其中各輔助支撐段邊緣設置有複數防撞傷導角。
3. 如請求項 1 所述之拉片，其中各折斷輔助缺槽呈現 85~95 度缺角。
4. 如請求項 1 所述之拉片，其中各折斷輔助缺槽呈現 90 度缺角。
5. 如請求項 1 所述之拉片，其中該主要支撐段長度大於 400mm 時，該拉片厚度為 2mm。
6. 如請求項 1 所述之拉片，其中該主要支撐段長度小於 400mm 時，該拉片厚度為 1.5mm。

圖式簡單說明

第一圖為本創作立體示意圖。
第二圖為本創作平面示意圖。
第三圖為本創作即將穿入模板示意圖。
第四圖為本創作完成穿設應用示意圖。
第五圖為複數本創作實際應用示意圖。
第六圖為水泥乾涸後模板拆除示意圖。
第七圖為折斷輔助支撐段並細修牆面後示意圖。

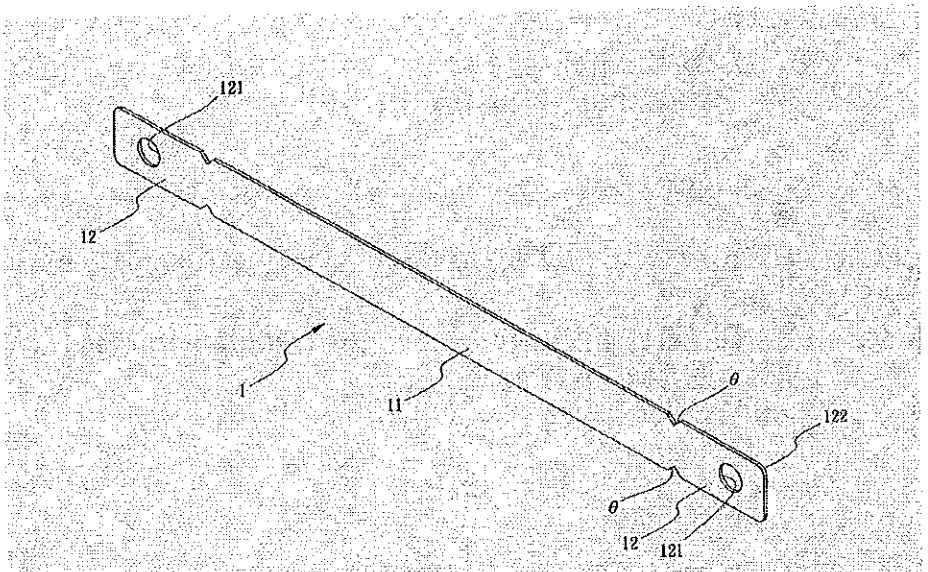

【第一圖】

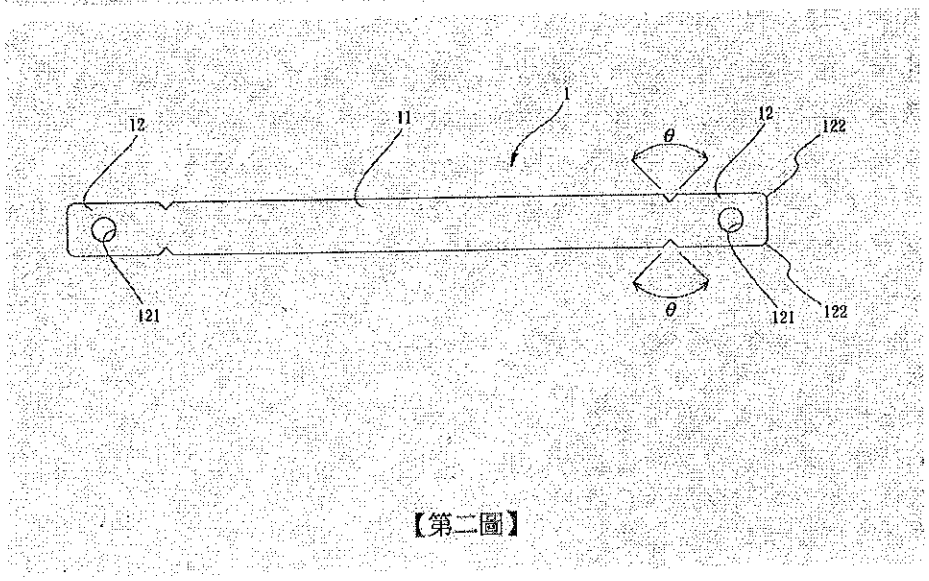

【第二圖】

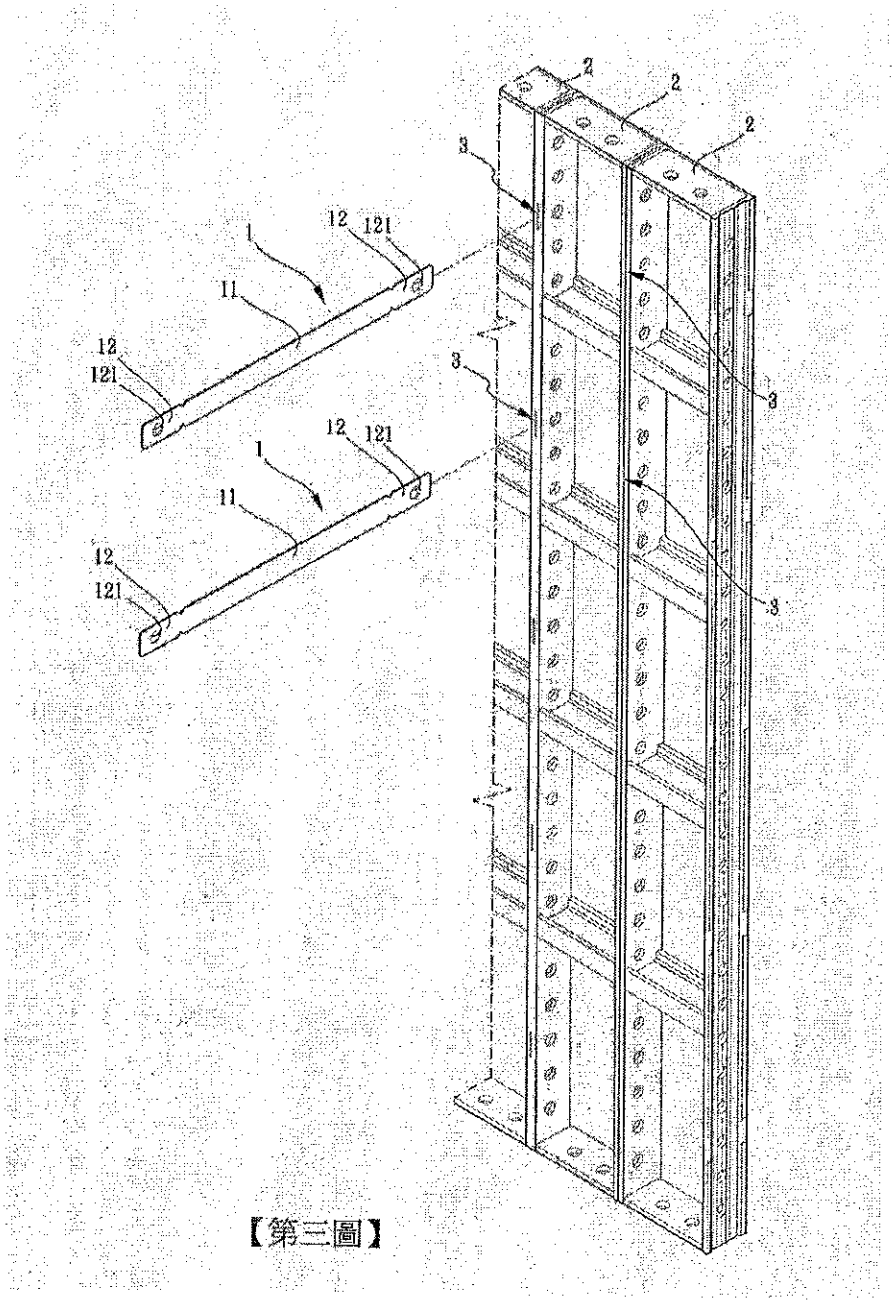

【第三圖】

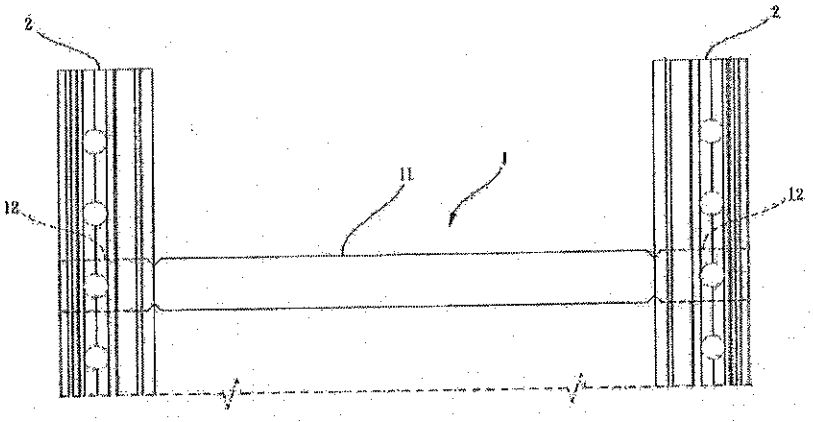

【第四圖】

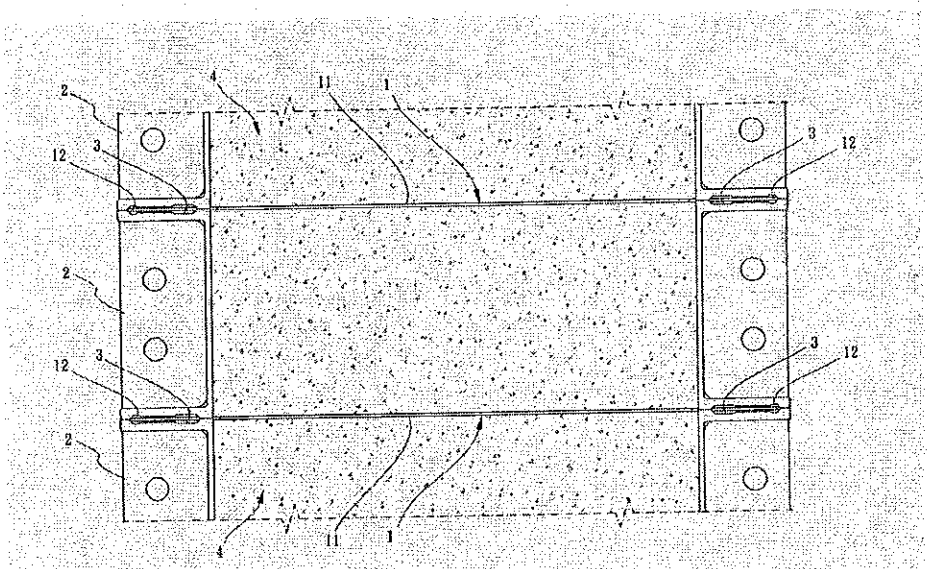

【第五圖】

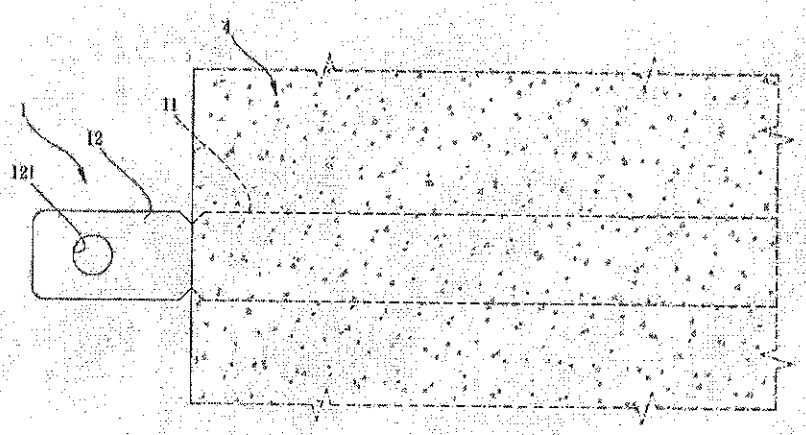

【第六圖】

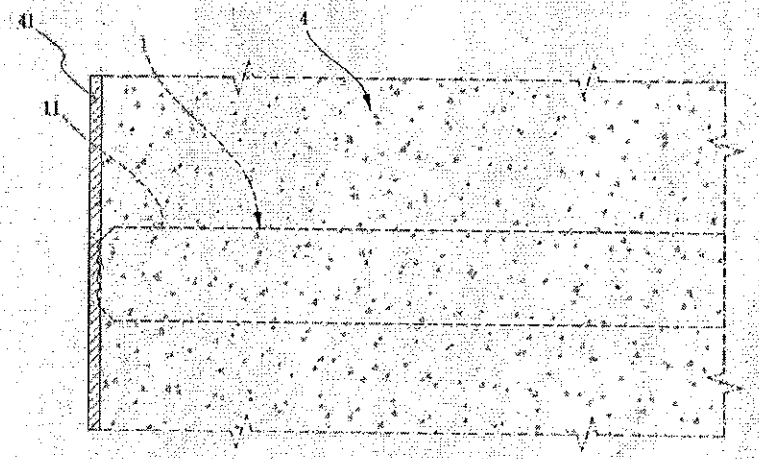

【第七圖】

【19】中華民國　　【12】專利公報　（U）
【11】證書號數：M646004
【45】公告日：中華民國 112 (2023) 年 09 月 11 日
【51】Int. Cl.：　*E04G17/00　(2006.01)*　*E04G13/00　(2006.01)*
新型　全 7 頁

【54】名　稱：轉角陰角模板
【21】申請案號：112203425　【22】申請日：中華民國 112 (2023) 年 04 月 14 日
【72】新型創作人：詹勳國 (TW)
【71】申 請 人：寶緯工業股份有限公司　ALFORMER INDUSTRIAL CO., LTD.
彰化縣北斗鎮財神路 30 號
【74】代 理 人：楊益松

【57】申請專利範圍

1. 一種轉角陰角模板，包括：
一本體，具有一上、下平行設置之上連接部及下連接部，該上連接部之前端向下設置一前連接部，該前連接部之側端具有一側端部，且該上連接部之側端具有一與該側端部一端連接之頂端部，該下連接部之側端具有一底端部，該底端部與該頂端部之間連接一後端部，由該頂端部、該側端部、該後端部及該底端部建構出一組接口，該組接口形成於該本體側端部；
一組接部，組設於該本體之組接口。
2. 如請求項 1 所述之轉角陰角模板，其中該本體具有一開放空間與該組接口連通。
3. 如請求項 1 所述之轉角陰角模板，其中該前連接部具有複數第一鋁模板螺孔。
4. 如請求項 1 所述之轉角陰角模板，其中該下連接部具有複數第一陰角螺孔與複數第二鋁模板螺孔。
5. 如請求項 1 所述之轉角陰角模板，其中該組接部具有複數第二陰角螺孔。
6. 如請求項 1 所述之轉角陰角模板，其中該組接部由一第一端緣、一第二端緣、一第三端緣及一第四端緣框繞而成。

圖式簡單說明

第一圖係本新型立體分解圖。
第二圖係本新型立體組合圖。
第三圖係本新型縱向組設陰角模板立體組合圖。
第四圖係本新型縱向及橫向組設陰角模板局部立體分解圖。
第五圖係本新型縱向組設鋁模板牆局部立體分解圖。
第六圖係本新型縱向組設鋁模板牆立體組合圖。
第七圖係本新型縱向及橫向組設鋁模板牆立體圖。

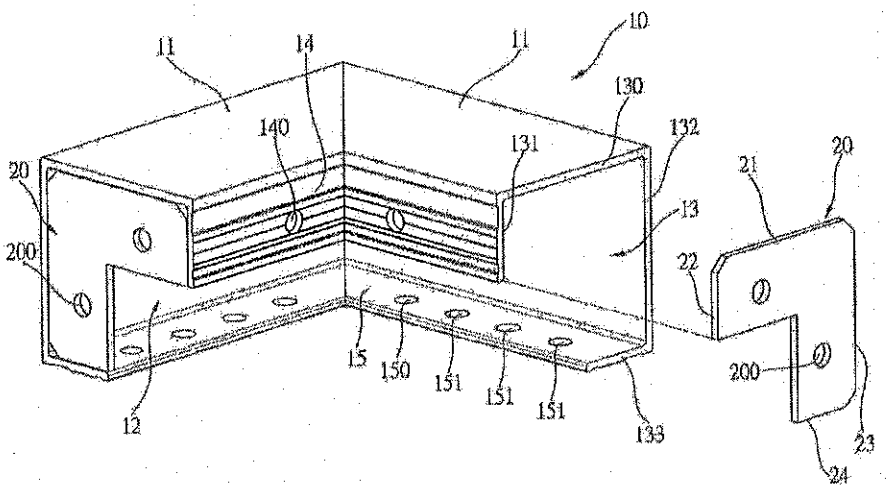
10
11
14
11
130
132
140
131
20
21
20
13
200
22
15
150
151
151
151
200
12
133
23
24

【第一圖】

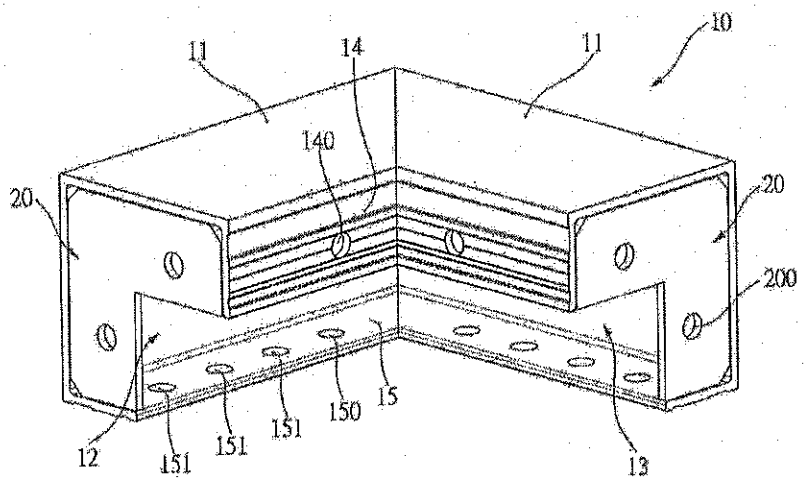
10
11
14
11
140
20
20
200
15
150
151
151
151
12
13

【第二圖】

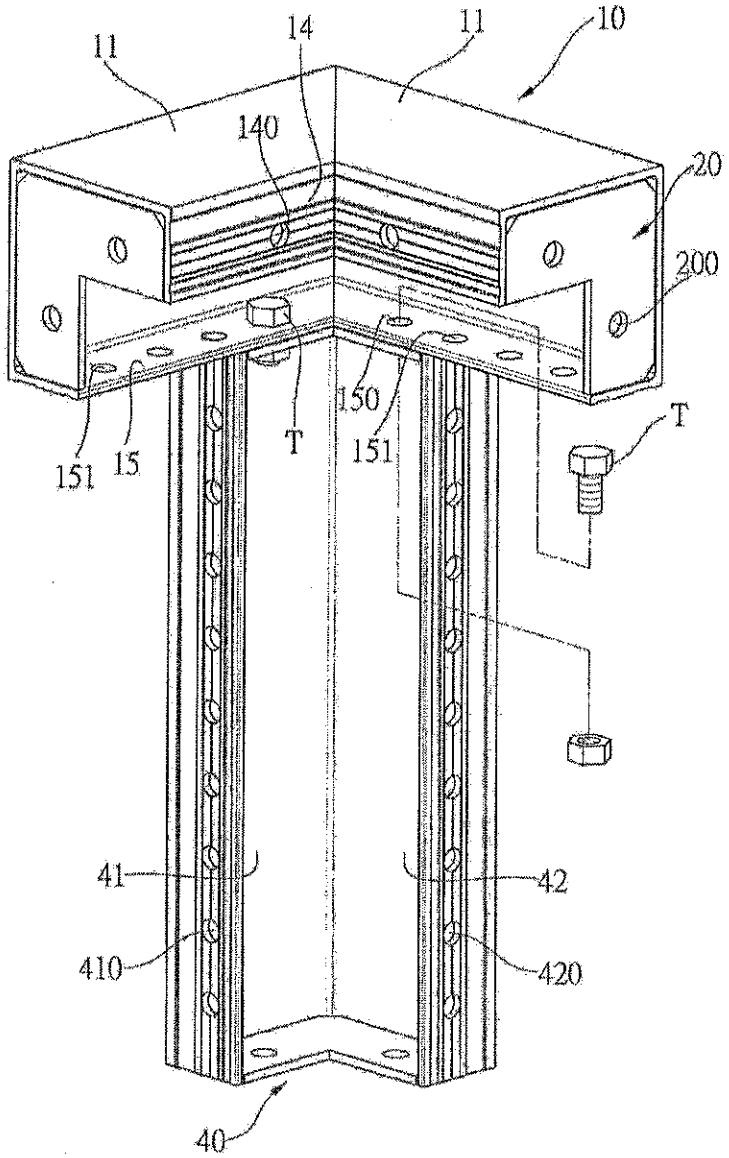

【第三圖】

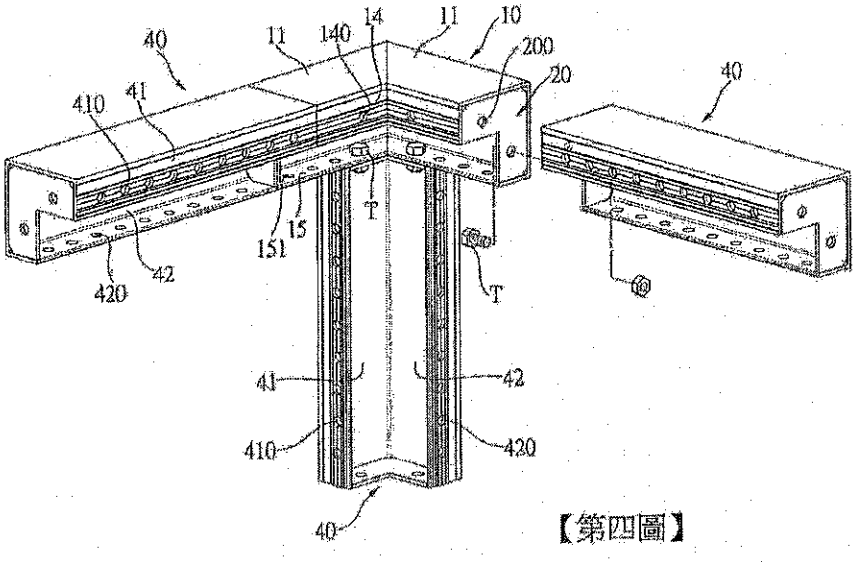

【第四圖】

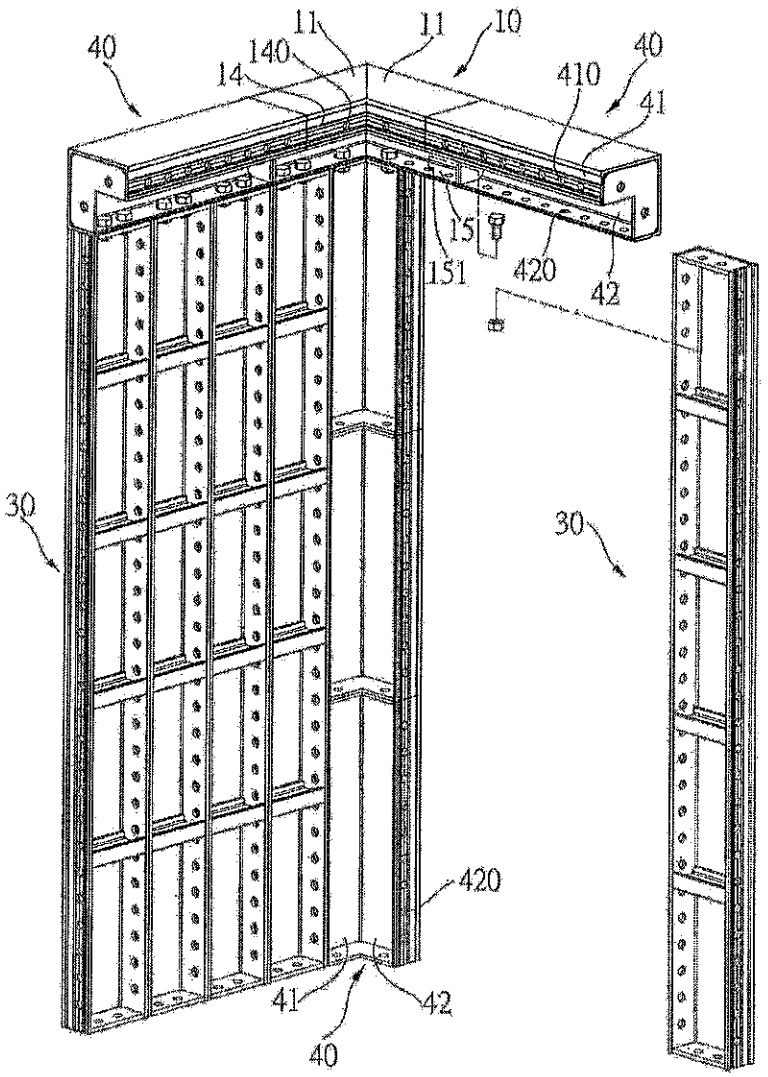

【第五圖】

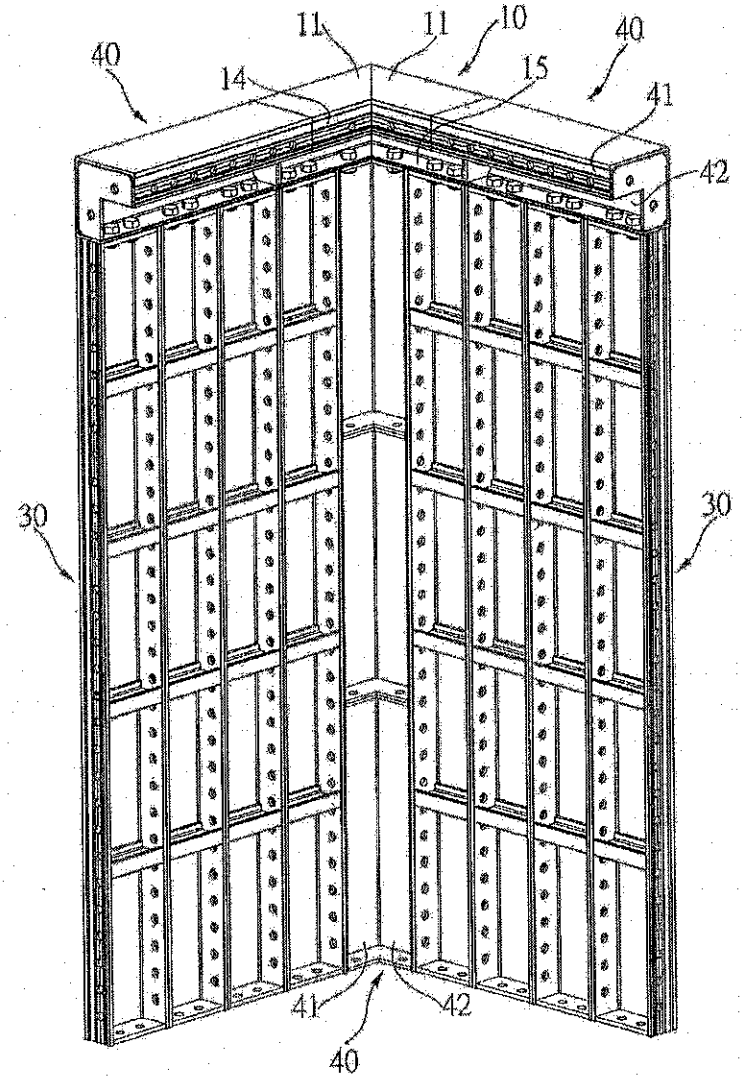

【第六圖】

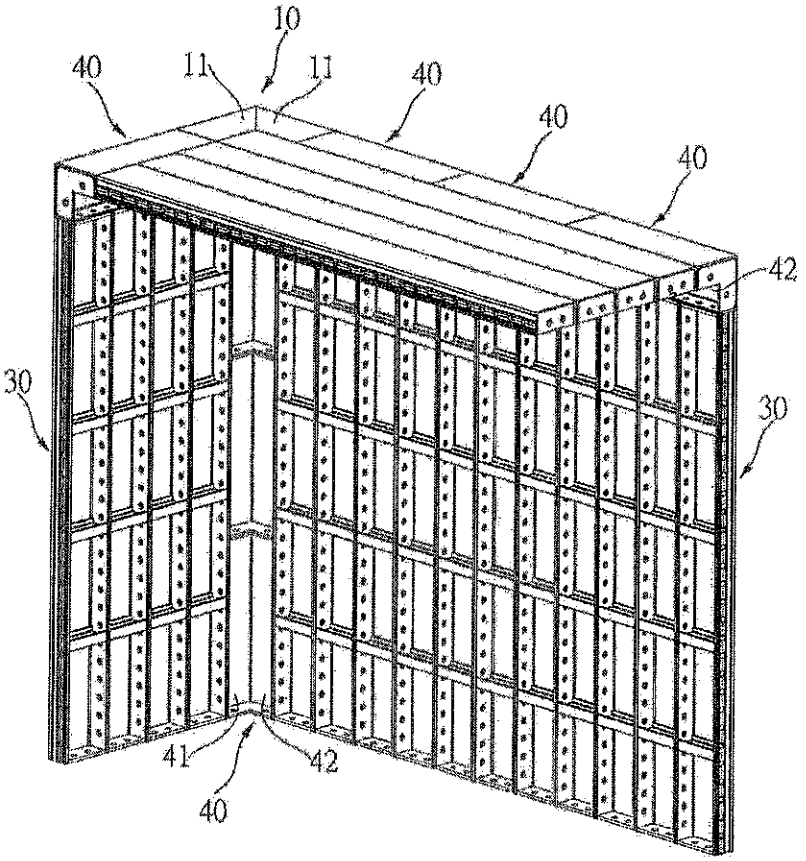

【第七圖】

【19】中華民國　　【12】專利公報　（U）
【11】證書號數：M646001
【45】公告日：中華民國 112 (2023) 年 09 月 11 日
【51】Int. Cl.：　*E04G17/04 (2006.01)*　*E04G17/00 (2006.01)*
新型　全 10 頁

【54】名　稱：方通扣
【21】申請案號：112203370　【22】申請日：中華民國 112 (2023) 年 04 月 13 日
【72】新型創作人：詹勳國 (TW)
【71】申 請 人：寶緯工業股份有限公司　ALFORMER INDUSTRIAL CO., LTD.
彰化縣北斗鎮財神路 30 號
【74】代 理 人：楊益松

【57】申請專利範圍

1. 一種方通扣，用以將一方通管固定在一鋁模板，該方通扣包括：
一主板件，具有一固定部及一相反該固定部之第一樞組部，該主板件上端緣設有一第一承接面，該第一承接面位於該固定部與該第一樞組部上端緣之間，且該主板件下端緣設有一第一限位部，該第一樞組部具有一第一樞組孔；
一活動件，具有一第二限位部與一第二樞組部，該第二限位部與該第一限位部對應設置，該第二樞組部具有一槽孔，該槽孔與該第一樞組孔對應設置；
一樞接件，穿設該槽孔並樞組於該第一樞組孔，使該活動件樞組於該主板件上並可繞該樞接件轉動或沿該槽孔滑動。
2. 如請求項 1 所述之方通扣，其中該第一限位部與該主板件之間具有一限位槽。
3. 如請求項 1 所述之方通扣，其中該主板件下端緣具有一第二抵設塊，該第二抵設塊與該第一限位部分別設於該主板件之前後側。
4. 如請求項 1 所述之方通扣，其中該第一樞組部具有一第一抵設塊限制該活動件的轉動範圍。
5. 如請求項 1 所述之方通扣，其中該主板件之固定端組設一固定件。
6. 如請求項 1 所述之方通扣，其中該活動件兩側端緣具有一第二承接面與一第三承接面。

圖式簡單說明

第一圖係本新型立體分解圖。

第二圖係本新型立體組合圖。

第三圖係本新型另一視角立體組合圖。

第四圖係本新型使用於鋁模板之立體示意圖。

第五圖係本新型使用於鋁模板未扣緊方通管之立體示意圖。

第六圖係本新型使用於鋁模板未扣方通管之另一視角立體示意圖。

第七圖係本新型使用於鋁模板已扣緊方通管之立體示意圖。

第八圖係本新型扣緊方通管之局部放大圖。

第九圖係本新型活動件動作軌跡示意圖。

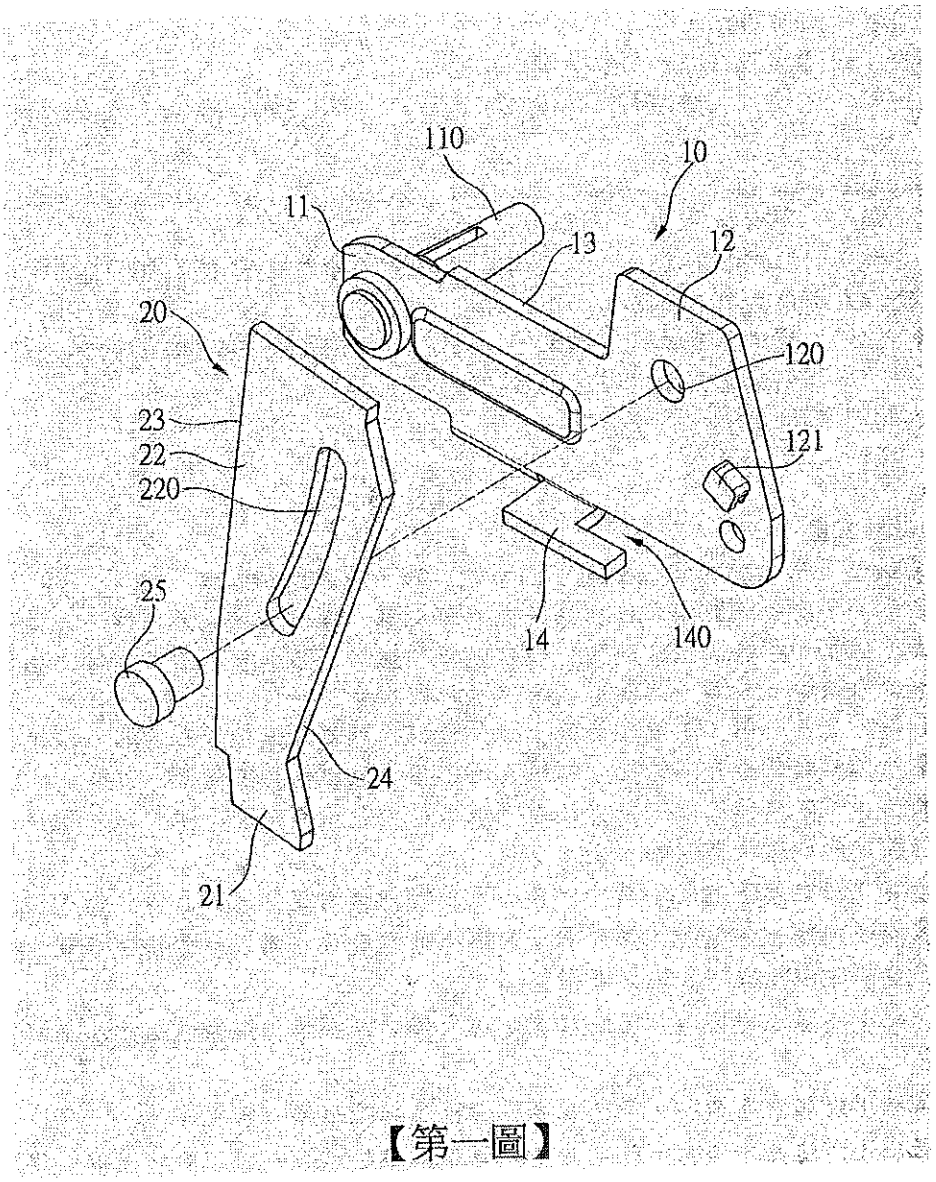

【第一圖】

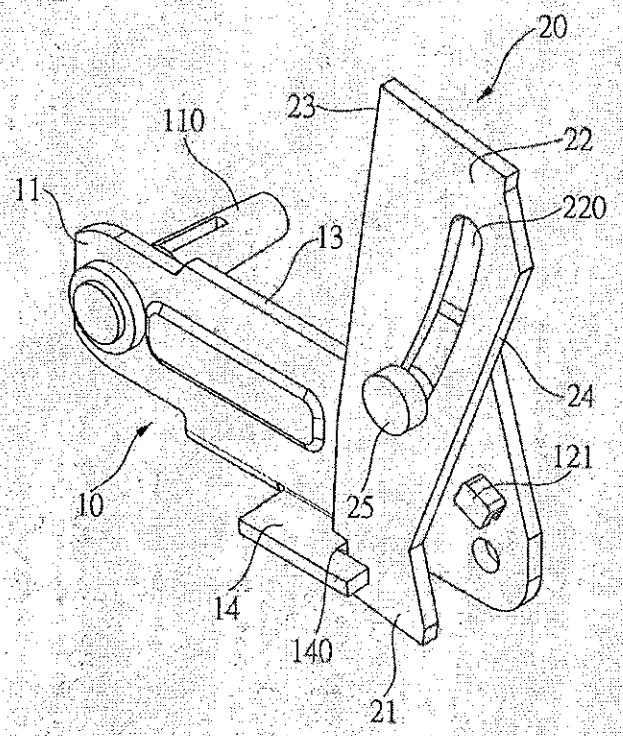

【第二圖】

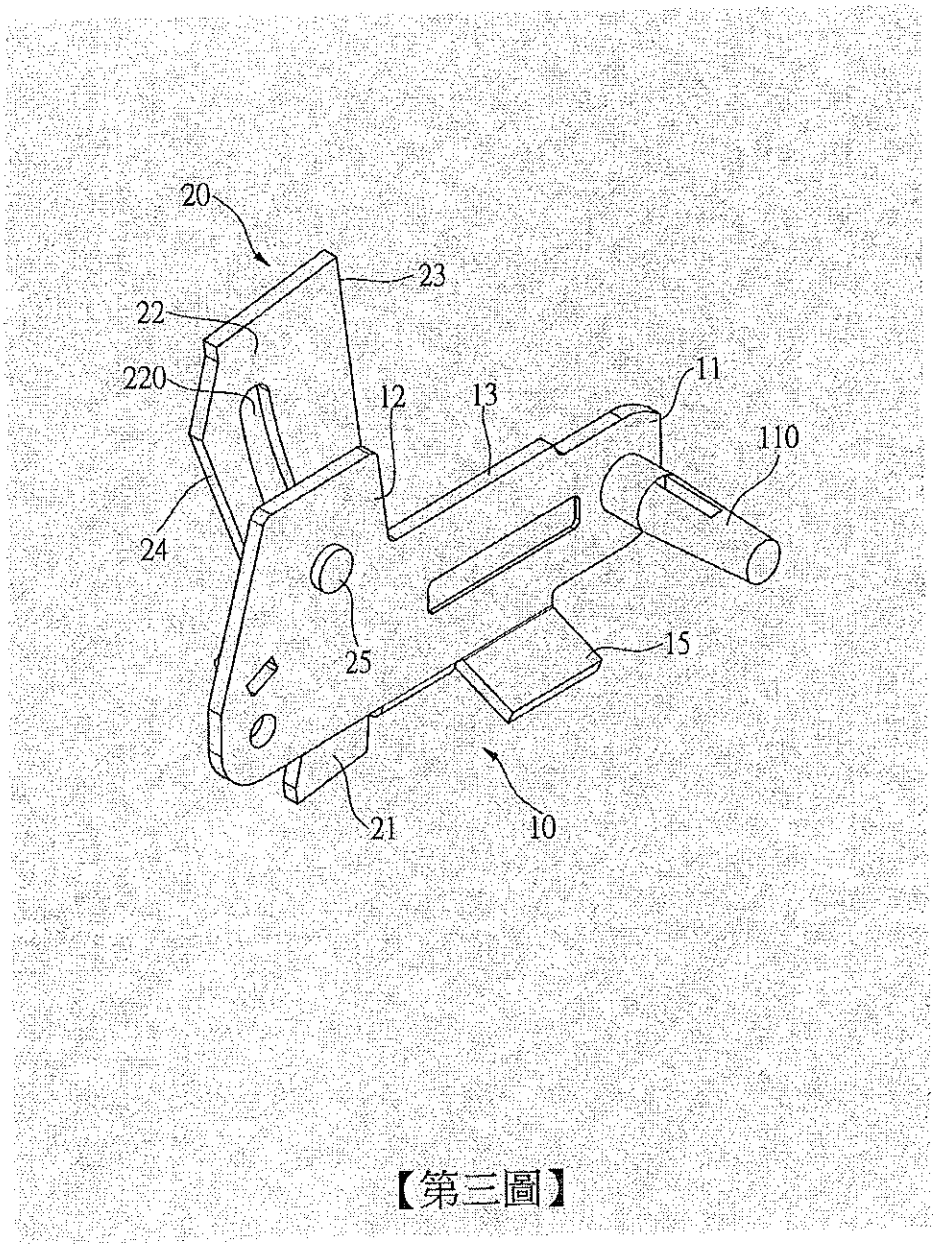

【第三圖】

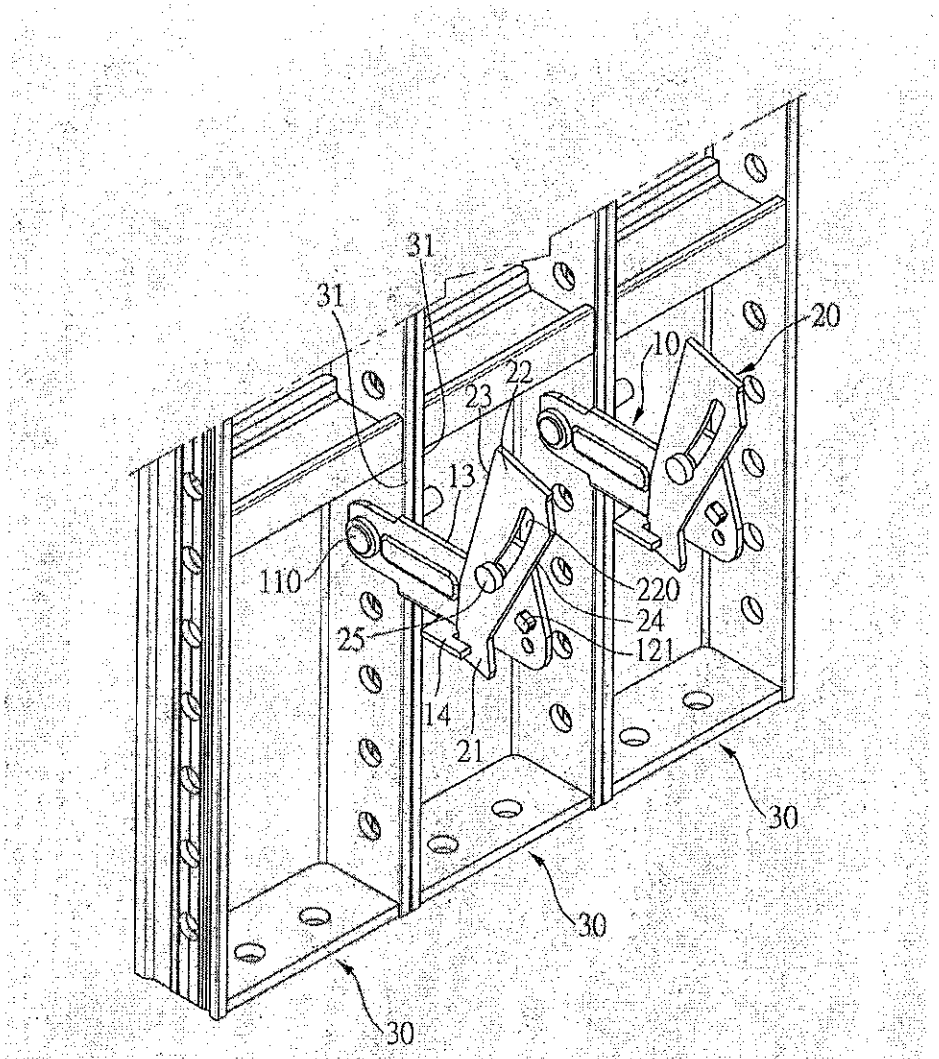

【第四圖】

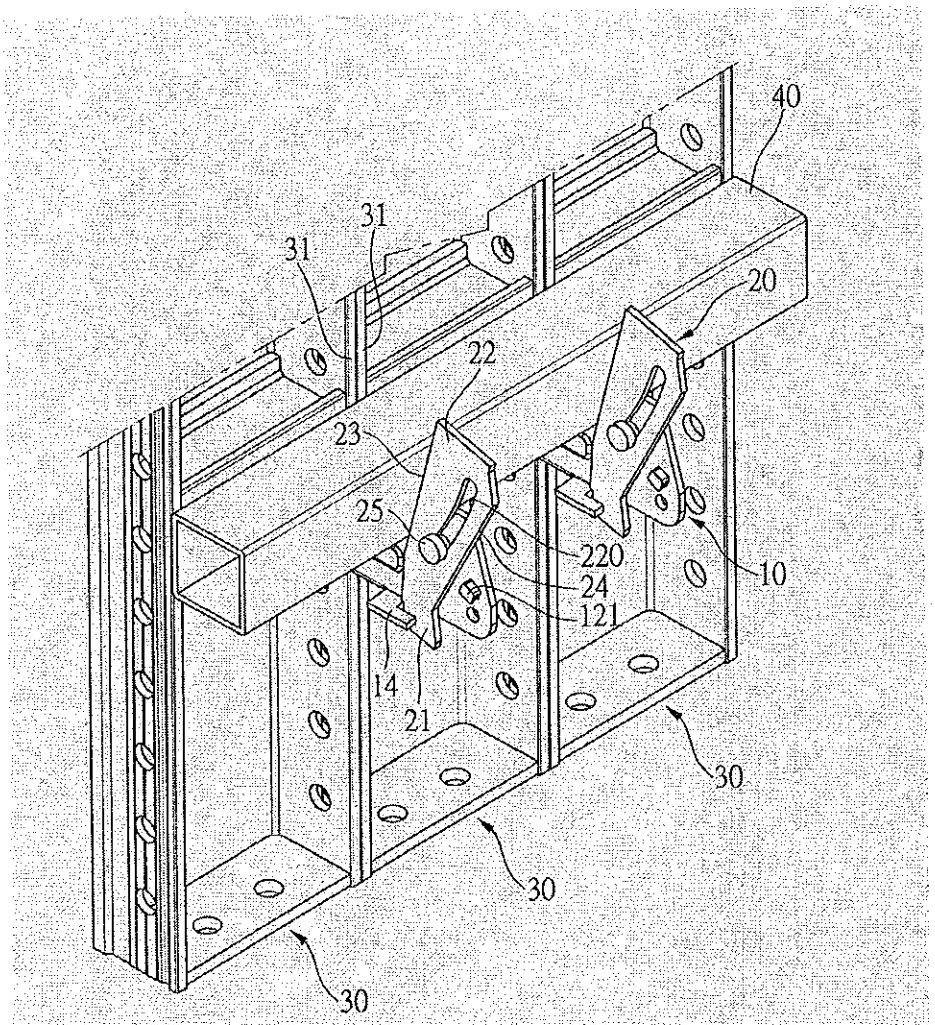

【第五圖】

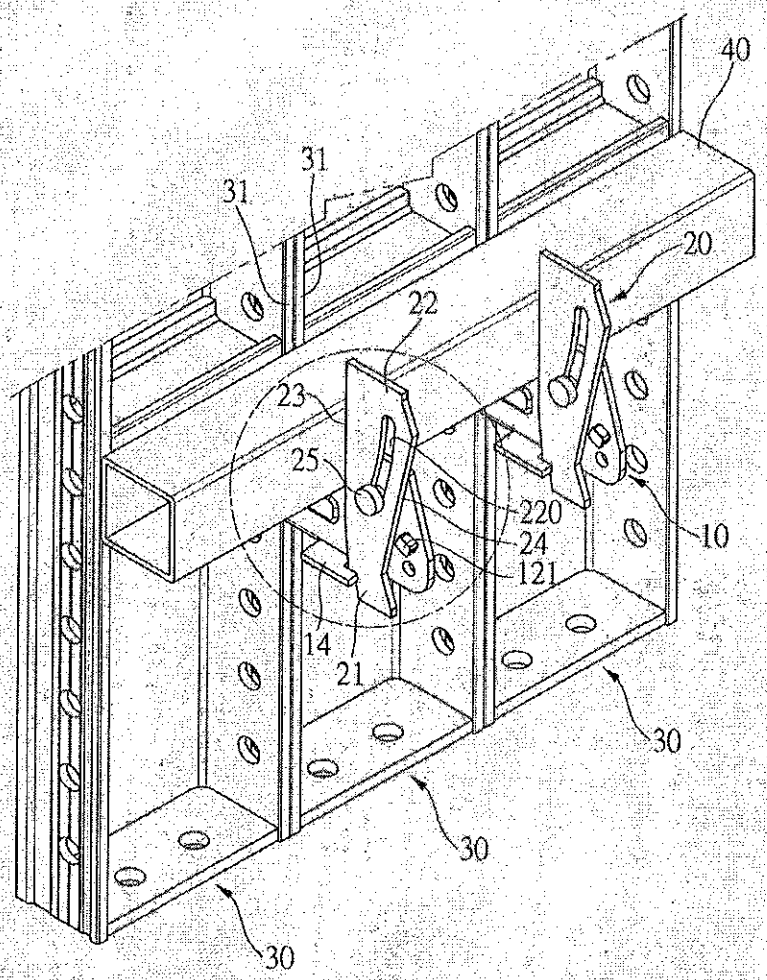

【第六圖】

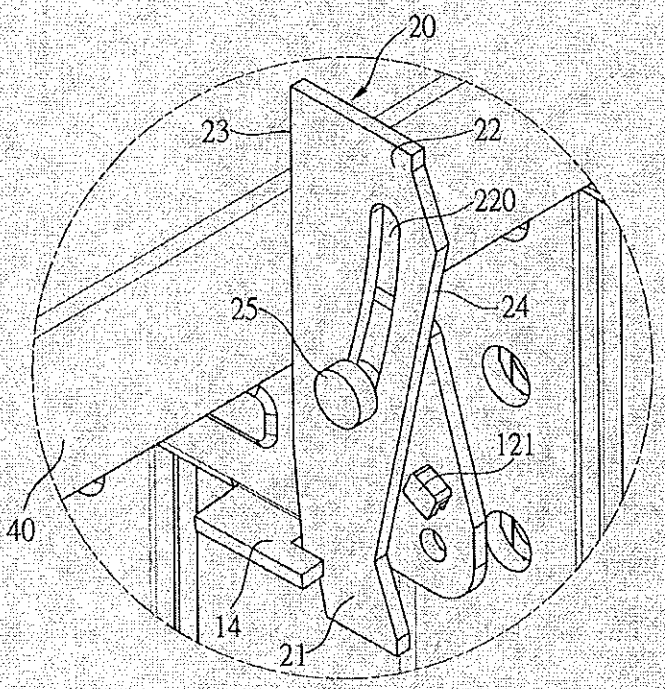

【第七圖】

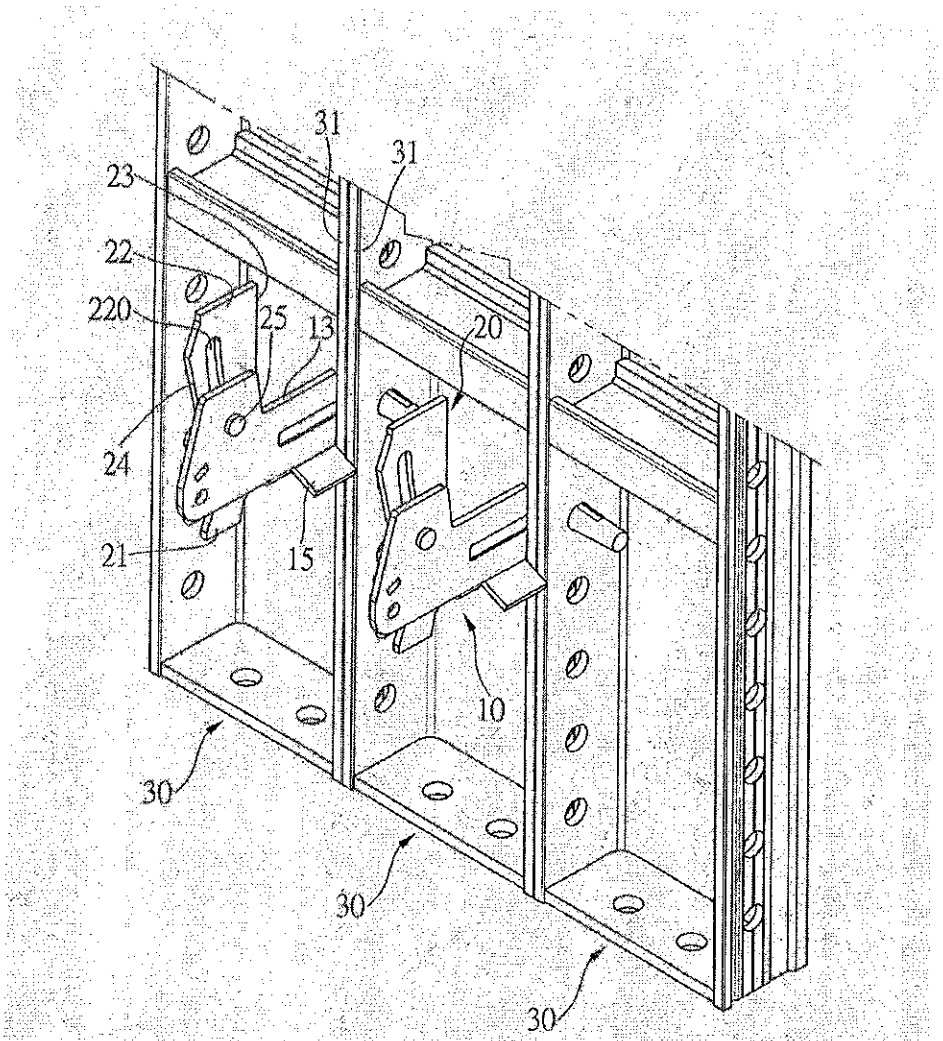

【第八圖】

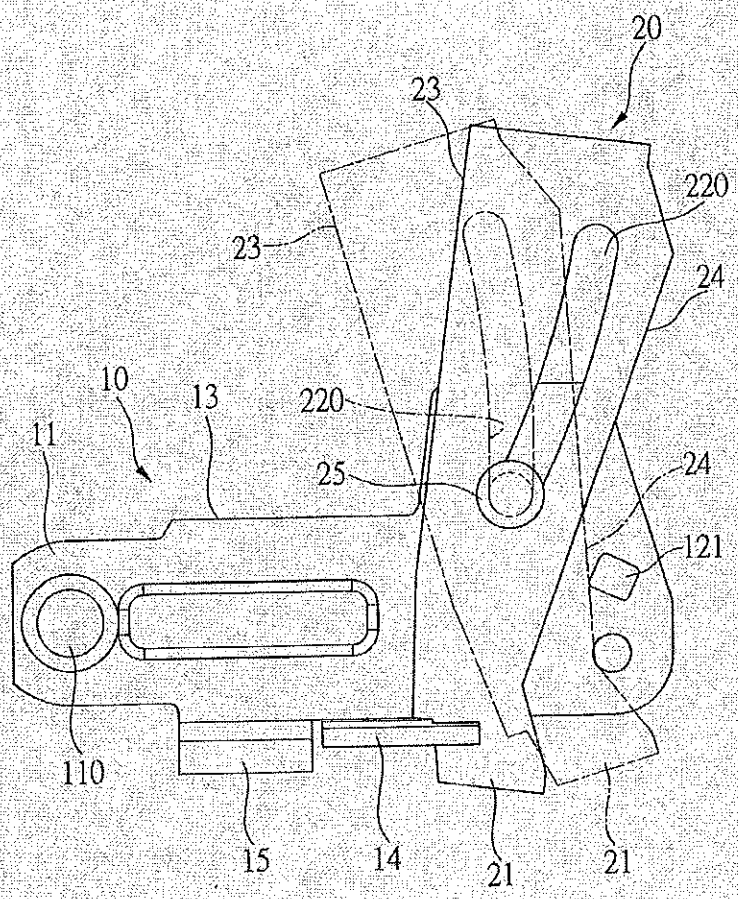

【第九圖】

【19】中華民國　　【12】專利公報　（U）
【11】證書號數：M645995
【45】公告日：中華民國 112 (2023) 年 09 月 11 日
【51】Int. Cl.：　*E04C2/38*　*(2006.01)*　*E04C2/08*　*(2006.01)*
新型　全 7 頁

【54】名　稱：板面開孔之板材結構
【21】申請案號：112203318　【22】申請日：中華民國 112 (2023) 年 04 月 12 日
【72】新型創作人：詹勳國 (TW)
【71】申 請 人：寶緯工業股份有限公司　ALFORMER INDUSTRIAL CO., LTD.
彰化縣北斗鎮財神路 30 號
【74】代 理 人：楊益松

【57】申請專利範圍

1. 一種板面開孔之板材結構，其中:該板材結構包含有二短邊片、二長邊片及一底板，該二短邊片與該二長邊片係交錯連結並圍繞形成一圍框，另設有複數加固桿連接於該二長邊片之間，各加固桿為間距設置並分別以兩端連接於各長邊片；
另外該底板係連接於該圍框的一側之框口並與各加固桿相連接，又各加固桿係分隔該底板形成複數面板區，而各面板區中的部分面板區係設有一組孔，各組孔係貫穿各面板區，且各組孔為間距設置。
2. 如請求項 1 所述之板面開孔之板材結構，其中各短邊片及各長邊片進一步分別設有複數排孔，各排孔為間距設置，且各長邊片連接有加固感的位置未有排孔。
3. 如請求項 1 所述之板面開孔之板材結構，其中各加固桿進一步於一側凹設形成一提把部。
4. 如請求項 3 所述之板面開孔之板材結構，其中各加固桿進一步於兩側之底端分別橫向延伸一翼板，各加固桿的各翼板係與底板連接。
5. 如請求項 4 所述之板面開孔之板材結構，其中各加固桿的提把部由連接該翼板起進一步向上依序為一斜導面、一第一邊面及一第一擋面，該斜導面的一端係連接翼板，該翼板之底面則與底板連接，又該斜導面的另一端則連接該第一邊面，該第一邊面則相對斜導面向上延伸設置並連接第一擋面，該第一擋面係面對該斜導面。

圖式簡單說明

第一圖為本創作立體示意圖。
第二圖為本創作另一視角立體示意圖。
第二 A 圖為第二圖之局部放大示意圖。
第三圖為第一圖之 III－III 線段剖面示意圖。
第四圖為本創作實際使用狀態示意圖。
第五圖為第四圖俯視平面示意圖。

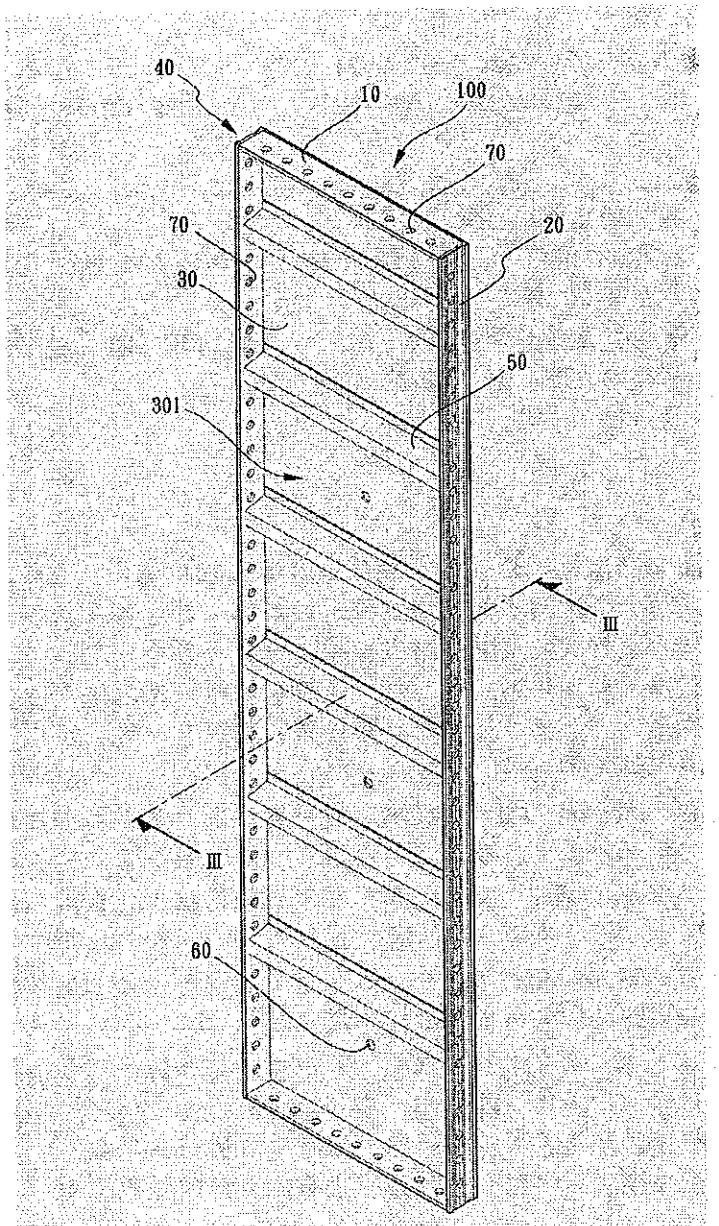

【第一圖】

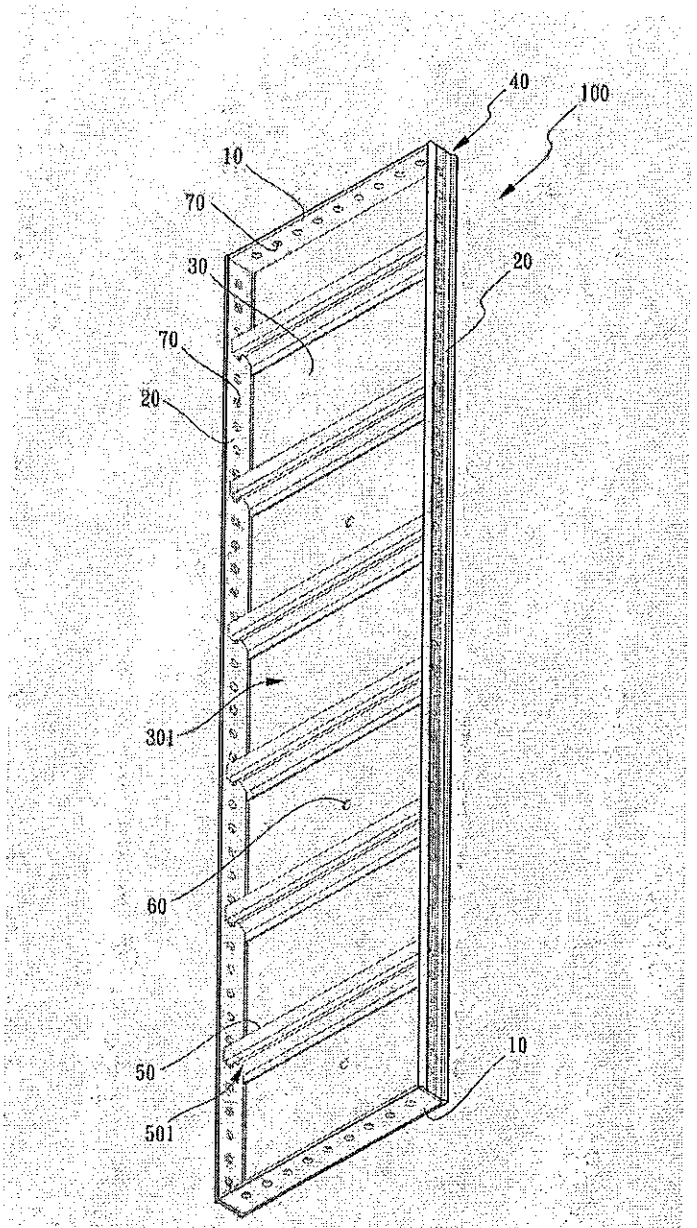

【第二圖】

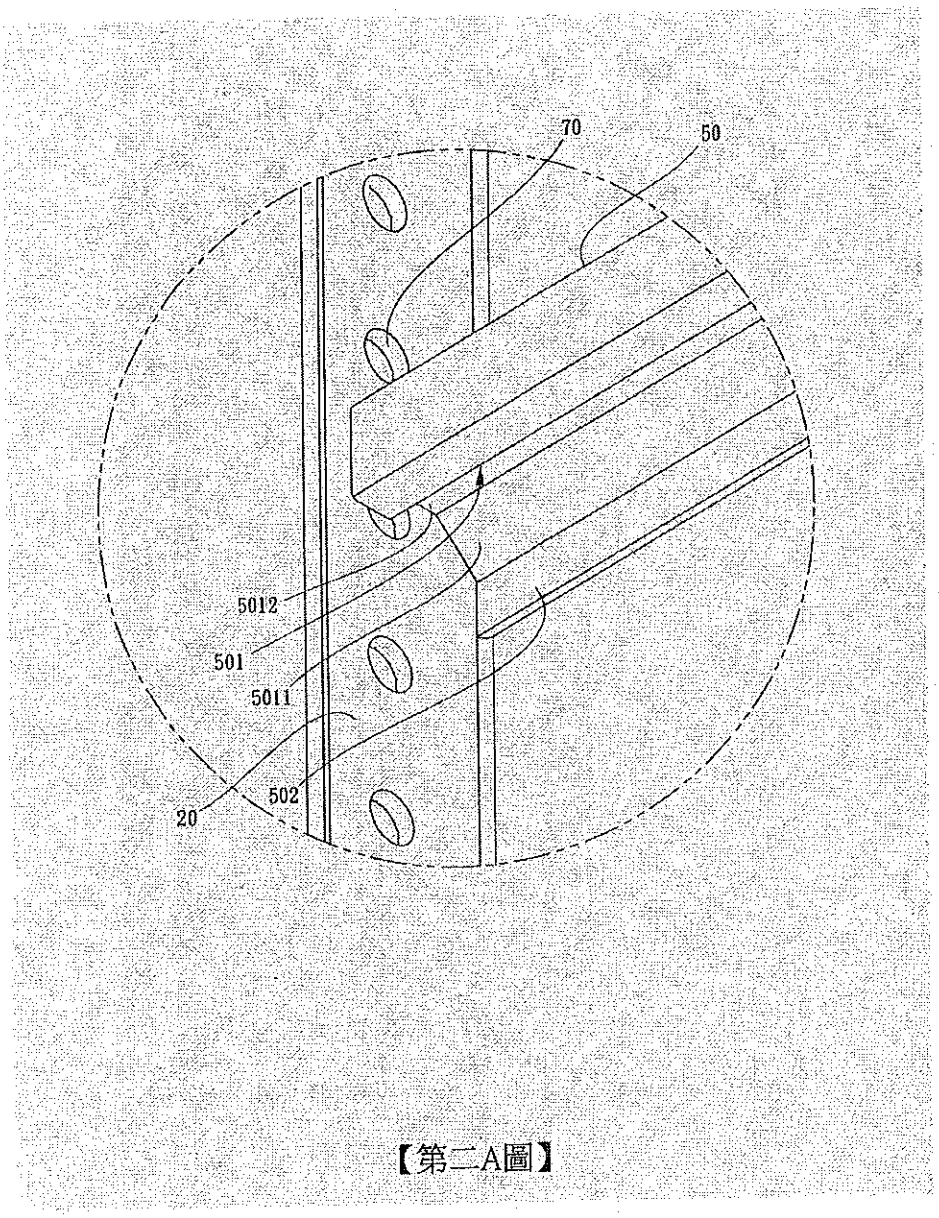

【第二A圖】

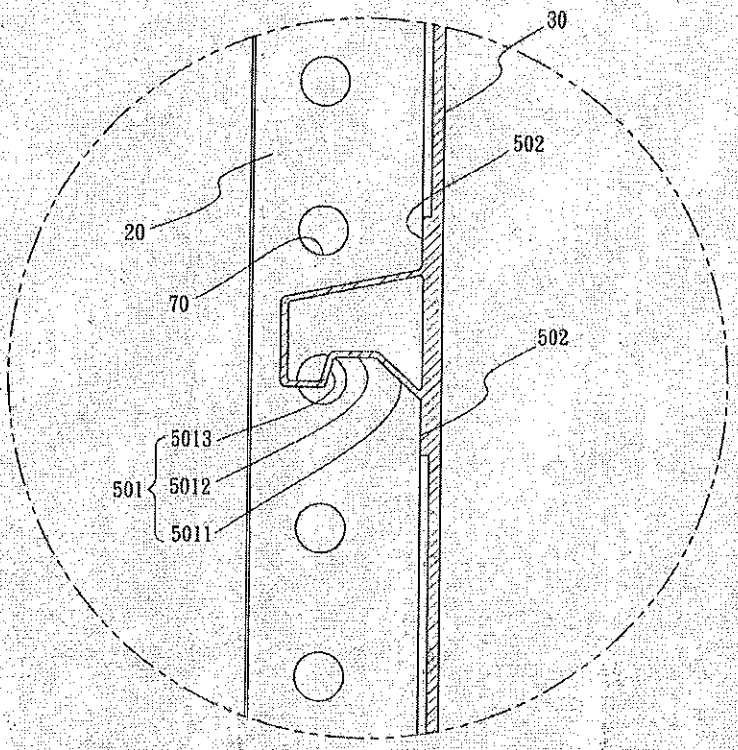

【第三圖】

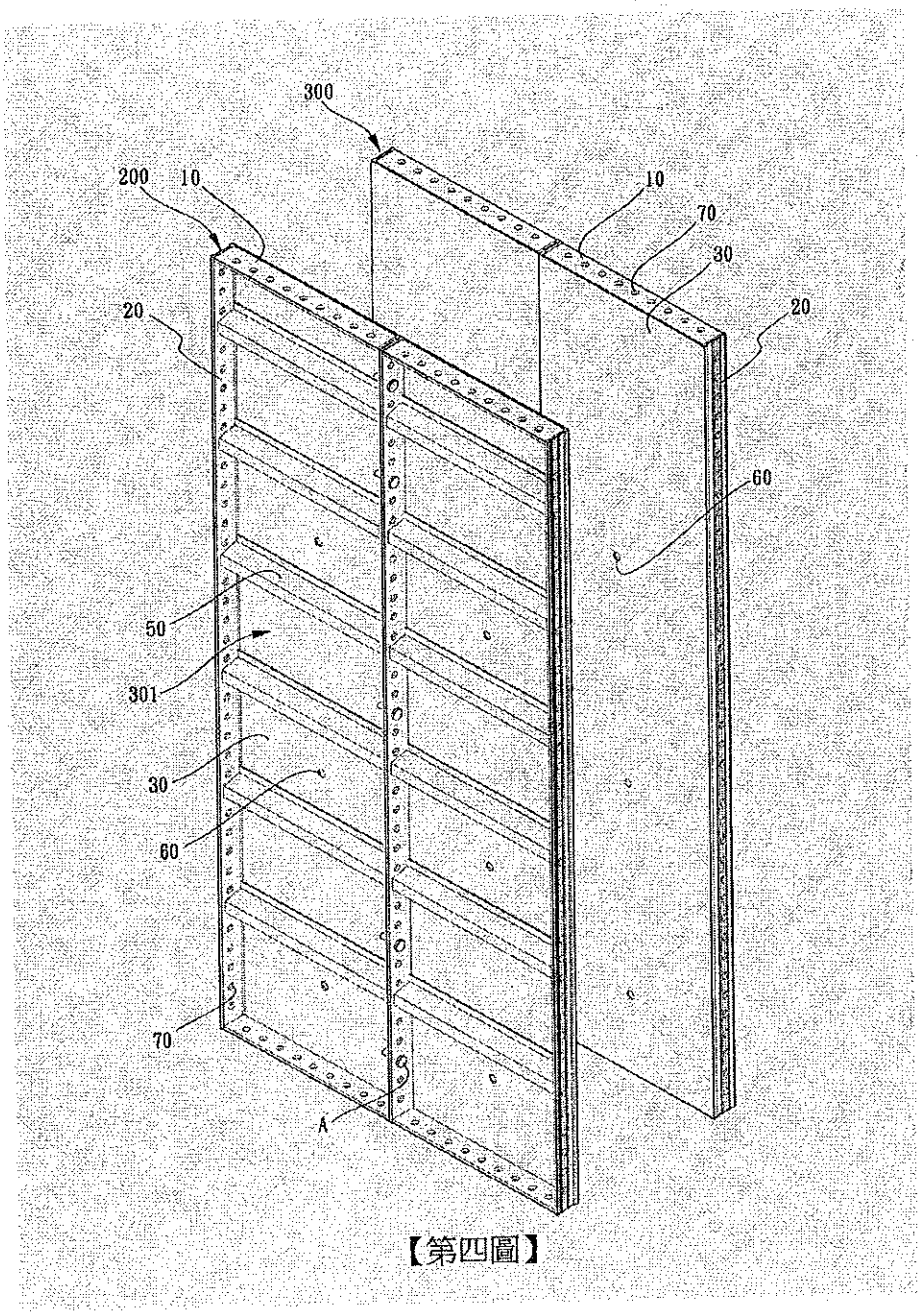

【第四圖】

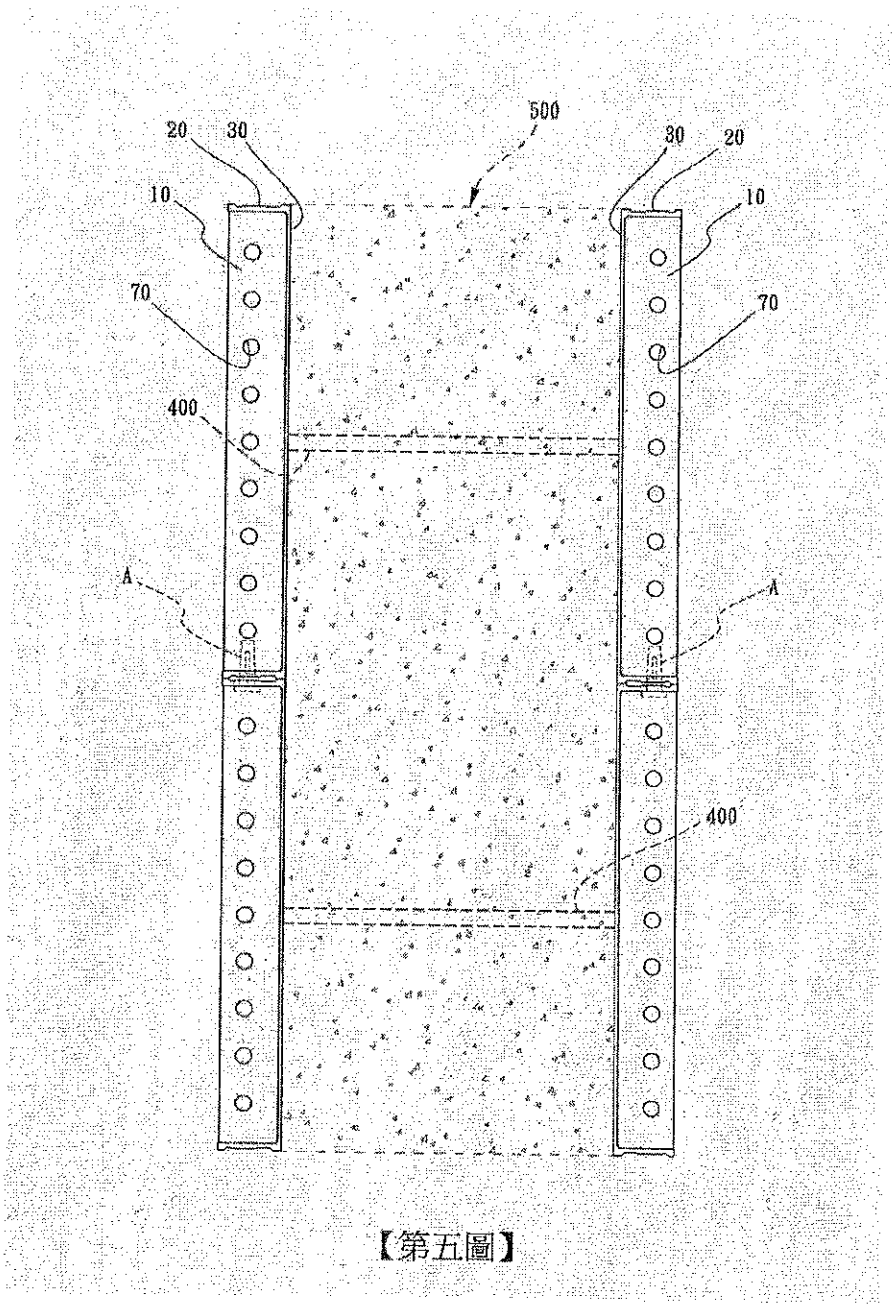

【第五圖】

【19】中華民國　　【12】專利公報　（U）
【11】證書號數：M645994
【45】公告日：中華民國 112 (2023) 年 09 月 11 日
【51】Int. Cl.：　*E04G5/04*　*(2006.01)*
新型　　全 6 頁

【54】名　稱：建築模板之梁底支撐頭
【21】申請案號：112203317　【22】申請日：中華民國 112 (2023) 年 04 月 12 日
【72】新型創作人：詹勳國 (TW)
【71】申 請 人：寶緯工業股份有限公司　ALFORMER INDUSTRIAL CO., LTD.
彰化縣北斗鎮財神路 30 號
【74】代 理 人：楊益松

【57】申請專利範圍

1. 一種建築模板之梁底支撐頭，其包括:
一主模板，其一側內凹形成一凹槽，而該主模板相反於該凹槽的一側為一撐持部，另外在該凹槽內設有二隔片，該二隔片為間距設置並區分該凹槽形成一主槽區及二副槽區；
一支撐部，其設置在該主槽區，且該支撐部一端連接該主槽區之槽底面，該支撐部另一端則朝該凹槽槽口方向延伸並凸出於凹槽；
及一撐桿，其一端插組於該支撐部，該撐桿的另一端則延伸至地面予以撐持。
2. 如請求項 1 所述之建築模板之梁底支撐頭，其中該主模板進一步包含二短板片、二長板片及一底板片，各短板片與各長板片交錯連結形成四方框形，又該底板片係遮罩於該二短板片與該二長板片相互連接的一側，該二短板片、該二長板片與該底板片的設置形成該凹槽，又該二隔片係連接於該底板片，且各隔片的兩端分別連接於各長板片。
3. 如請求項 2 所述之建築模板之梁底支撐頭，其中各短板片及各長板片進一步設有複數組孔。
4. 如請求項 1 所述之建築模板之梁底支撐頭，其中該主模板與各隔片、該支撐部可為一體成形設置。
5. 如請求項 1 所述之建築模板之梁底支撐頭，其中該撐桿進一步包含有一桿身及一基座，該桿身一端插設於該支撐部，該桿身的另一端活動插設於該基座，且該基座設有複數穿孔，並以相對各穿孔數量之複數膨脹螺絲穿設各穿孔並打入地面予以固定。

圖式簡單說明

第一圖為本創作主模板的立體示意圖。
第二圖為本創作主模板的另一視角立體示意圖。
第三圖為本創作主模板與撐桿的組合示意圖。
第四圖為第三圖分解立體示意圖。
第五圖為本創作與板模、陽角結合之組合立體示意圖。
第六圖為第五圖之 VI—VI 線段剖面示意圖。

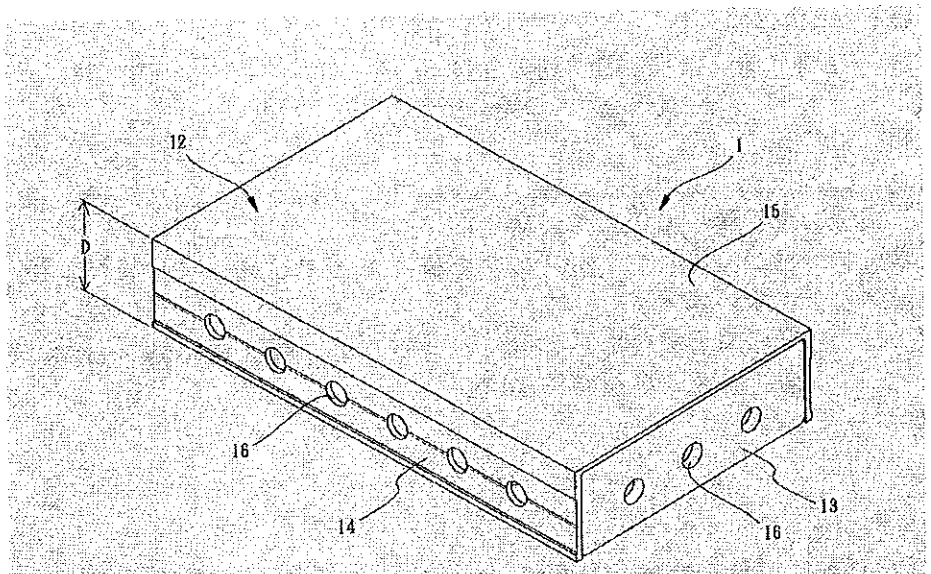

【第一圖】

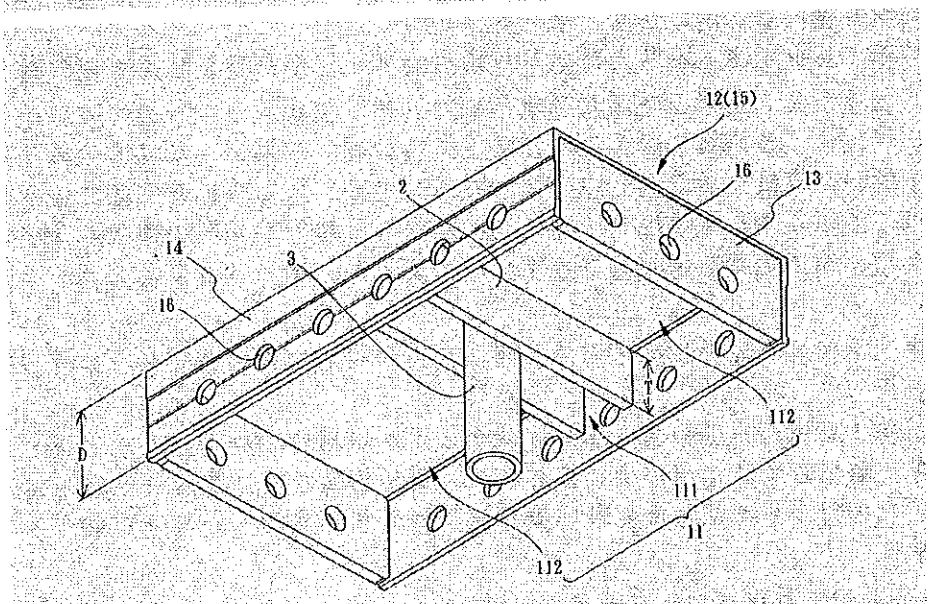

【第二圖】

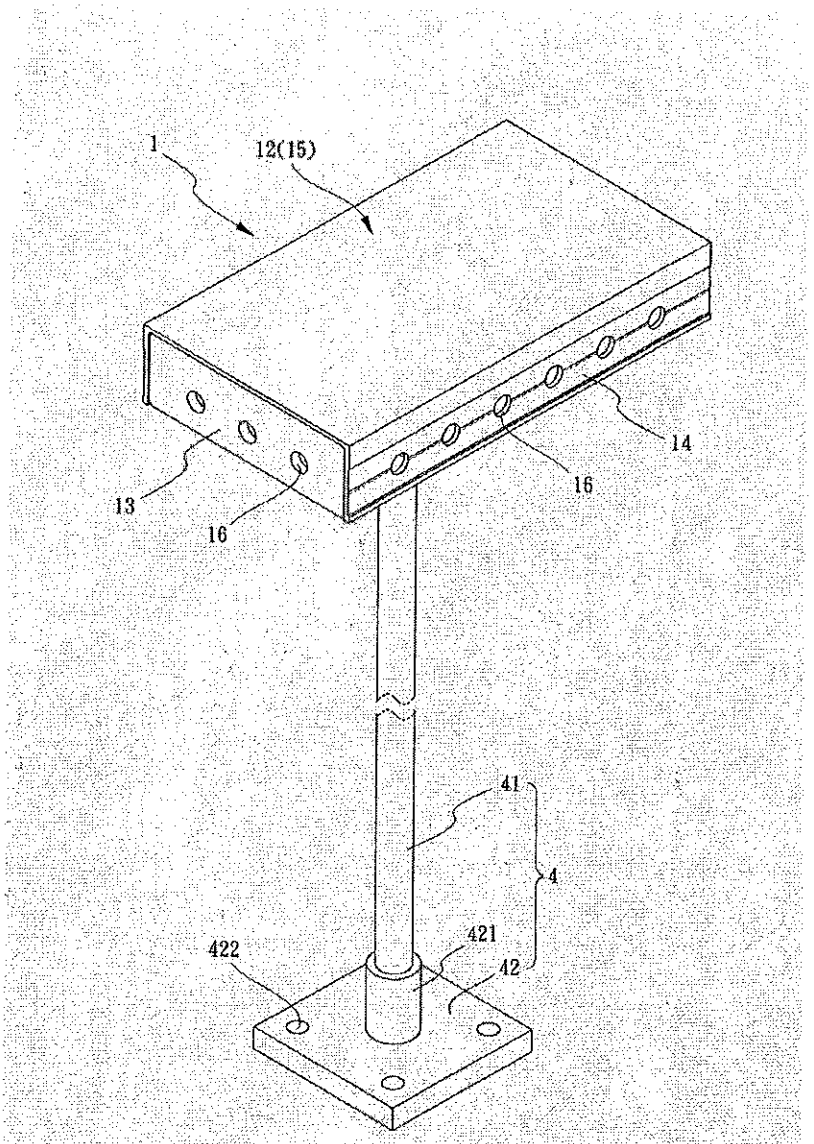

【第三圖】

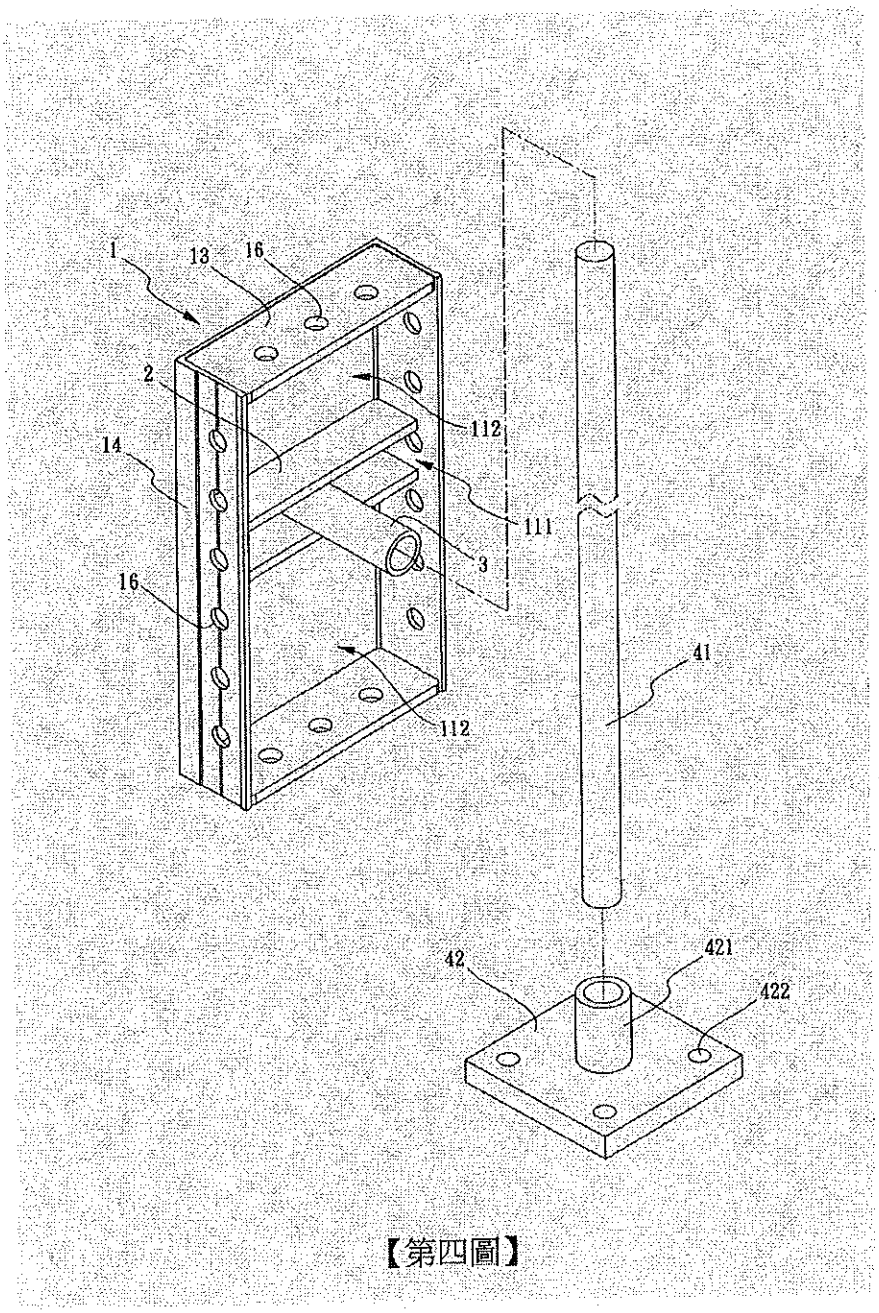

【第四圖】

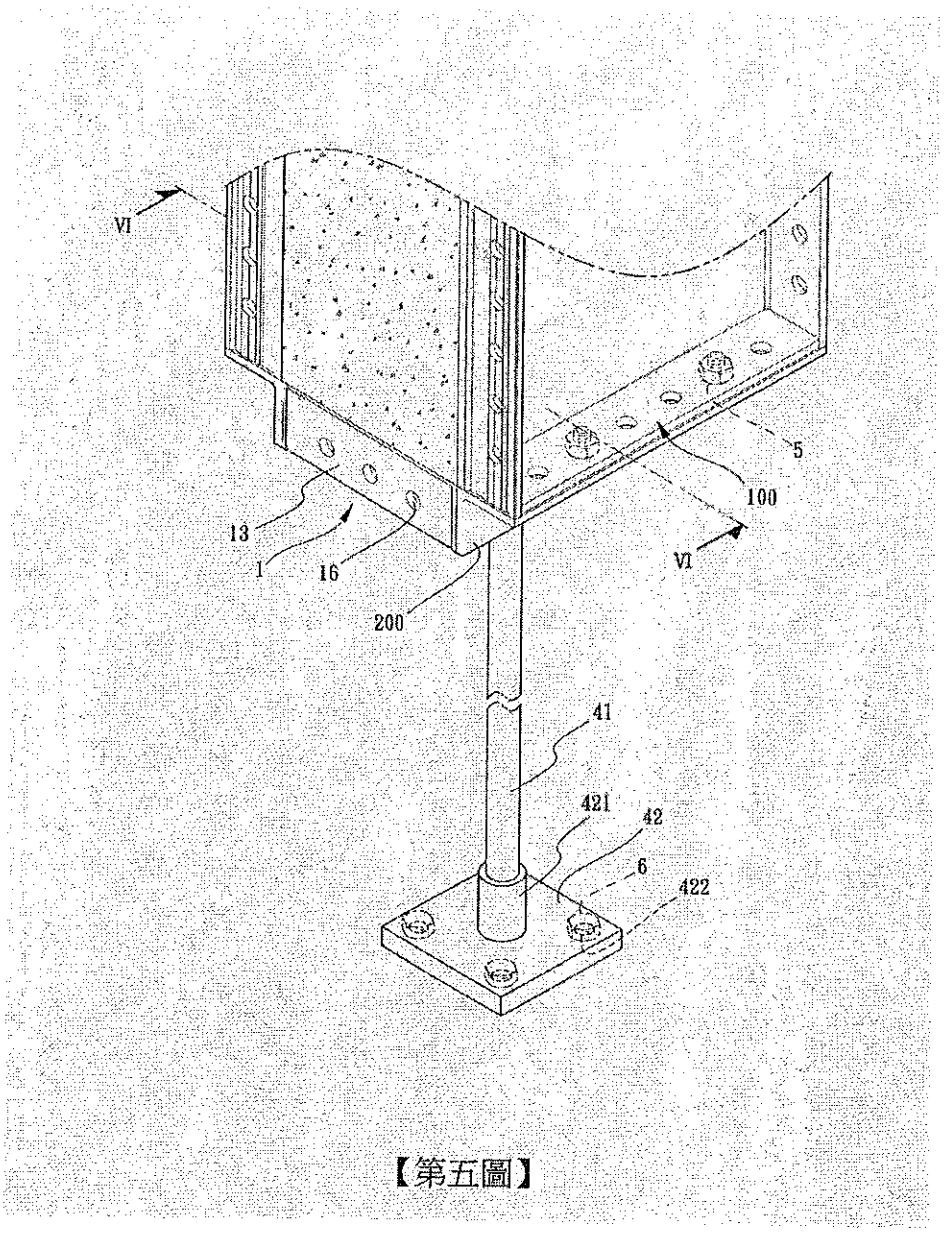

【第五圖】

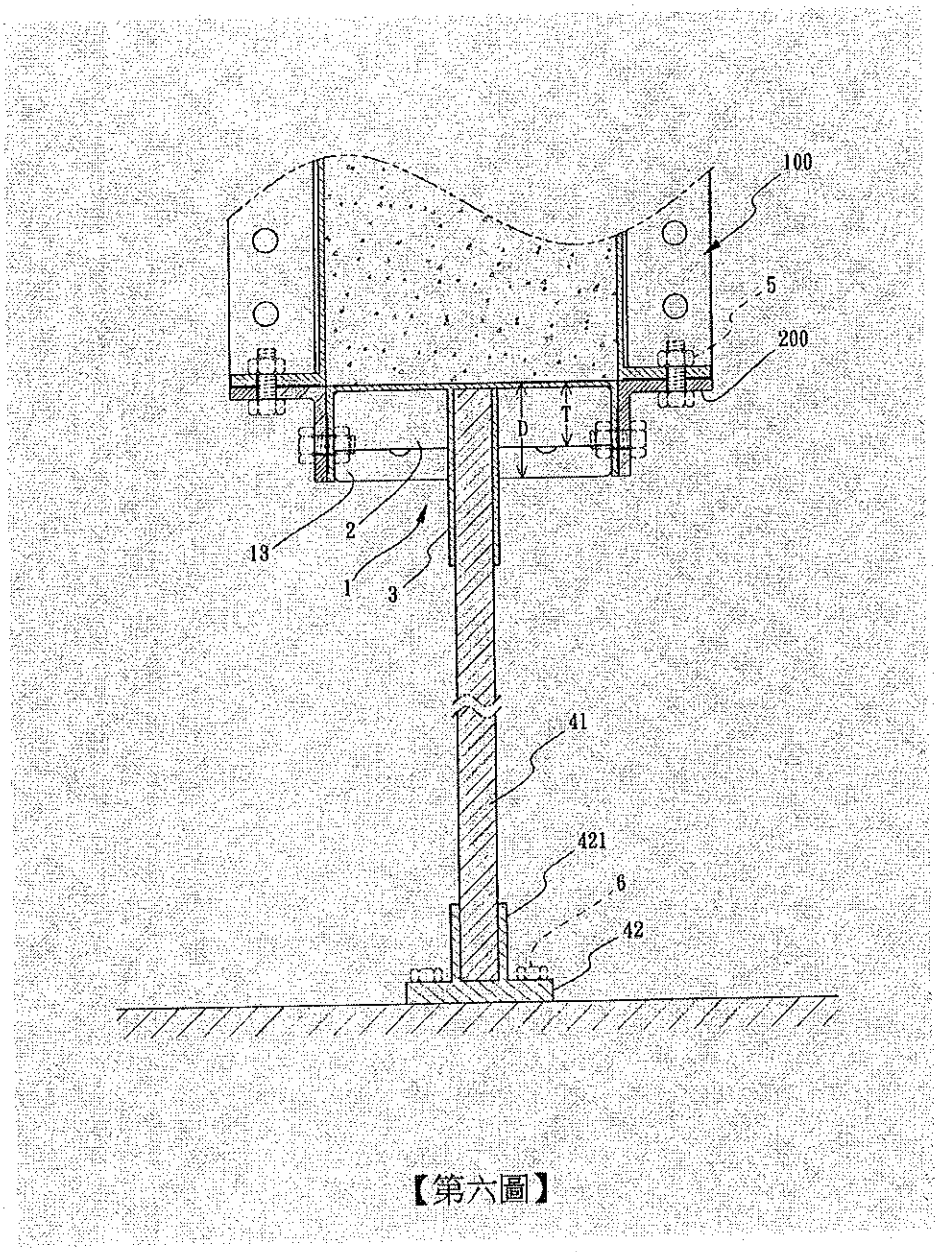

【第六圖】

【19】中華民國　　【12】專利公報　（U）
【11】證書號數：M645993
【45】公告日：中華民國 112 (2023) 年 09 月 11 日
【51】Int. Cl.：　*E04G17/00　(2006.01)*
新型　　全 6 頁

【54】名　稱：陽角模板
【21】申請案號：112203316　　【22】申請日：中華民國 112 (2023) 年 04 月 12 日
【72】新型創作人：詹勳國 (TW)
【71】申 請 人：寶緯工業股份有限公司　ALFORMER INDUSTRIAL CO., LTD.
彰化縣北斗鎮財神路 30 號
【74】代 理 人：楊益松

【57】申請專利範圍

1. 一種陽角模板，其具有相反方向的頂端與底端，且該陽角模板包括有第一轉片與第二轉片一體相連建構而成，其中：
該第一轉片於相反兩側方向分別具有第一內面以及第一外面，且該第一轉片設有貫穿該第一內面與該第一外面的第一銷孔，且該第一銷孔等間隔排列於第一轉片；
該第二轉片於相反兩設方向分別具有第二內面以及第二外面，且該第二轉片設有貫穿該第二內面與該第二外面的第二銷孔，且該第二銷孔等間隔排列於第二轉片；
該第一轉片與該第二轉片於該第一內面與該第二內面方向圍構具有朝向該頂端與該底端方向呈開放狀態的安裝空間。
2. 如請求項 1 所述之陽角模板，其中該第一內面與該第二內面之間的夾角角度為 90°。
3. 如請求項 1 所述之陽角模板，其中該第一外面與該第二外面之間的夾角角度為 270°。
4. 如請求項 1 所述之陽角模板，其中該第一外面設有沿該頂端方向至該底端方向的第一刻槽，且該第一刻槽連通該第一銷孔。
5. 如請求項 1 所述之陽角模板，其中該第二外面設有沿該頂端方向至該底端方向的第二刻槽，且該第二刻槽連通該第二銷孔。
6. 如請求項 1 所述之陽角模板，進一包括有內弧面且兩側分別一體相連該第一內面與該第二內面。
7. 如請求項 1 所述之陽角模板，進一步包括有外弧面且兩側分別一體相連該第一外面與該第二外面。

圖式簡單說明

第一圖係本創作陽角模板立體示意圖。
第二圖係本創作陽角模板另一視角立體示意圖。
第三圖係本創作陽角模板平面示意圖。
第四圖係本創作陽角模板與平面模板之組合前立體示意圖。
第五圖係本創作陽角模板與平面模板之組合立體示意圖。
第六圖係本創作陽角模板與平面模板組合後應用於外牆轉角(轉折處)。

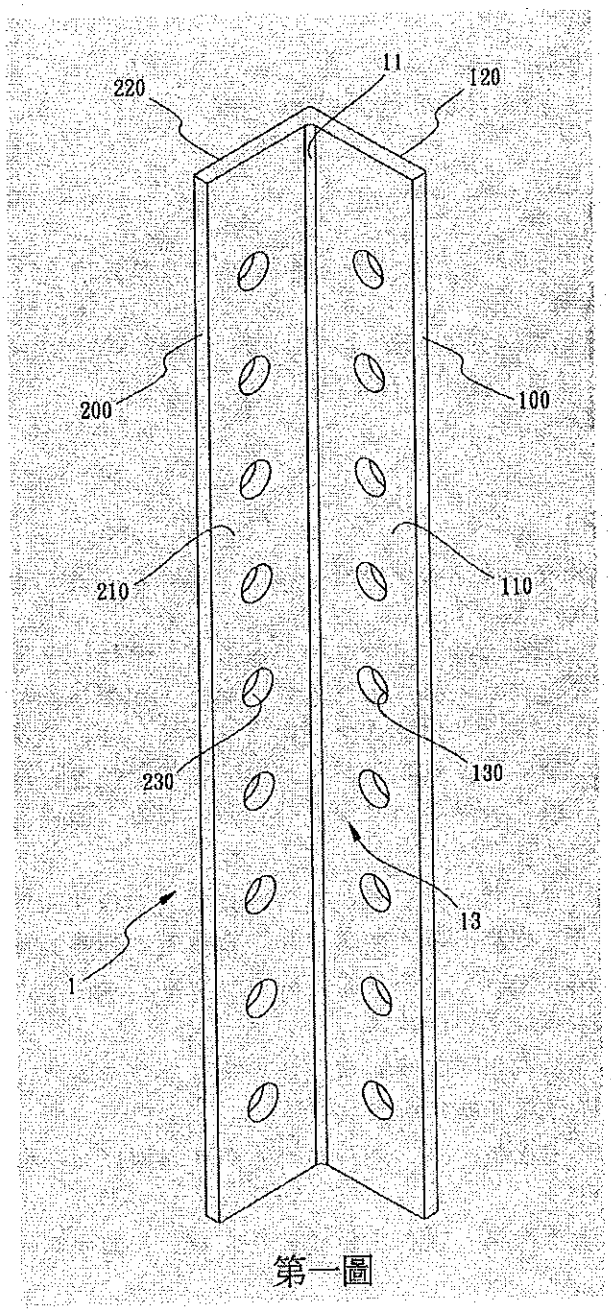

第一圖

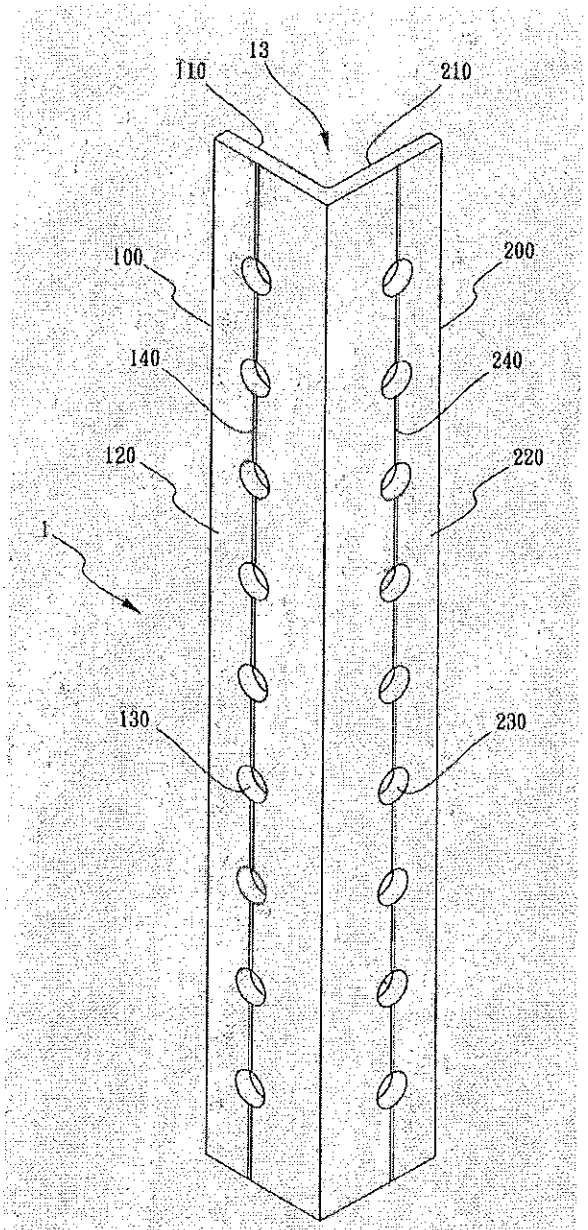

第二圖

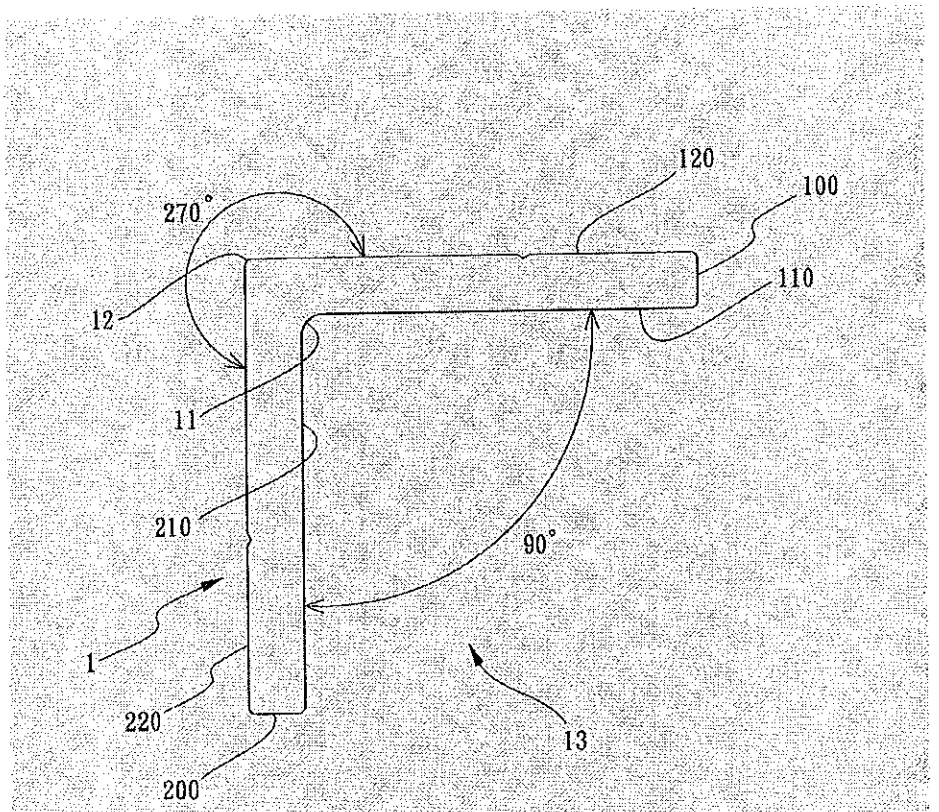

第三圖

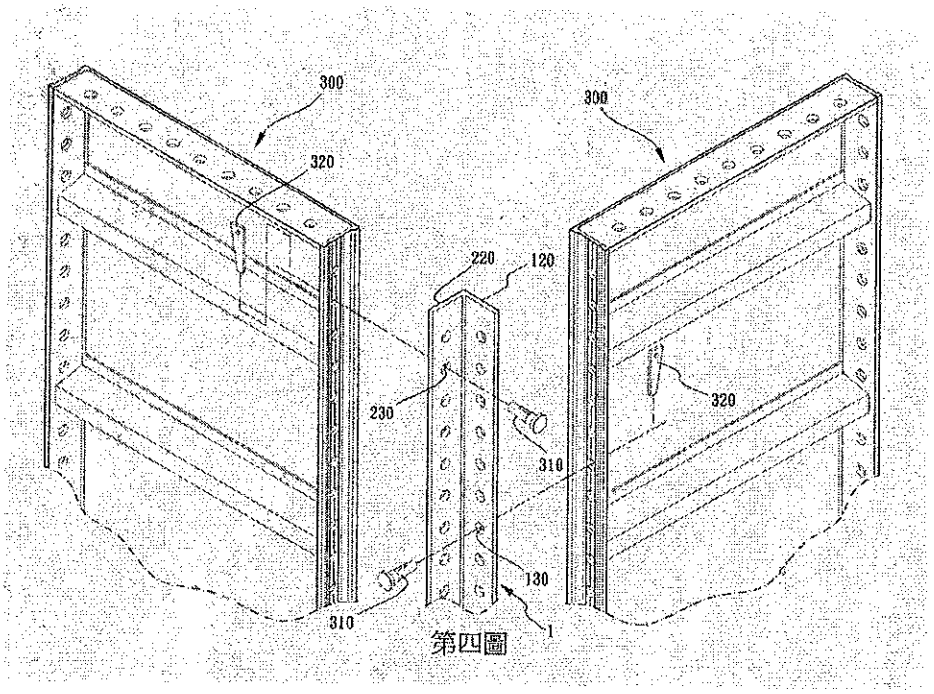
300
300
320
220
120
230
320
310
130
310
1

第四圖

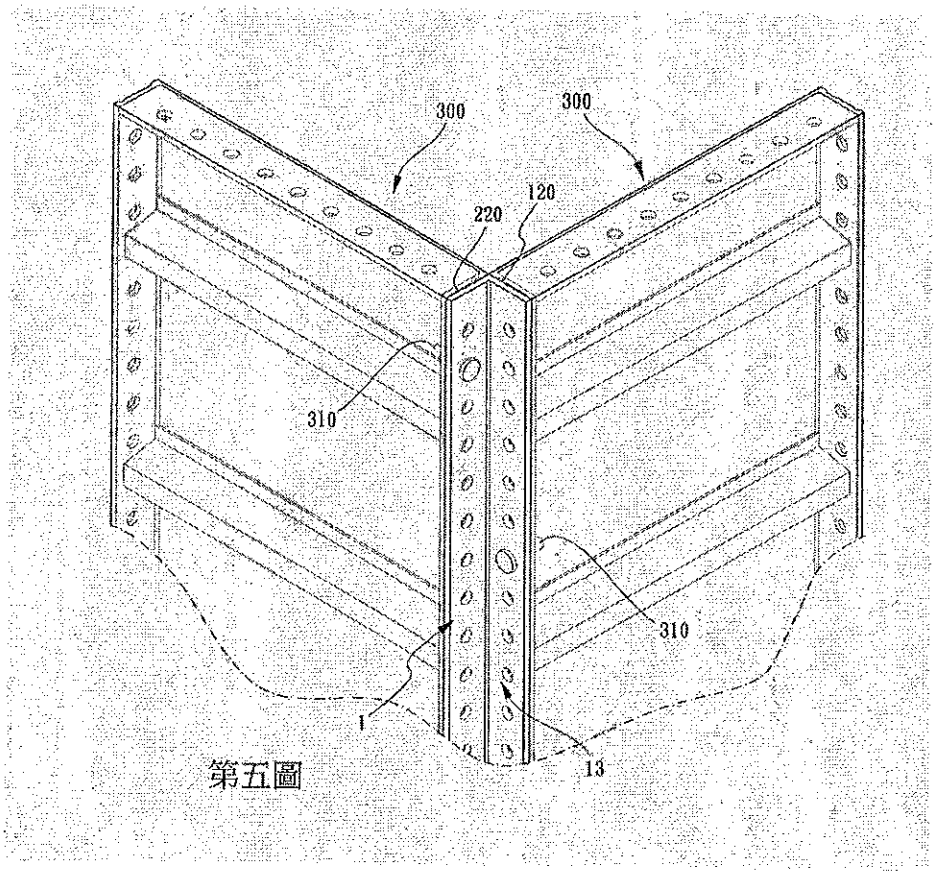
300
300
120
220
310
310
1
13

第五圖

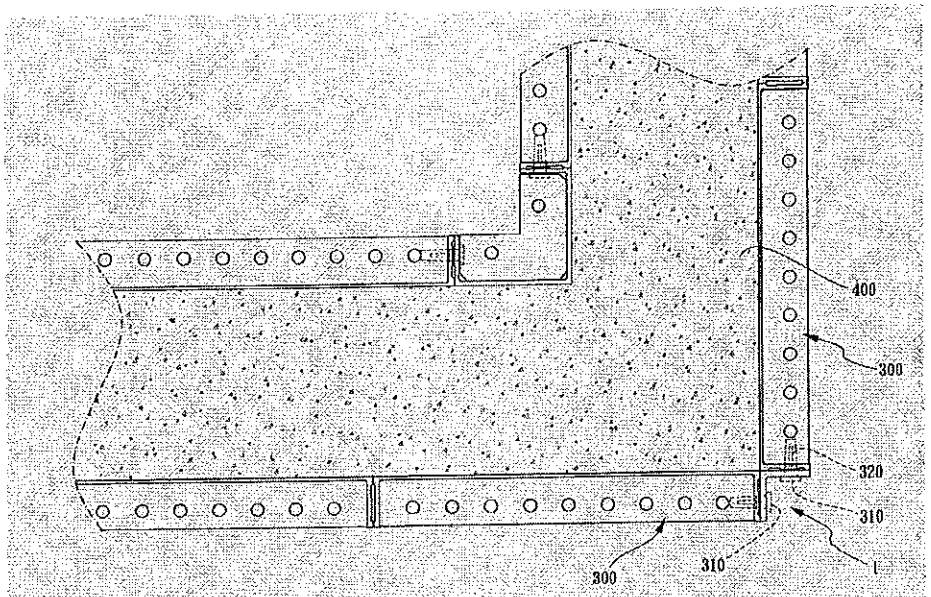

第六圖

【19】中華民國　　【12】專利公報　（U）
【11】證書號數：M645992
【45】公告日：中華民國 112 (2023) 年 09 月 11 日
【51】Int. Cl.：　*E04B2/74*　*(2006.01)*
新型　全 7 頁

【54】名　稱：建築模板之地角結構
【21】申請案號：112203315　【22】申請日：中華民國 112 (2023) 年 04 月 12 日
【72】新型創作人：詹勳國 (TW)
【71】申 請 人：寶緯工業股份有限公司　ALFORMER INDUSTRIAL CO., LTD.
彰化縣北斗鎮財神路 30 號
【74】代 理 人：楊益松

【57】申請專利範圍

1. 一種建築模板之地角結構，其裝設於一模板的底端，其包括：一接合部，其頂抵於該模板的底端端面並以複數螺固件予以鎖接；及一支撐部，其一端連接於該接合部。
2. 如請求項 1 所述之建築模板之地角結構，其中該接合部與該支撐部之間的連接形成一內角 θ，該內角 θ 的角度值為 10°~135°。
3. 如請求項 1 所述之建築模板之地角結構，其中該接合部進一步包含一上頂面、二側接面及一下底面，而該支撐部包含一上撐面、二側撐面及一下撐面，又該支撐部以該上撐面連接於該接合部的下底面，而該接合部之下底面之局部與該支撐部的其中一側撐面係共同頂抵於所設置位置之地形，該接合部之上頂面則與該模板相鎖接組合。
4. 如請求項 1 所述之建築模板之地角結構，其中該接合部進一步貫穿有複數穿孔，各螺固件係穿設於各穿孔，且各螺固件係配合複數螺帽相互鎖接以牢固該接合部與模板間的接合。
5. 如請求項 1 所述之建築模板之地角結構，其中該接合部與支撐部的組合可為分離式，又該接合部與支撐部間相互頂抵後以焊接方式予以結合。
6. 如請求項 1 所述之建築模板之地角結構，其中該接合部與支撐部的組合可為一體成形。
7. 如請求項 1 所述之建築模板之地角結構，其中該支撐部可依地形而被裁切改變長度。

圖式簡單說明

第一圖為本創作立體示意圖。
第二圖為本創作另一視角立體示意圖。
第三圖為本創作應用於模板之使用狀態示意圖。
第四圖為第三圖 IV－IV 線段剖面示意圖。
第五圖為第四圖應用於第一種地形之使用狀態示意圖。
第六圖為第四圖另一實施例剖面示意圖。
第七圖為第四圖又另一實施例剖面示意圖。

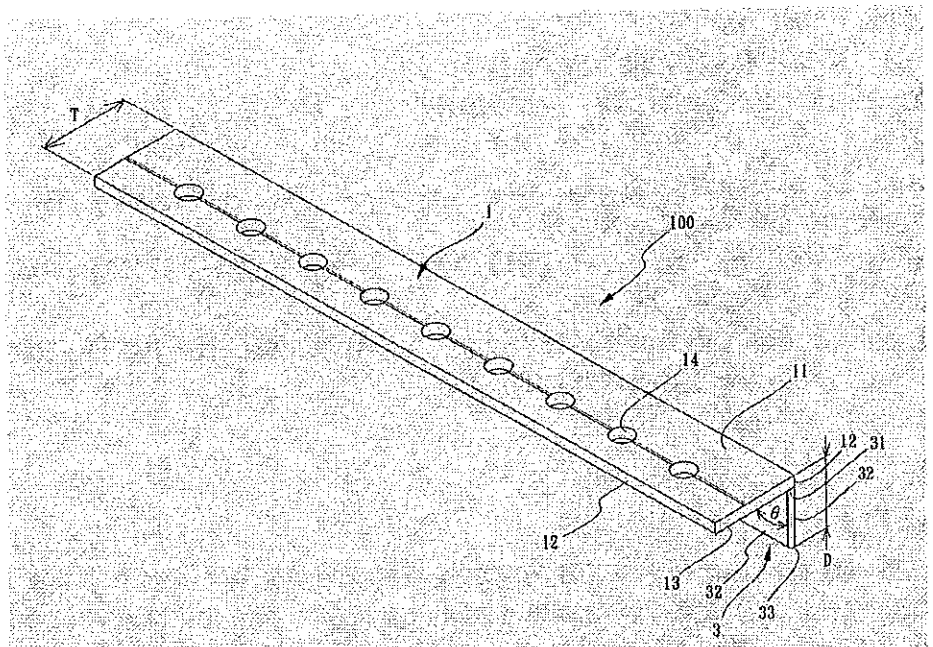
T
1
100
14
11
12
31
32
θ
12
13
32
3
33
D

【第一圖】

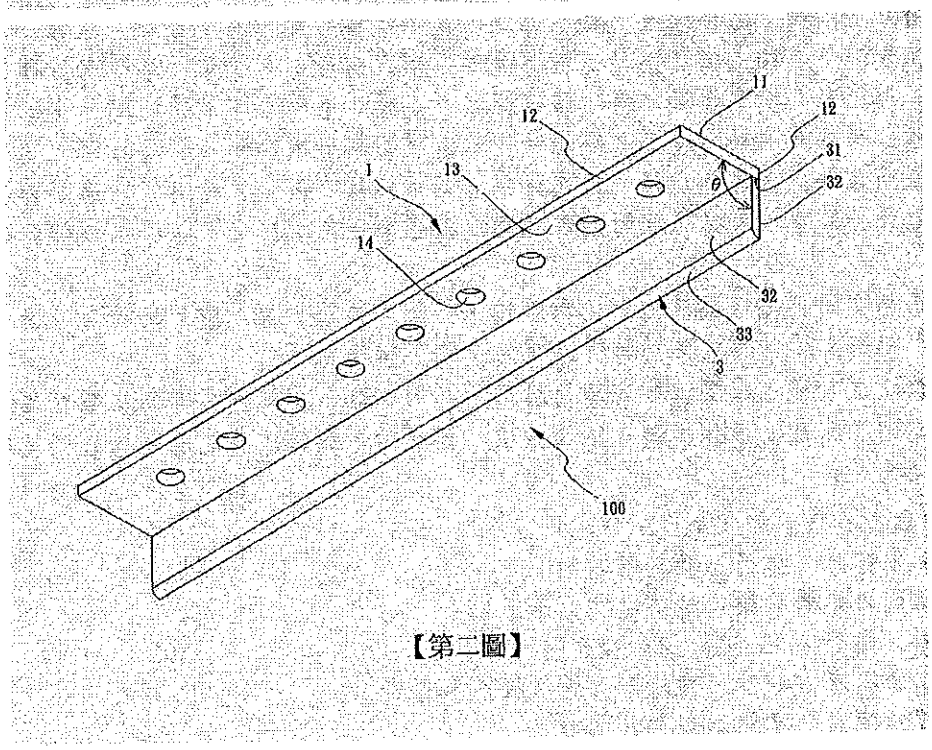
11
12
12
31
1
13
θ
32
14
32
33
3
100

【第二圖】

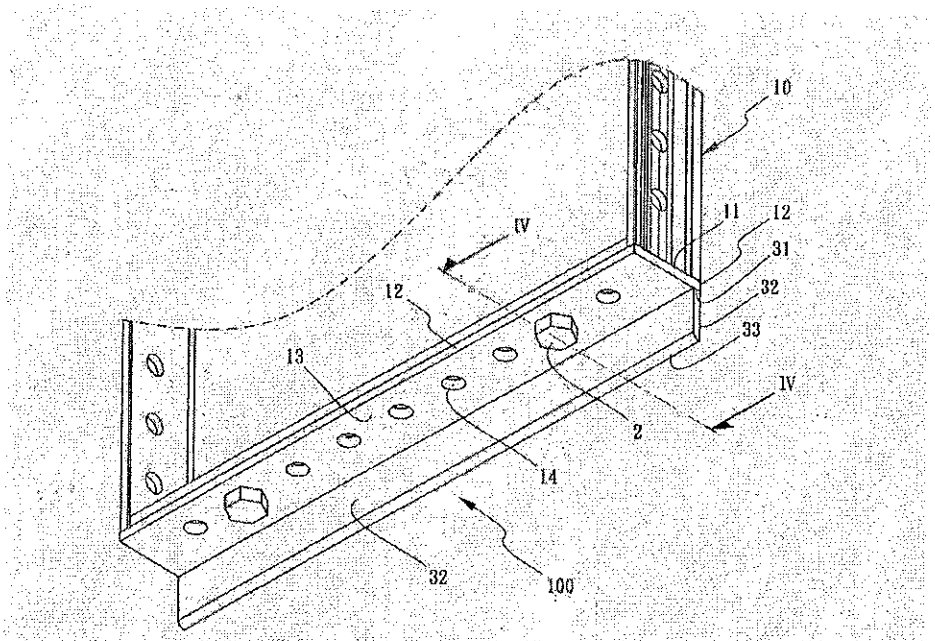

【第三圖】

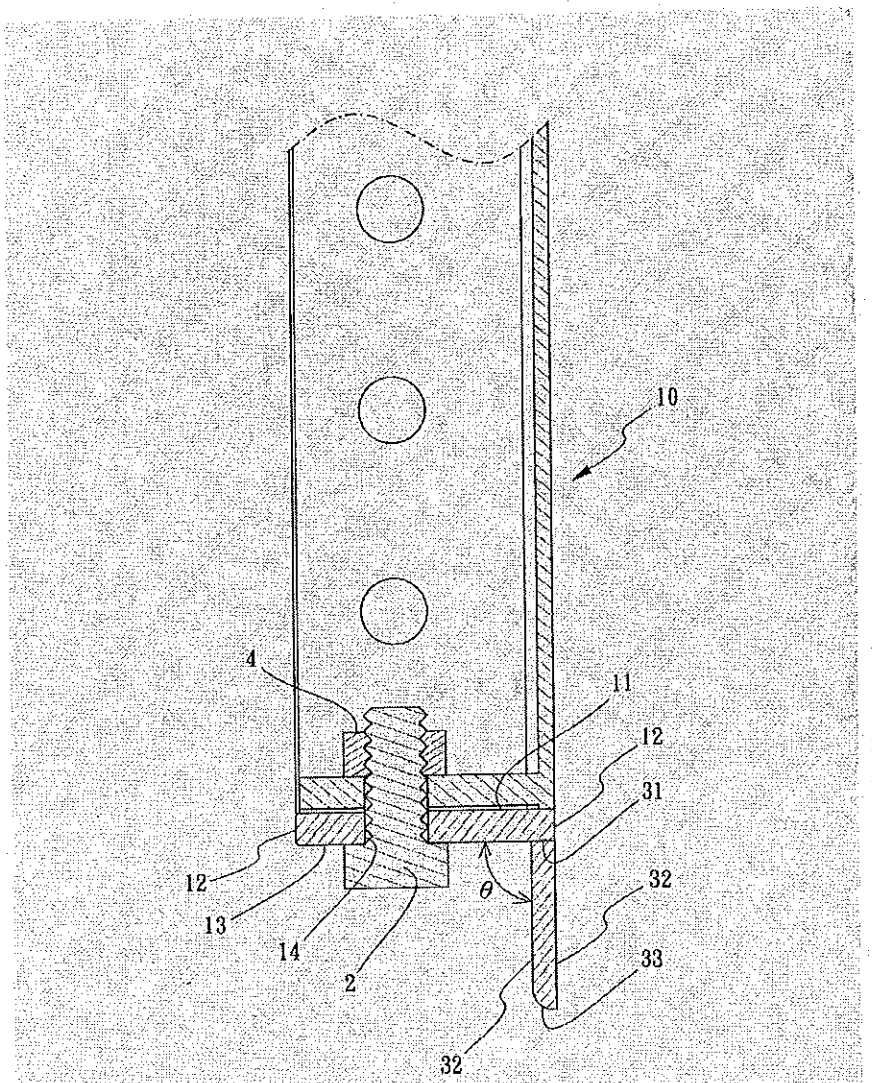

【第四圖】

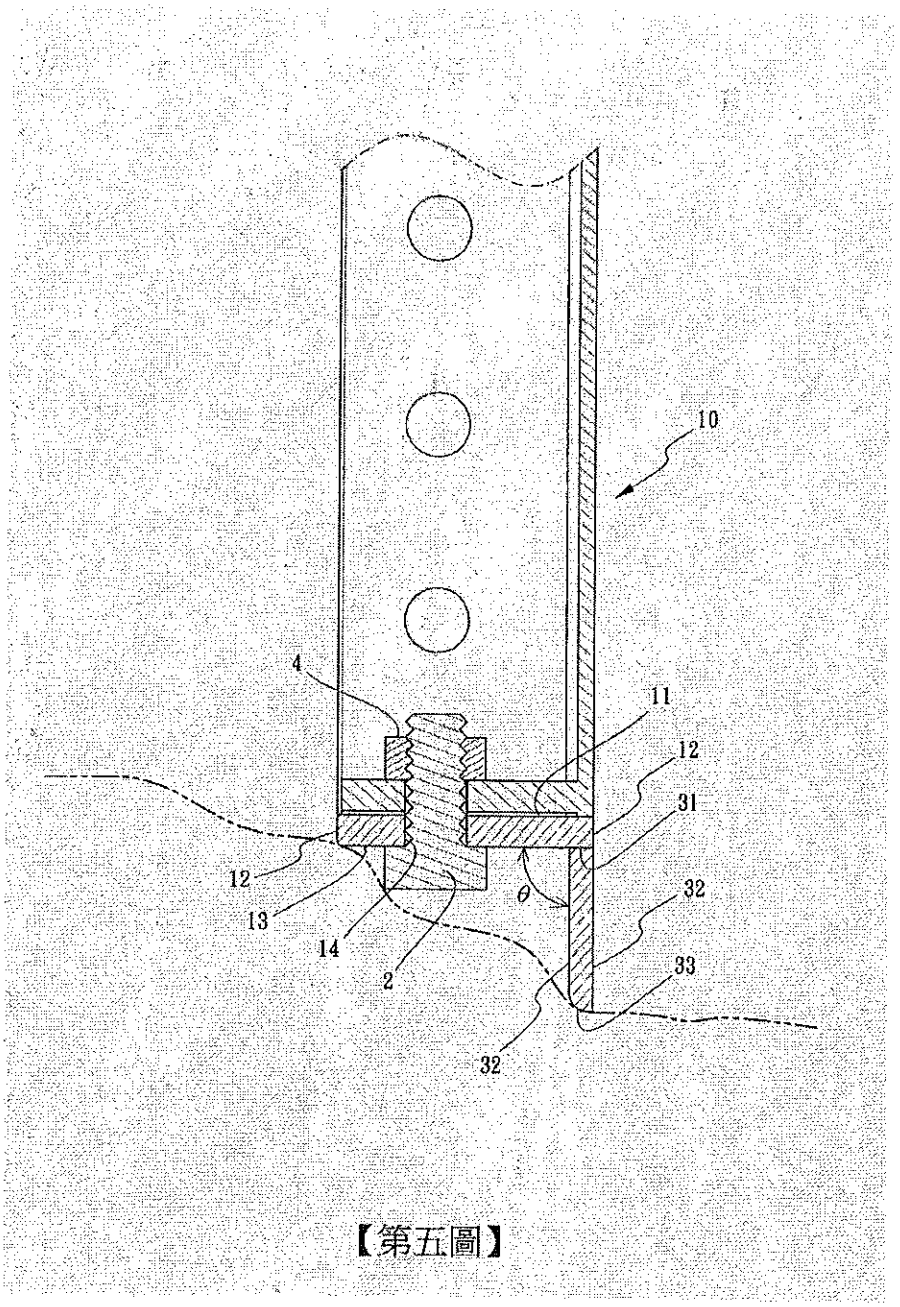

【第五圖】

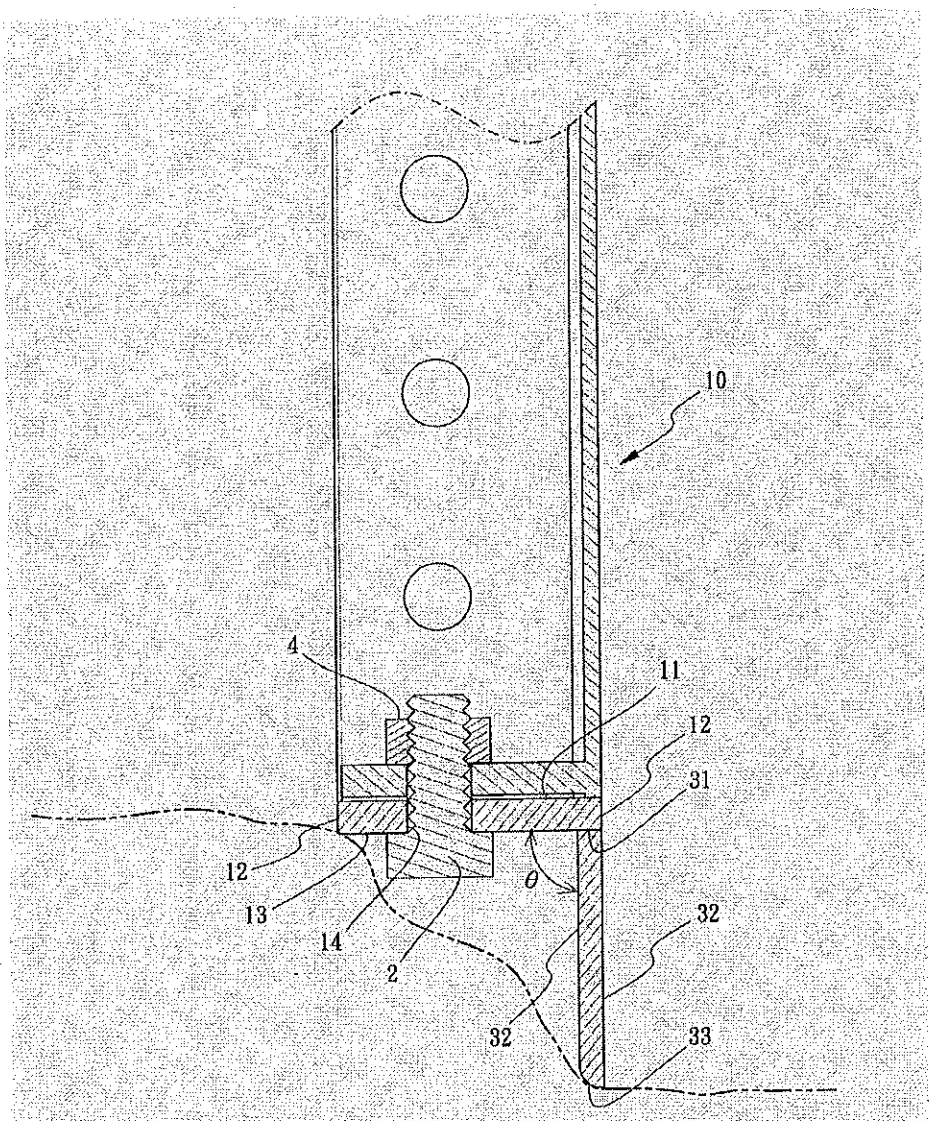

【第六圖】

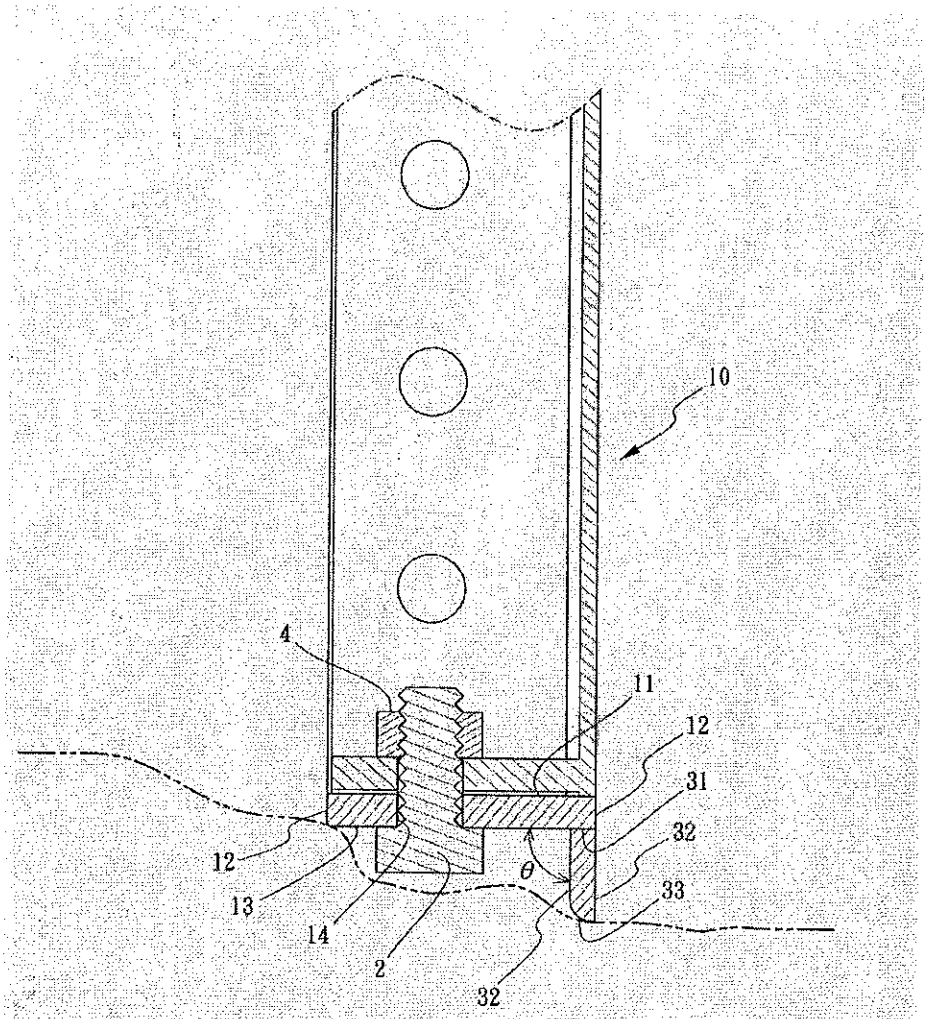

【第七圖】

【19】中華民國　　【12】專利公報　（U）
【11】證書號數：M645991
【45】公告日：中華民國 112 (2023) 年 09 月 11 日
【51】Int. Cl.：　*E04G9/02*　*(2006.01)*
新型　　全 6 頁

【54】名　稱：陰角模板
【21】申請案號：112203312　　【22】申請日：中華民國 112 (2023) 年 04 月 12 日
【72】新型創作人：詹勳國 (TW)
【71】申 請 人：寶緯工業股份有限公司　ALFORMER INDUSTRIAL CO., LTD.
彰化縣北斗鎮財神路 30 號
【74】代 理 人：楊益松

【57】申請專利範圍

1. 一種陰角模板，包括；
框體，其具有相反方向的頂端與底端；該框體包括有第一轉片、第二轉片、第一側片與第二側片；該第一轉片與該第二轉片以共同一側彼此相連；該第一側片相連於該第一轉片相連該第二轉片的相反側，該第一側片於相反方向分別有第一側內面與第一側外面，且該第一側片設有貫穿該第一側內面與該第一側外面的第一銷孔，又該第一銷孔等間隔排列於該第一側片；該第二側片相連於該第二轉片相連該第一轉片的相反側，該第二側片於相反方向分別有第二側內面與第二側外面，且該第二側片設有貫穿該第二側內面與該第二側外面的第二銷孔，又該第二銷孔等間隔排列於該第二側片；
頂板，其位於該框體的頂端方向並連接該第一轉片、該第二轉片、該第一側片與該第二側片；
及底板，其位於該框體的底端方向並連接該第一轉片、該第二轉片、該第一側片與該第二側片；
由該第一轉片、該第二轉片、該第一側片、該第二側片、該頂板及該頂板圍構具向外開放的安裝空間。
2. 如請求項 1 所述之陰角模板，其中該第一轉片具有相反方向的第一轉內面與第一轉外面，該第一轉內面與該第一側內面之間的夾角角度為 90°；該第二轉片具有相反方向的第二轉內面與第二轉外面，該第二轉內面與該第二側內面之間的夾角角度為 90°。
3. 如請求項 1 所述之陰角模板，其中該第一轉片具有相反方向的第一轉內面與第一轉外面，該第一轉內面與該第一側內面之間的夾角小於 90°；該第二轉片具有相反方向的第二轉內面與第二轉外面，該第二轉內面與該第二側內面之間的夾角小於 90°。
4. 如請求項 1 所述之陰角模板，其中該第一轉片具有相反方向的第一轉內面與第一轉外面，該第一轉內面與該第一側內面之間的夾角角度小於 90°；該第二轉片具有相反方向的第二轉內面與第二轉外面，該第二轉內面與該第二側內面之間的夾角角度為 90°。
5. 如請求項 1 所述之陰角模板，其中該第一側外面為非平整連續表面。
6. 如請求項 1 所述之陰角模板，其中該第二側外面為非平整連續表面。
7. 如請求項 1 所述之陰角模板，其中該頂板設有貫穿該頂板並連通該安裝空間的頂銷孔。
8. 如請求項 1 所述之陰角模板，其中該底板設有貫穿該底板並連通該安裝空間的底銷孔。

圖式簡單說明

第一圖係本創作陰角模板立體示意圖。
第二圖係本創作陰角模板另一視角立體示意圖。

第三圖係本創作陰角模板剖面示意圖。
第四圖係本創作陰角模板與平面模板組合前之立體示意圖。
第五圖係第四圖組合立體示意圖。
第六圖係本創作陰角模板與平片模板組合後應用於內牆轉角處示意圖。
第七圖係本創作另一種型態剖面示意圖。
第八圖係本創作又一種型態剖面示意圖。

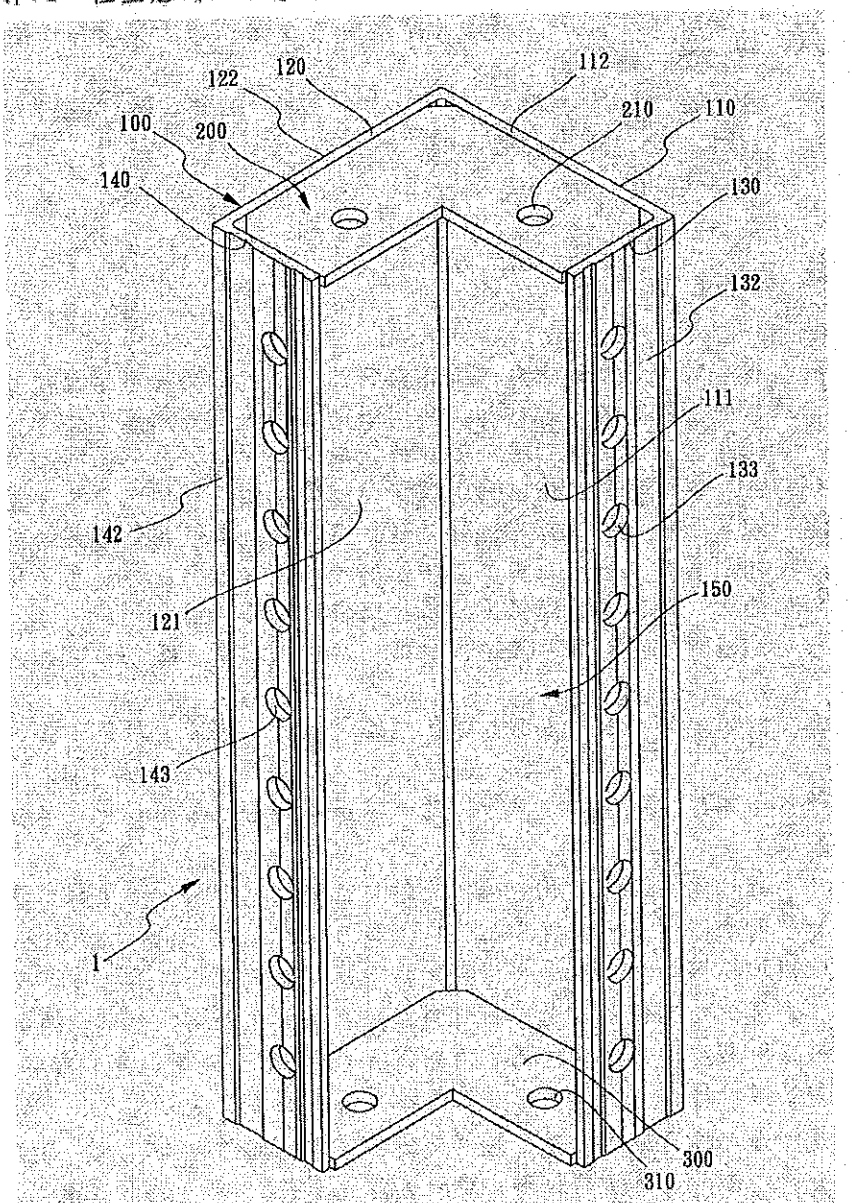

【第一圖】

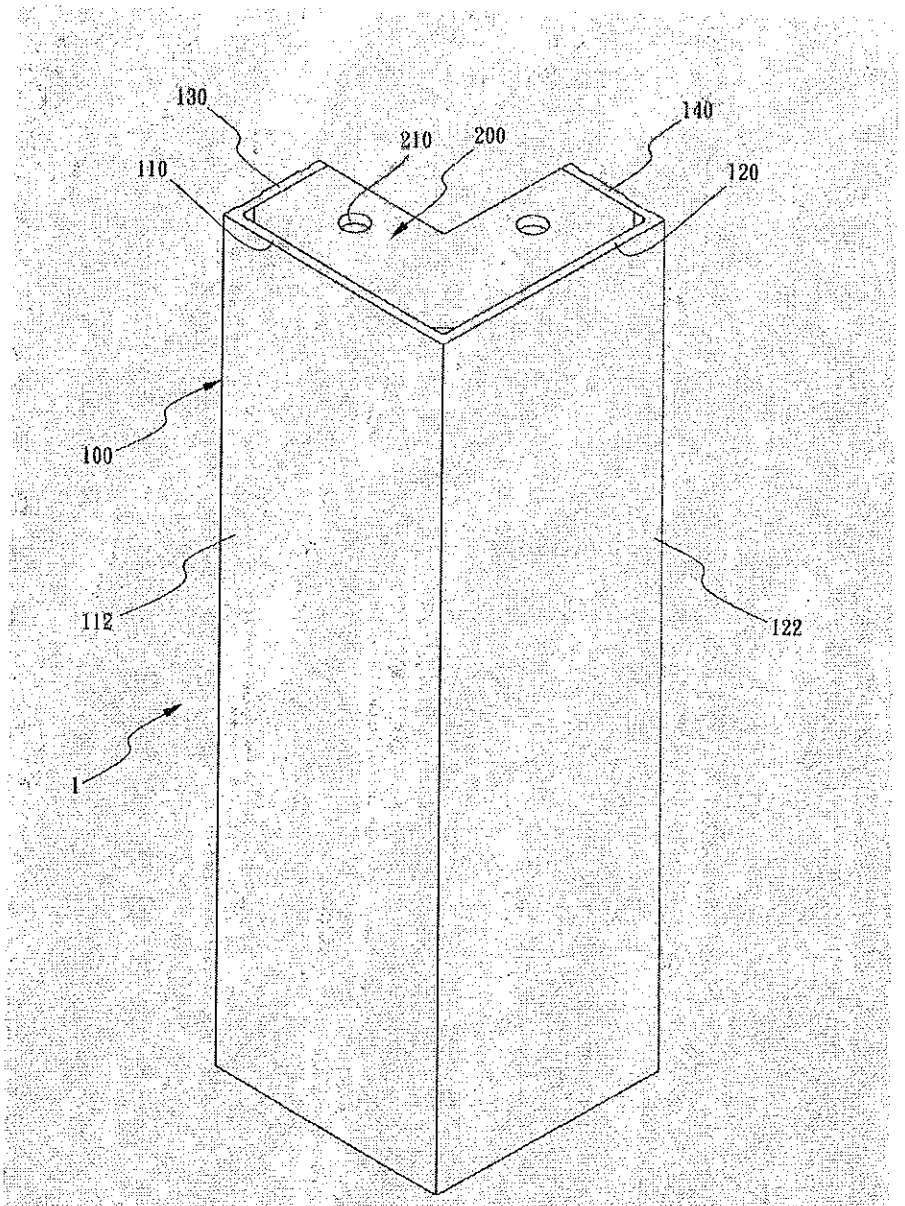

【第二圖】

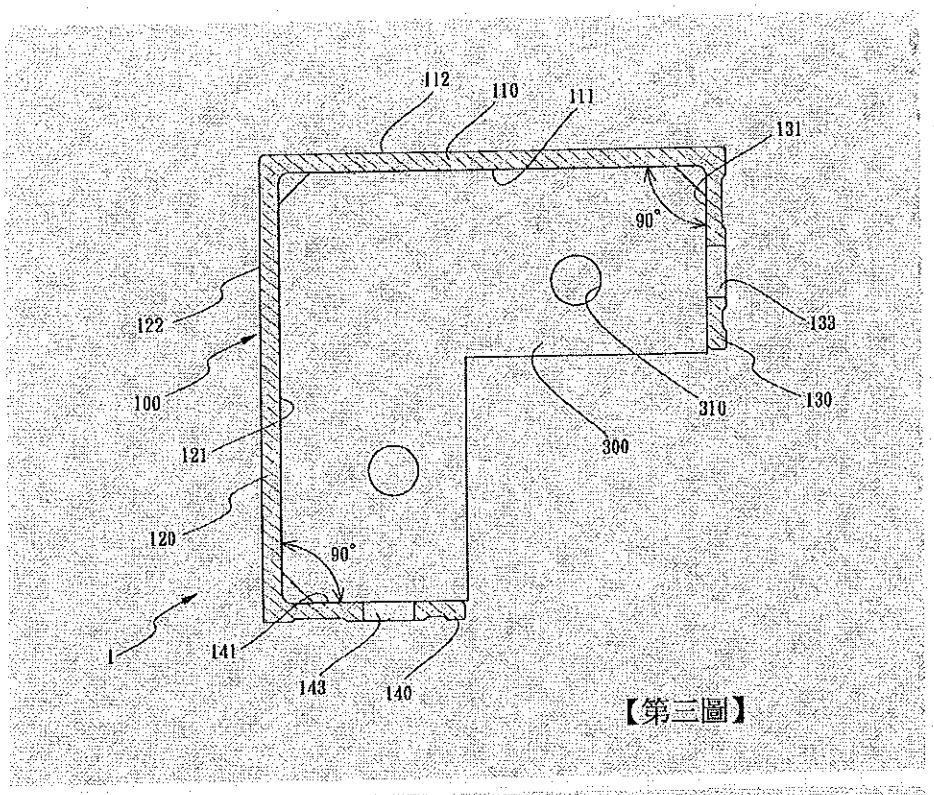
112
110
111
131
90°
122
133
100
310
130
121
300
120
90°
1
141
143
140

【第三圖】

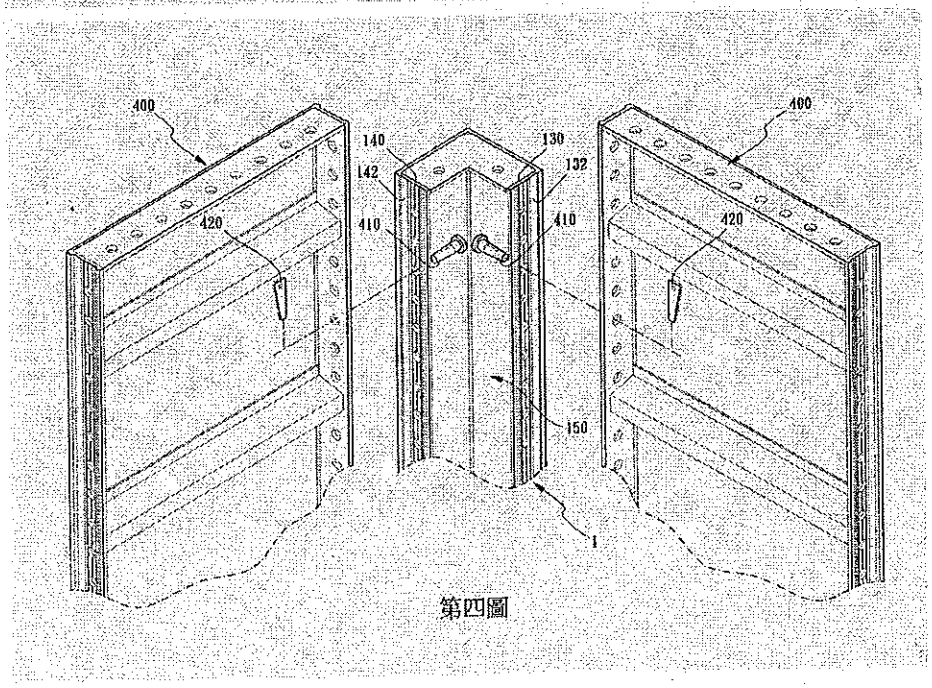
400
140
130
142
132
420
410
410
420
400
150
1

第四圖

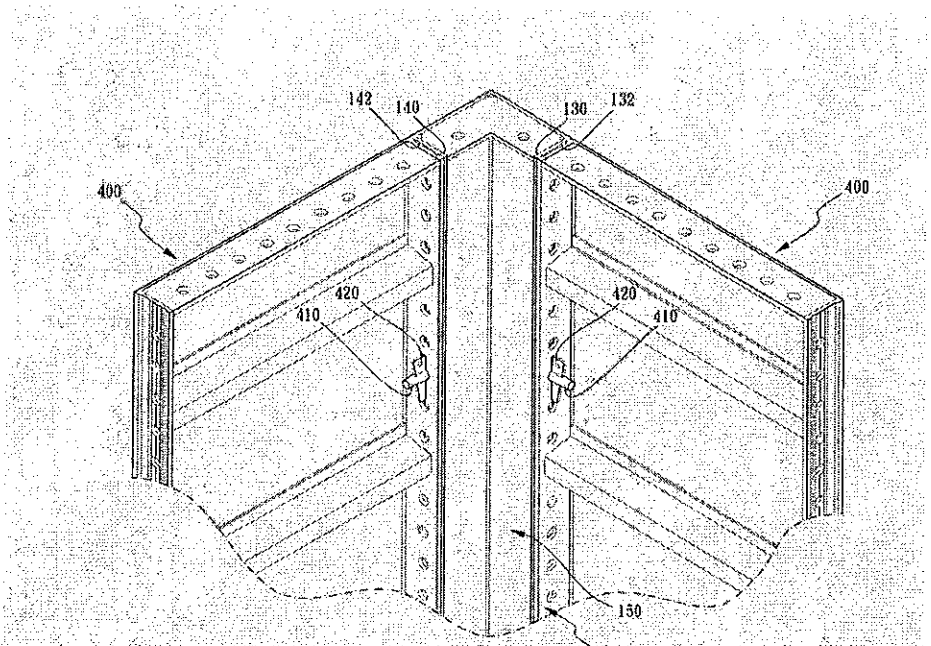
142
140
130
132
400
400
420
410
420
410
150
1

第五圖

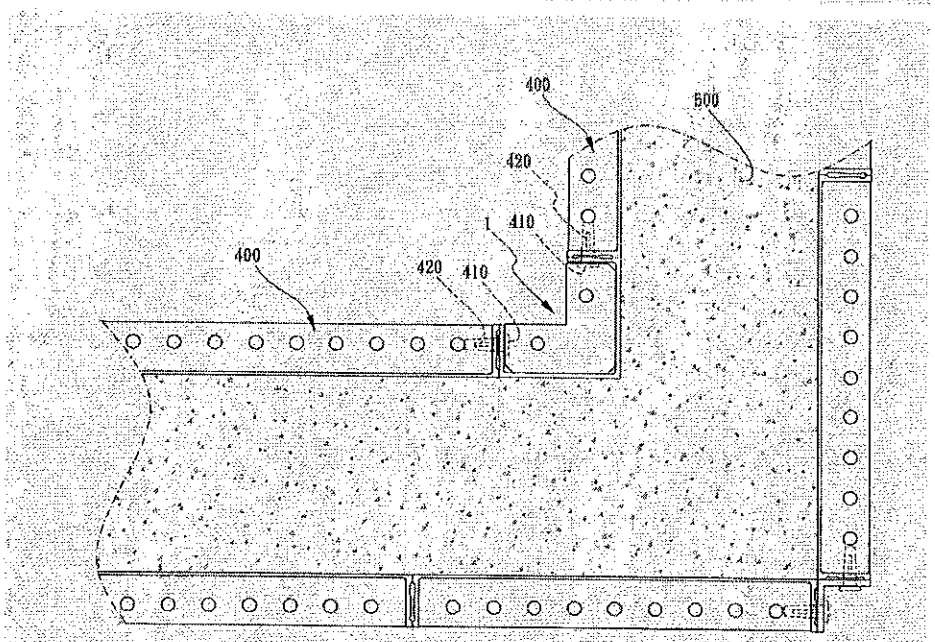
400
500
420
1
410
400
420
410

第六圖

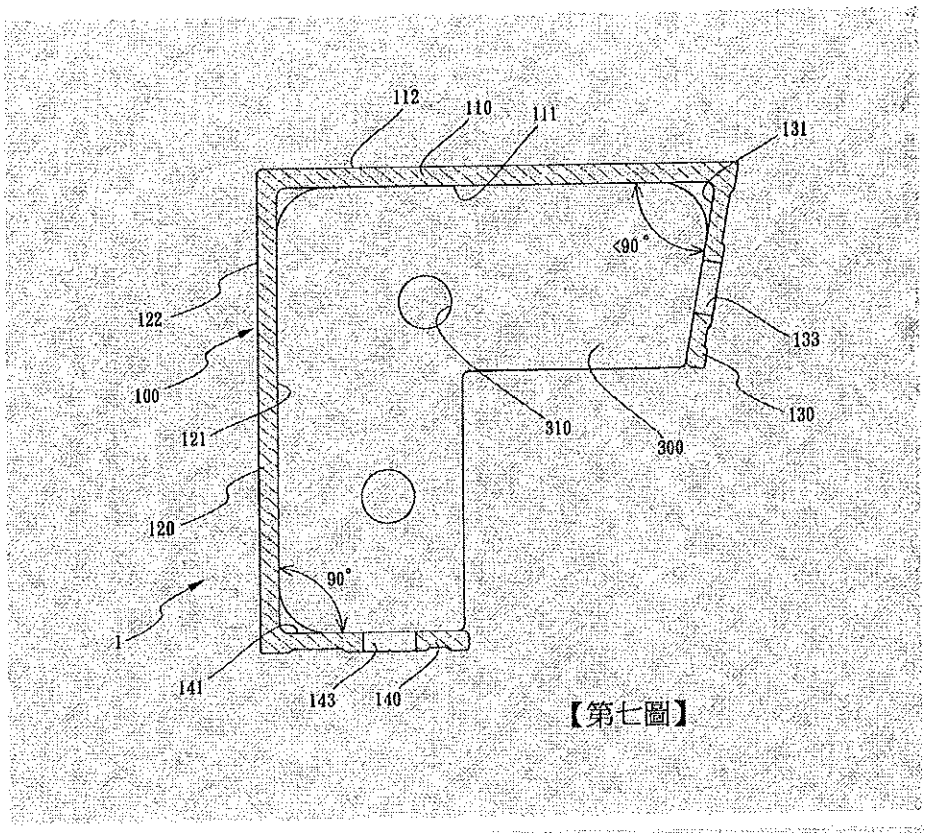
112
110
111
131
<90°
122
133
100
130
121
310
300
120
90°
1
141
143
140

【第七圖】

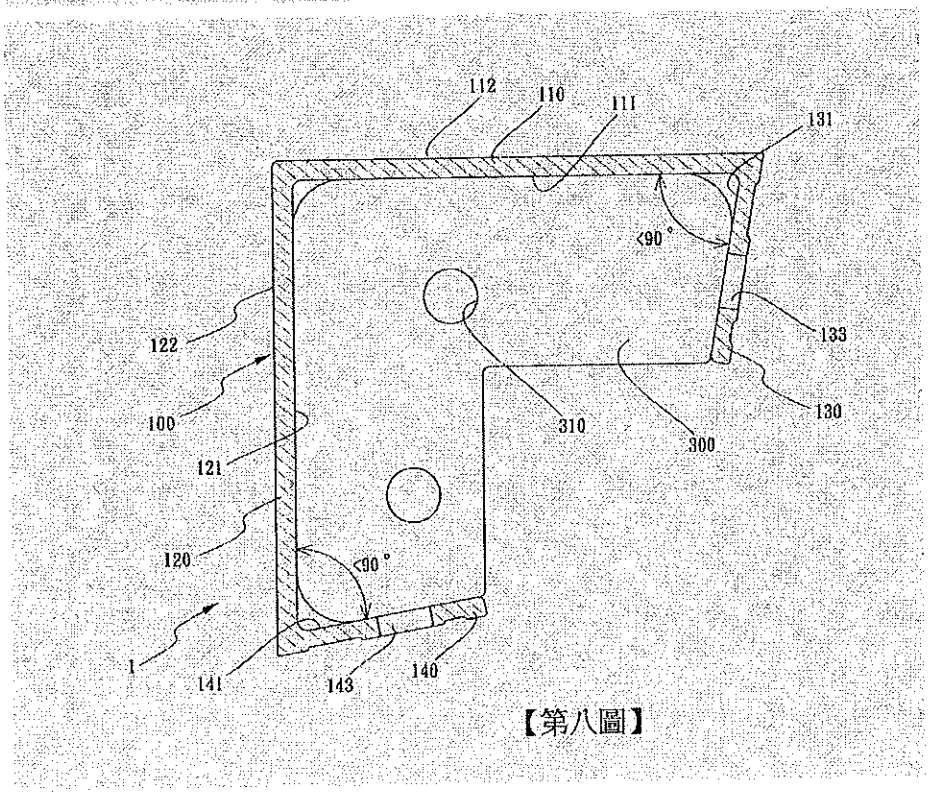
112
110
111
131
<90°
122
133
100
130
310
300
121
120
<90°
1
141
143
140

【第八圖】

【19】中華民國　　【12】專利公報　（U）
【11】證書號數：M645602
【45】公告日：中華民國 112 (2023) 年 09 月 01 日
【51】Int. Cl.：　*E04G11/06　(2006.01)*
新型　　全 5 頁

【54】名　稱：鋁模板
【21】申請案號：112203426　　【22】申請日：中華民國 112 (2023) 年 04 月 14 日
【72】新型創作人：詹勳國 (TW)
【71】申 請 人：寶緯工業股份有限公司　ALFORMER INDUSTRIAL CO., LTD.
彰化縣北斗鎮財神路 30 號
【74】代 理 人：楊益松

【57】申請專利範圍

1. 一種鋁模板，其包括：
底板，其包括有呈相反方向的結構面及灌澆面；
長邊板，其之一邊與該底板的長邊連接，且該長邊板係設置於該結構面方向；
短邊板，其包括有互相連接之連接部及短邊部，該連接部係與該底板之短邊連接並設置於該結構面，該短邊部之兩端係與該長邊板連接，該連接部與該短邊部係朝不同方向延伸並形成夾角，該短邊板另設置有穩固件連接該連接部、該短邊部及該結構面；
加固桿，其係間隔設置於該結構面，且該加固桿之兩端係與該長邊板連接，該加固桿係與該短邊板同方向設置，且該加固桿係位於該短邊板之間；
及提把，其設置於該加固桿，且該提把凸設有向該加固桿外側延伸之提握部。
2. 如請求項 1 所述之鋁模板，其中該長邊板設置有間隔排列的結構孔。
3. 如請求項 1 所述之鋁模板，其中該短邊板的該短邊部設置有間隔排列的結構孔。
4. 如請求項 1 所述之鋁模板，其中該連接部與該短邊部之夾角角度係為 85 度到 95 度之間。
5. 如請求項 1 所述之鋁模板，其中該加固桿包括有組合部及凸構部，該凸構部係由該組合部向外延伸連接。
6. 如請求項 5 所述之鋁模板，其中該提把另包括有扣接部，該扣接部係位於該提握部之間，且該扣接部係與該凸構部組接。
7. 如請求項 1 所述之鋁模板，其中該加固桿係與該短邊板平行設置。
8. 如請求項 1 所述之鋁模板，其中該長邊板與該短邊板係垂直設置。
9. 如請求項 1 所述之鋁模板，其中該底板、該長邊板、該短邊板、該加固桿及該提把皆係由焊接方式連接。

圖式簡單說明

第一圖為本創作之立體圖。

第二圖為本創作之分解圖。

第三圖為本創作第一圖之局部放大圖。

第四圖為本創作第一圖之 IV-IV 剖面圖示意圖。

第五圖為本創作第一圖之 V-V 剖面圖示意圖。

第六圖為本創作之實際使用圖。

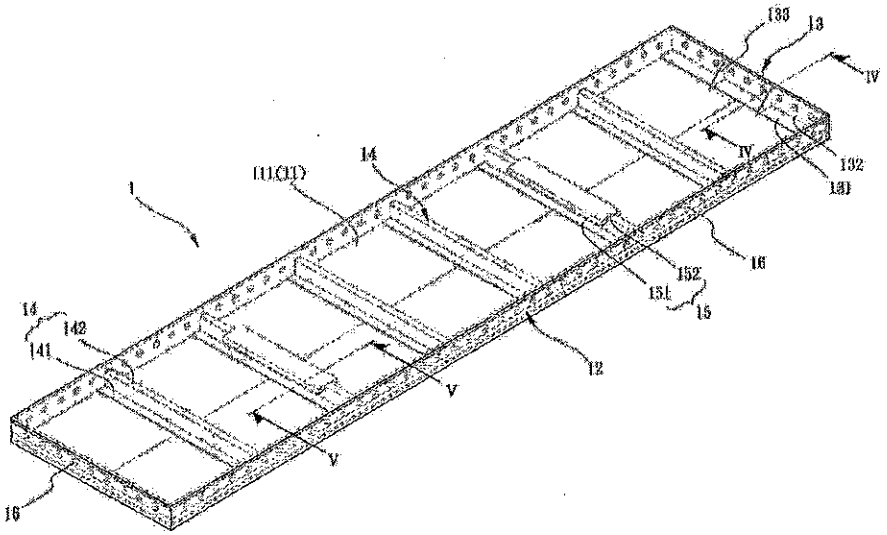
133
13
IV
IV
132
131
14
111(11)
1
16
152
151
15
14
142
141
12
V
V
16

【第一圖】

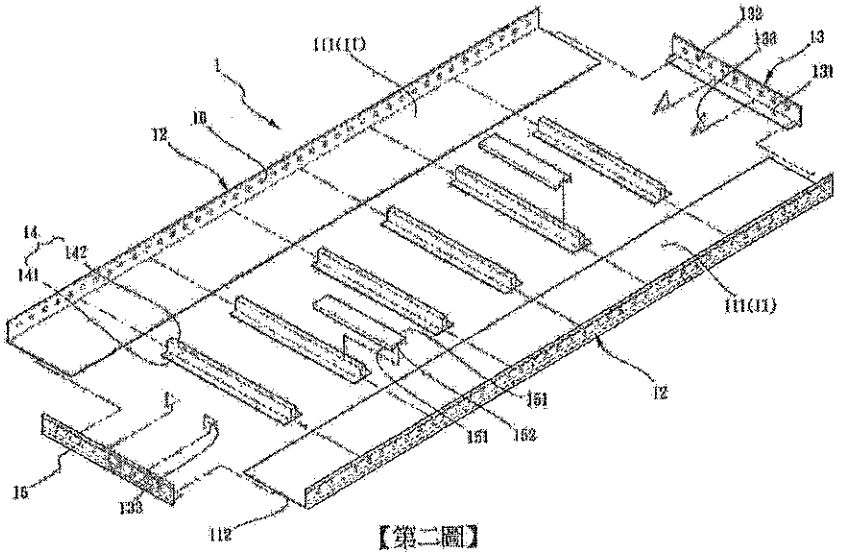
132
133
13
131
111(11)
1
16
12
14
142
141
111(11)
12
161
151
152
16
133
112

【第二圖】

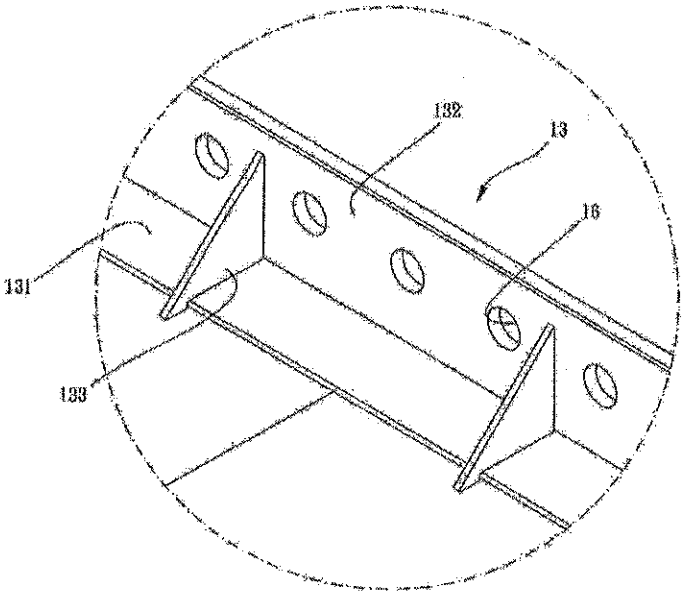

【第三圖】

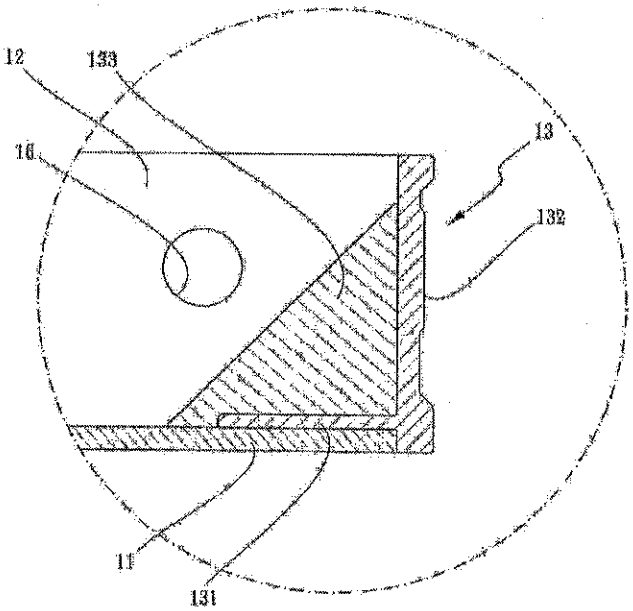

【第四圖】

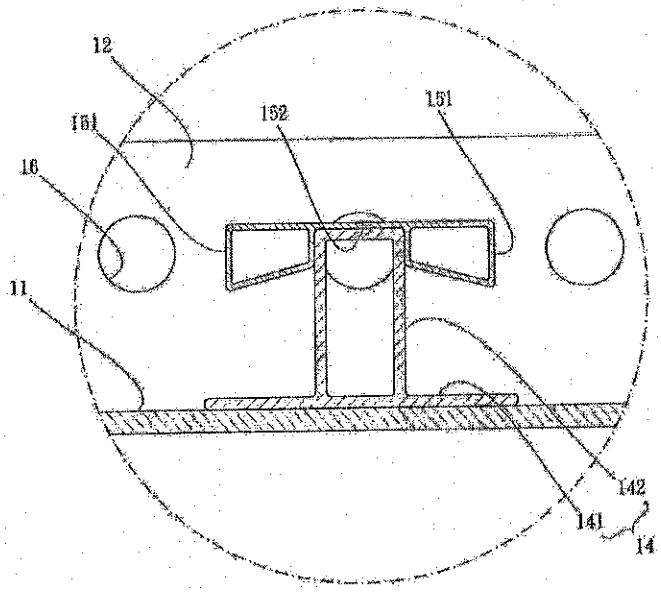

【第五圖】

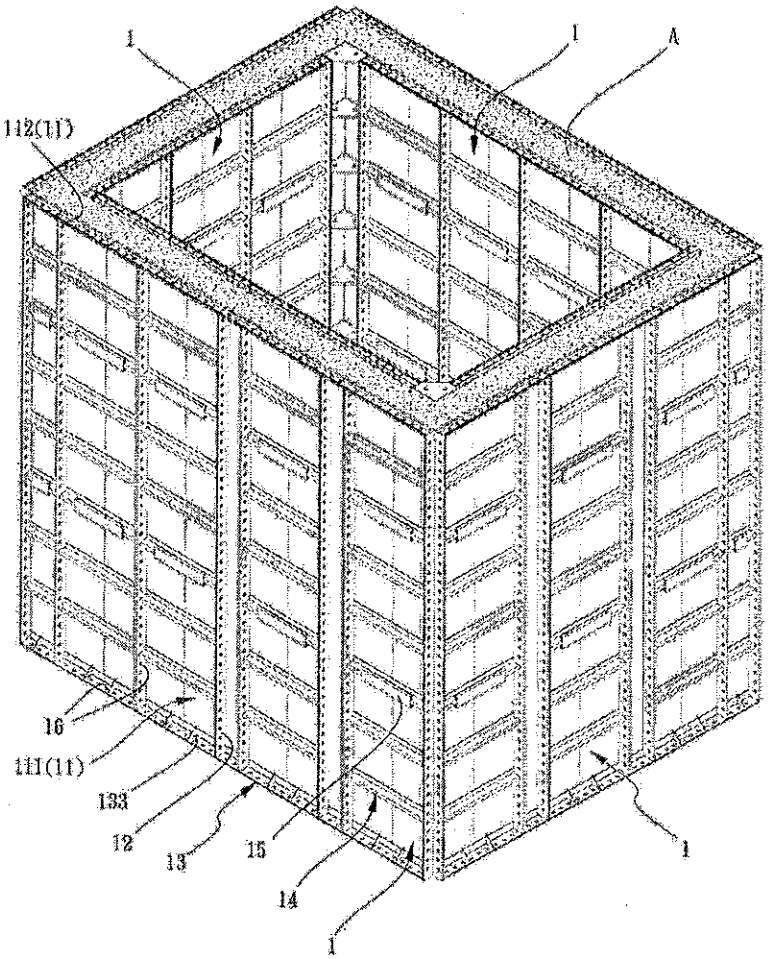

【第六圖】

【19】中華民國　　【12】專利公報　（U）

【11】證書號數：M645594

【45】公告日：中華民國 112 (2023) 年 09 月 01 日

【51】Int. Cl.：　*E04G21/02 (2006.01)*　*E04G21/16 (2006.01)*
E04G17/00 (2006.01)　*E04G19/00 (2006.01)*

新型　　全 5 頁

【54】名　　稱：傳料盒

【21】申請案號：112203314　　【22】申請日：中華民國 112 (2023) 年 04 月 12 日

【72】新型創作人：詹勳國 (TW)

【71】申 請 人：寶緯工業股份有限公司　ALFORMER INDUSTRIAL CO., LTD.
彰化縣北斗鎮財神路 30 號

【74】代 理 人：楊益松

【57】申請專利範圍

1. 一種傳料盒，其中：
該傳料盒包括有複數拉把部、複數模板連結部以及呈現框型結構之一寬徑部、一階梯部、一窄徑部，該寬徑部之底端以該階梯部相連該窄徑部之頂端，該寬徑部、該窄徑部之寬度皆呈現上寬下窄之樣態，該複數拉把部相連於該寬徑部頂端，該複數模板連結部相連於該窄徑部底端。
2. 如請求項 1 所述之傳料盒，其中該複數模板連結部呈板狀，且各模板連結部具有一連結孔。
3. 如請求項 1 所述之傳料盒，其中該寬徑部頂端內側相連有一頂框肋。
4. 如請求項 3 所述之傳料盒，其中該頂框肋之各內角皆具有一補強角片。
5. 如請求項 1 所述之傳料盒，其中該寬徑部內壁面相連有一次框肋。
6. 如請求項 1 所述之傳料盒，其中該窄徑部內側劃分有一大徑區、一小徑區，該小徑區、該大徑區之頂端的各內角皆具有一補強角片。
7. 如請求項 6 所述之傳料盒，其中各模板連結部相連於該窄徑部之小徑區的壁面。
8. 如請求項 1 所述之傳料盒，其中各拉把部分別具有相連之一直立段、一側延段，各拉把部是以直立段相連於該寬徑部，各側延段頂部具有一凹槽。

圖式簡單說明

第一圖為本創作立體示意圖。

第二圖為第一圖線段 II-II 剖面示意圖。

第三圖為第一圖線段 III-III 剖面示意圖。

第四圖為本創作實際應用示意圖。

第五圖為天花板水泥硬化成型後拔除本創作示意圖。

第六圖為對傳遞孔洞結構補強示意圖。

第七圖為第六圖線段 VII-VII 剖面示意圖。

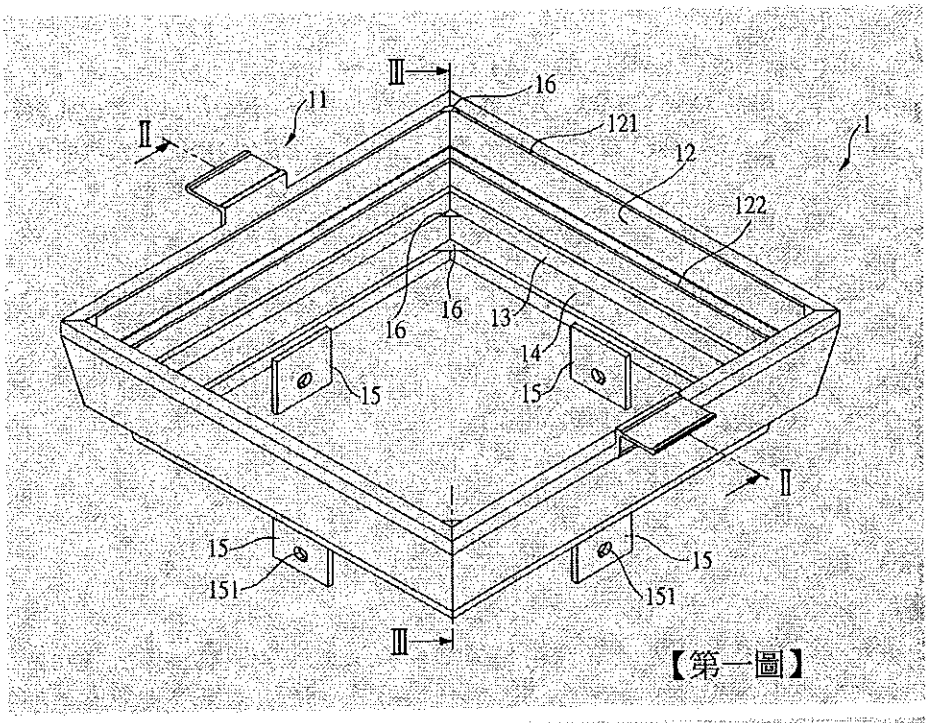
Ⅲ
16
11
Ⅱ
121
1
12
122
16
16
13
14
15
15
Ⅱ
15
151
15
151
Ⅲ

【第一圖】

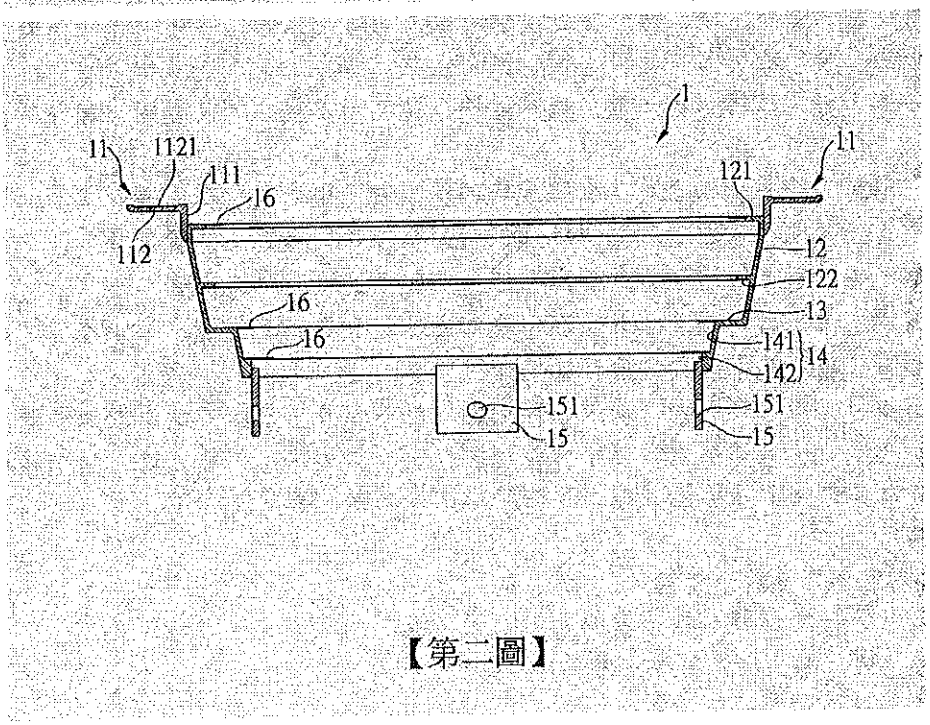
1
11
1121
111
16
121
11
112
12
122
16
13
16
141
14
142
151
151
15
15

【第二圖】

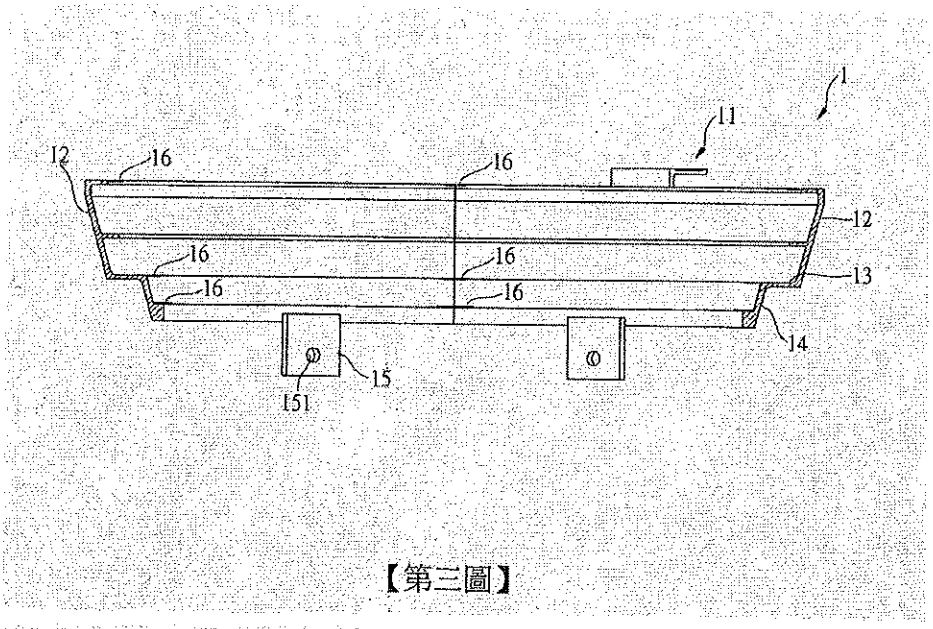
1
11
12
16
16
12
16
16
13
16
16
14
15
151

【第三圖】

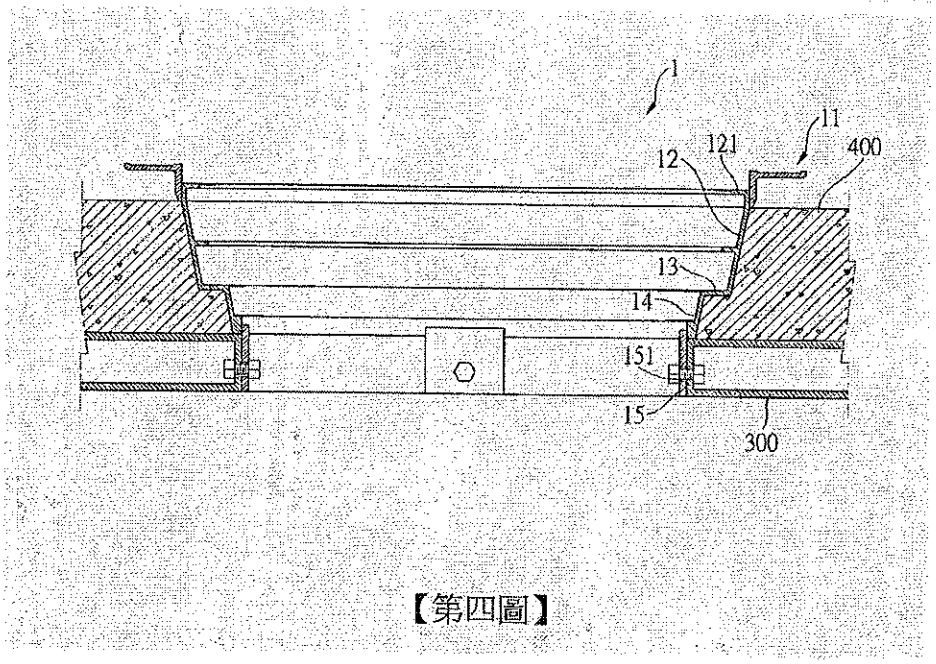
1
11
121
400
12
13
14
151
15
300

【第四圖】

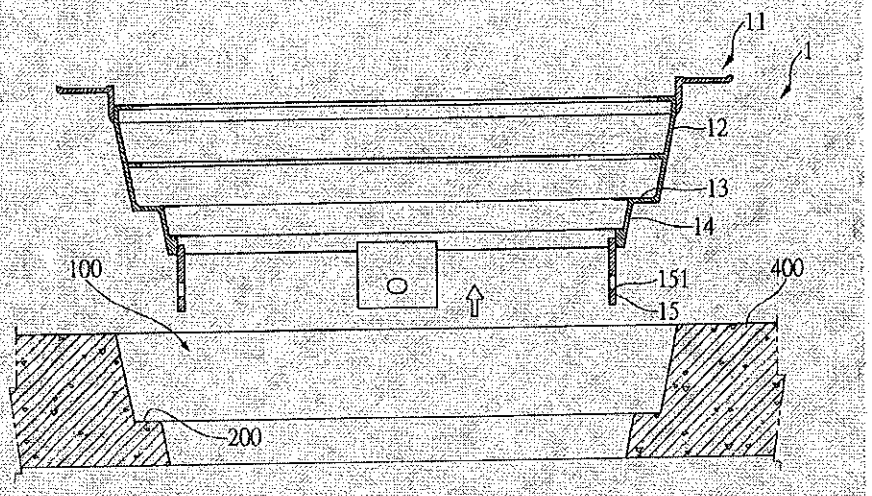

【第五圖】

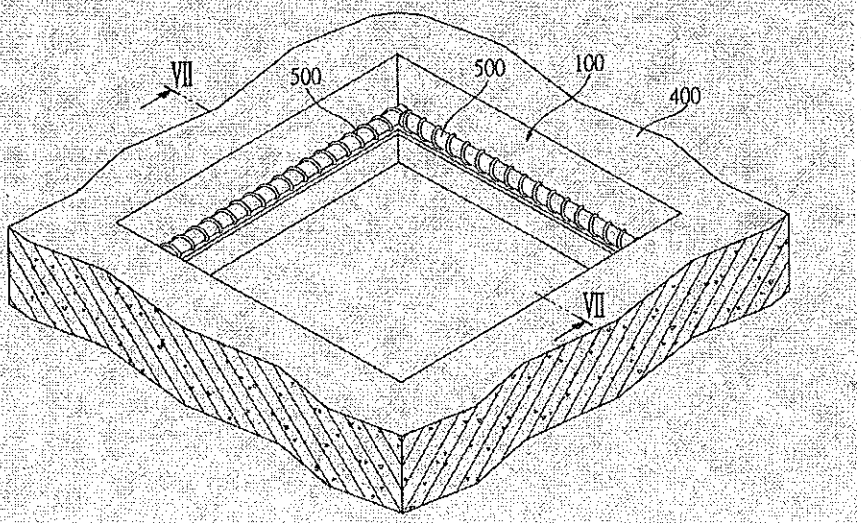

【第六圖】

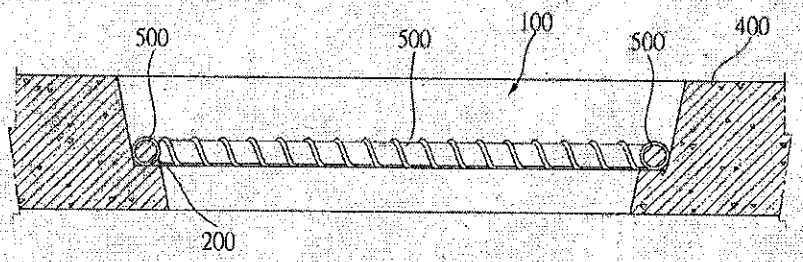

【第七圖】

【19】中華民國　　【12】專利公報　（U）

【11】證書號數：M645593

【45】公告日：中華民國 112 (2023) 年 09 月 01 日

【51】Int. Cl.：　*B25H7/04 (2006.01)*　*G01C17/00 (2006.01)*
E04G21/00 (2006.01)

新型　　全 7 頁

【54】名　稱：放線盒

【21】申請案號：112203313　　【22】申請日：中華民國 112 (2023) 年 04 月 12 日

【72】新型創作人：詹勳國 (TW)

【71】申 請 人：實緯工業股份有限公司　ALFORMER INDUSTRIAL CO., LTD.
彰化縣北斗鎮財神路 30 號

【74】代 理 人：楊益松

【57】申請專利範圍

1. 一種放線盒，其中：
該放線盒包括有呈現框形排列之複數傾斜側壁、一盒體底板、複數拔除提把，該盒體底板之邊緣與各傾斜側壁底部相連，各拔除提把是設置於對應傾斜側壁之頂端，各傾斜側壁之寬度是由上往下漸縮。
2. 如請求項 1 所述之放線盒，其中該拔除提把呈現半圓弧形之樣態，其直徑長度與傾斜側壁頂部寬長比例為 7 比 20。
3. 如請求項 1 所述之放線盒，其中該放線盒不包含各拔除提把的高度與底部寬度的比例為 28 比 13。
4. 如請求項 1 所述之放線盒，其中各傾斜側壁之最大寬長與最小寬長的比例為 20 比 13。
5. 如請求項 1 所述之放線盒，其中各傾斜側壁、該盒體底板的厚度為 8mm。
6. 如請求項 1 所述之放線盒，其中各傾斜側壁、該盒體底板之材質為鋁板。

圖式簡單說明

第一圖為本創作立體示意圖。
第二圖為第一圖線段 II-II 剖面示意圖。
第三圖為本創作平面示意圖。
第四圖為本創作實際應用示意圖。
第五圖為水泥固化拔除本創作示意圖。
第六圖為雷射光線貫穿各樓層放樣孔示意圖。

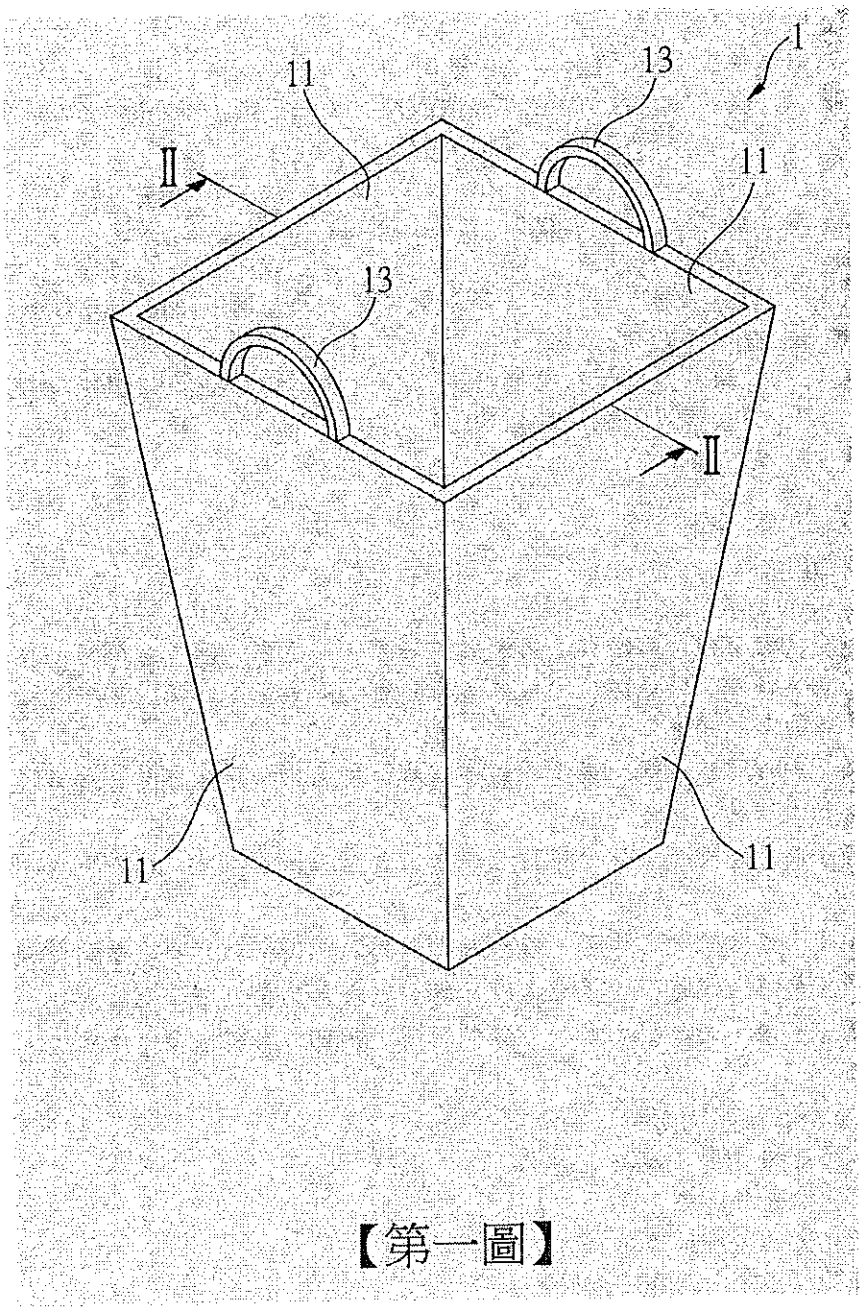

【第一圖】

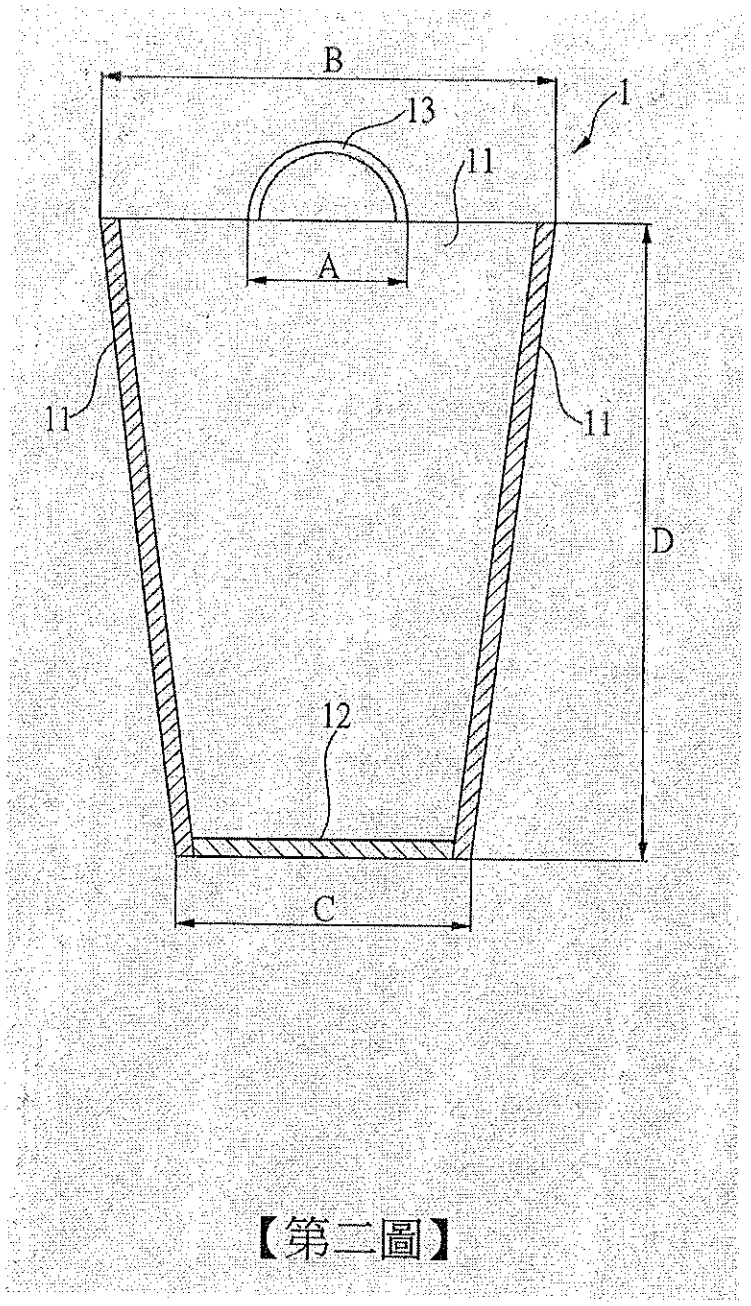

【第二圖】

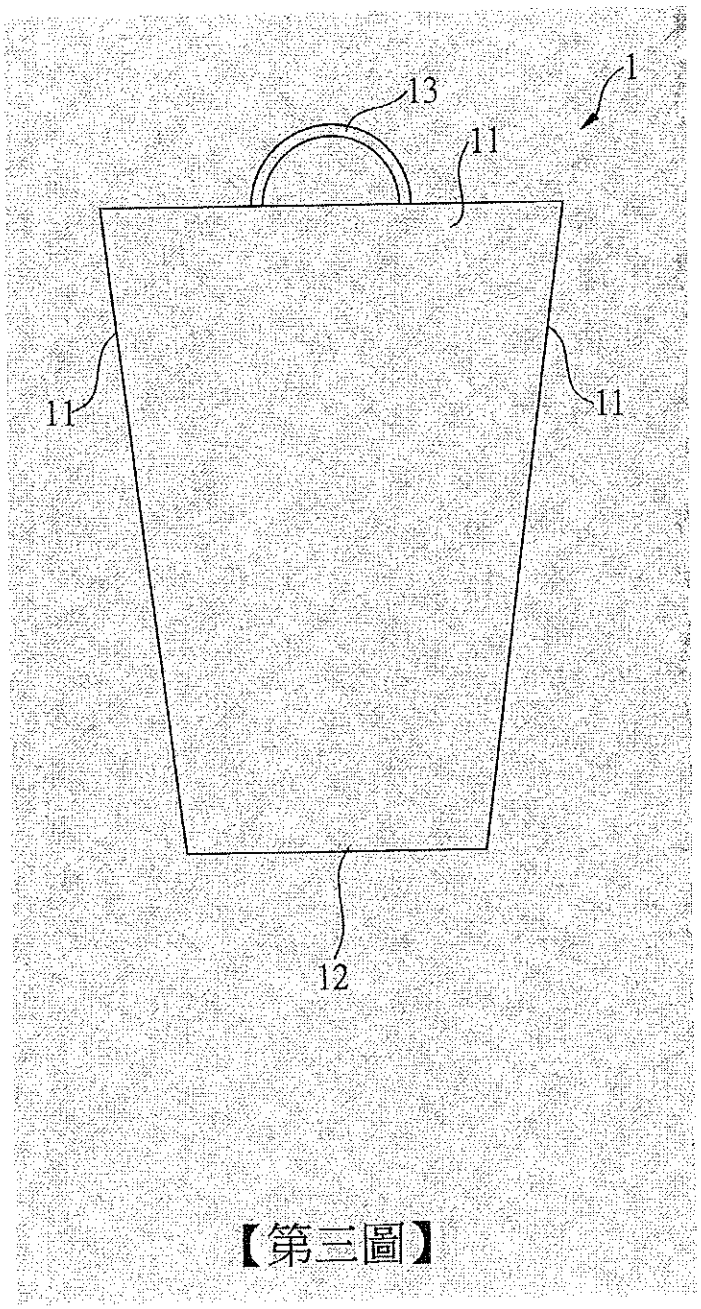

【第三圖】

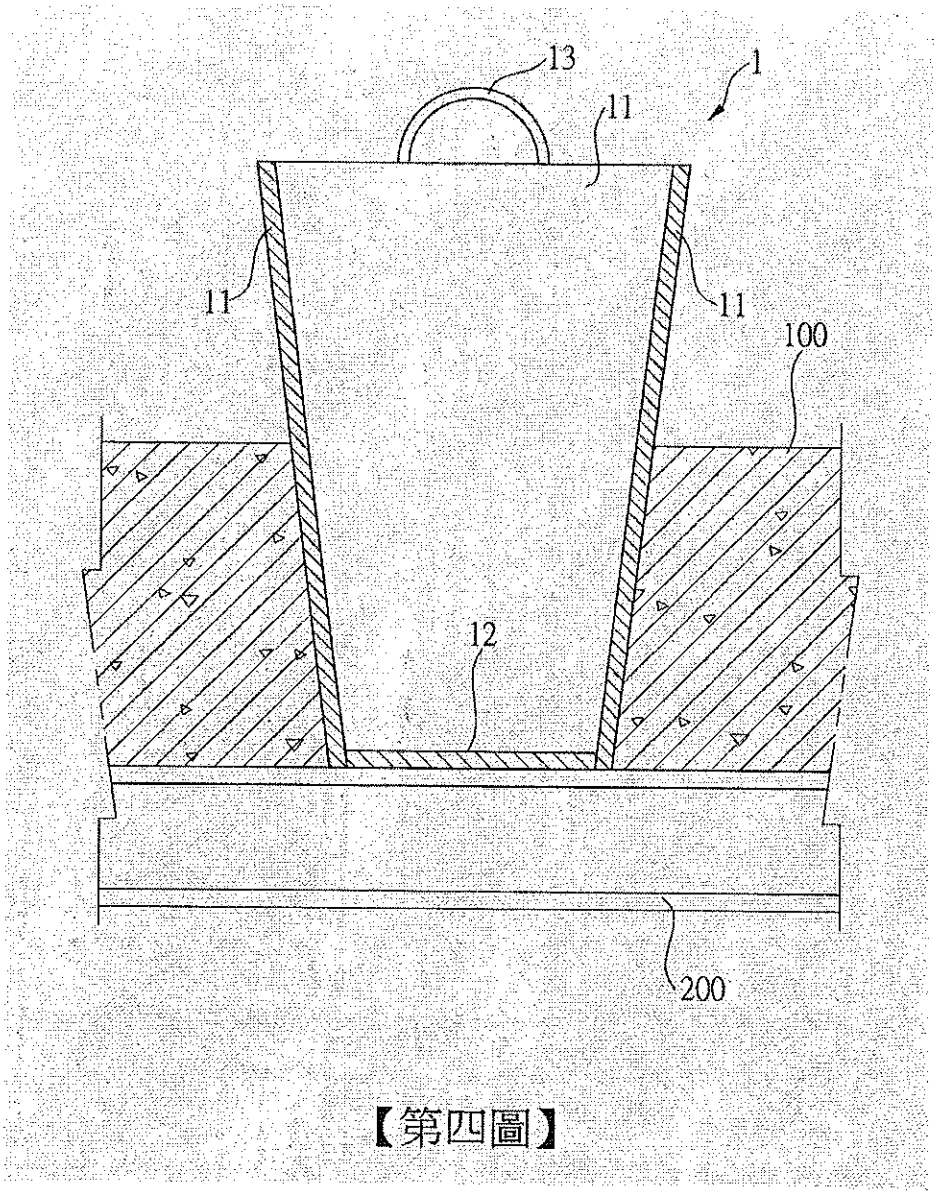

【第四圖】

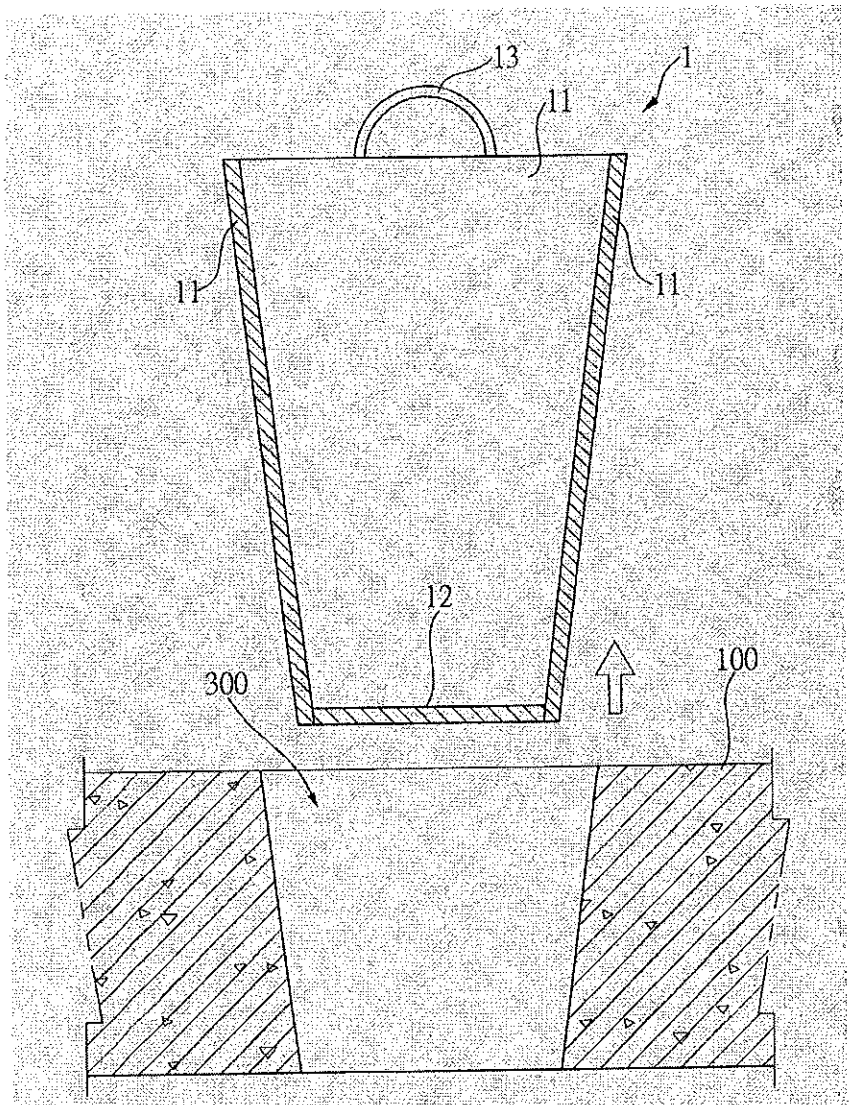

【第五圖】

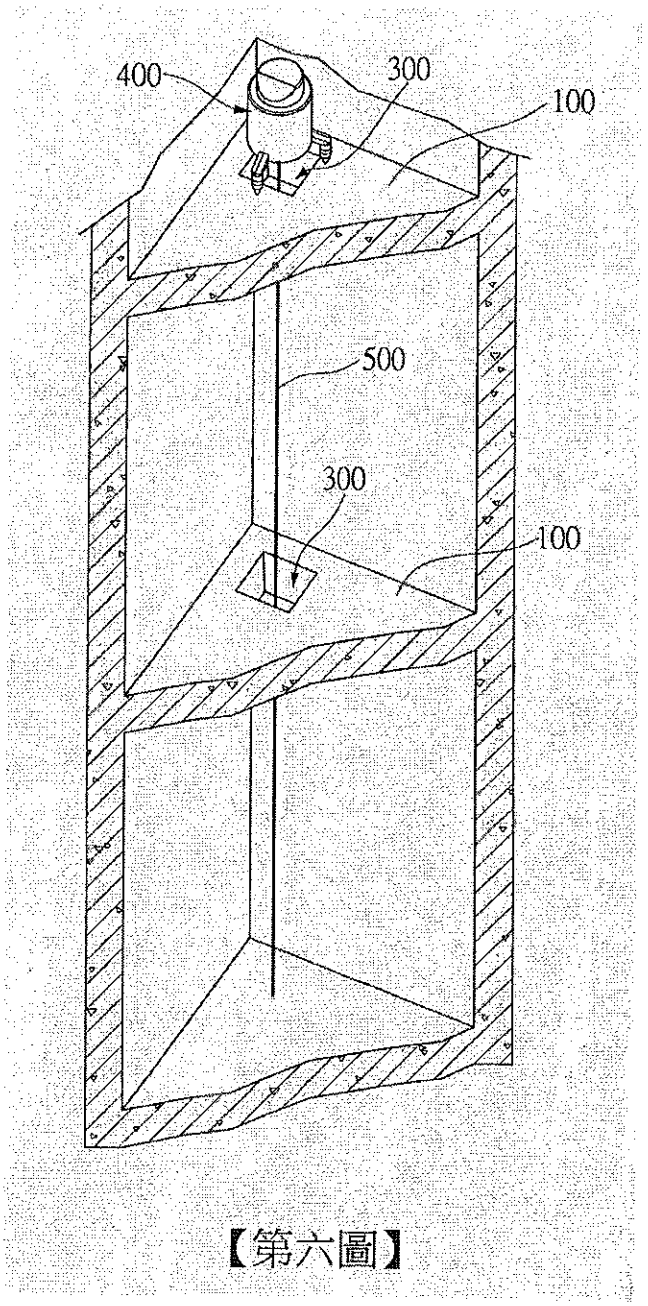

【第六圖】

【19】中華民國　　【12】專利公報　（U）
【11】證書號數：M645592
【45】公告日：中華民國 112 (2023) 年 09 月 01 日
【51】Int. Cl.：　*E04G17/065 (2006.01)*
新型　　全 6 頁

【54】名　稱：三節式止水螺桿
【21】申請案號：112203311　　【22】申請日：中華民國 112 (2023) 年 04 月 12 日
【72】新型創作人：詹勳國 (TW)
【71】申 請 人：寶緯工業股份有限公司　ALFORMER INDUSTRIAL CO., LTD.
彰化縣北斗鎮財神路 30 號
【74】代 理 人：楊益松

【57】申請專利範圍

1. 一種三節式止水螺桿，主要用以撐持於二板模之間固定間距之用，其包括:
一內螺桿組，其具有一內桿及一止水片，該內桿的兩端分別設有一內螺部，而該止水片係套固於該內桿且介於該二內螺部之間；
二外螺桿組，其分別具有一外桿及一外擋片，各外桿的兩端分別設一外螺部，各外桿的任一外螺部係分別對應該內桿的內螺部，而各外擋片則活動螺設於各外桿的另一外螺部；
及二抵撐套件，其分別用以銜接該二外桿及該內桿的鎖接，該二抵撐套件分別具有一外罩件及一對鎖件，該內桿的各內螺部係分別鎖接於各對鎖件的一端，而各外桿的另一外螺部則活動鎖接於各對鎖件的另一端，又各外罩件係套組於各對鎖件外周；
其中，以該內桿及各抵撐套件的組合撐抵於該二板模相對應的一側，並將各外螺桿組中的外桿一端之外螺部穿入各板模後鎖接各對鎖件，再活動調整各外擋片貼抵各板模的外側，待澆灌水泥於該二板模之間且硬化後，再拆除各外螺桿組及板模以便重複再利用。
2. 如請求項 1 所述之三節式止水螺桿，其中各外桿在兩端的外螺部之間進一步分別刻設至少一咬合部，該至少一咬合部係以內凹設置。
3. 如請求項 1 所述之三節式止水螺桿，其中在該內桿的各內螺部處進一步分別鎖設一限位片，各限位片係擋止各對鎖件以控制各內螺部鎖接各對鎖件的螺合距離。
4. 如請求項 1 所述之三節式止水螺桿，其中各外罩件進一步分別設一套孔，且各套孔係由各外罩件的一端貫穿至另一端，又各套孔的孔空間進一步區分為一窄孔段及一寬孔段，各外罩件以窄孔段包覆於各對鎖件的局部外周面，而各外罩件的寬孔段則對應各外擋片。
5. 如請求項 1 所述之三節式止水螺桿，其中各外擋片進一步分別包含一主擋部及一可控部，該可控部係設置於該主擋部的一側並相反於各抵撐套件，另於各外擋片係分別以一螺孔貫穿該主擋部與該可控部，且各外桿的其中一外螺部係穿鎖於該螺孔。
6. 如請求項 1 所述之三節式止水螺桿，其中各外桿鎖接對鎖件的外螺部之螺長短於各外桿的另一端之外螺部螺長。

圖式簡單說明

第一圖為本創作立體示意圖。
第二圖為本創作分解立體示意圖。
第三圖為本創作應用於二板模之間的使用立體示意圖。
第四圖為第三圖之 IV—IV 剖面示意圖。
第五圖為第四圖二板模澆灌水泥示意圖。

第六圖為第五圖卸除各外擋片之動作示意圖。
第七圖為第六圖拆除二板模後再拆各外桿、各對鎖件、各外罩件之動作示意圖。
第八圖為第七圖完全拆除後之水泥層示意圖。
第九圖為手工具咬合在外桿的咬合部進行拆卸之動作示意圖。

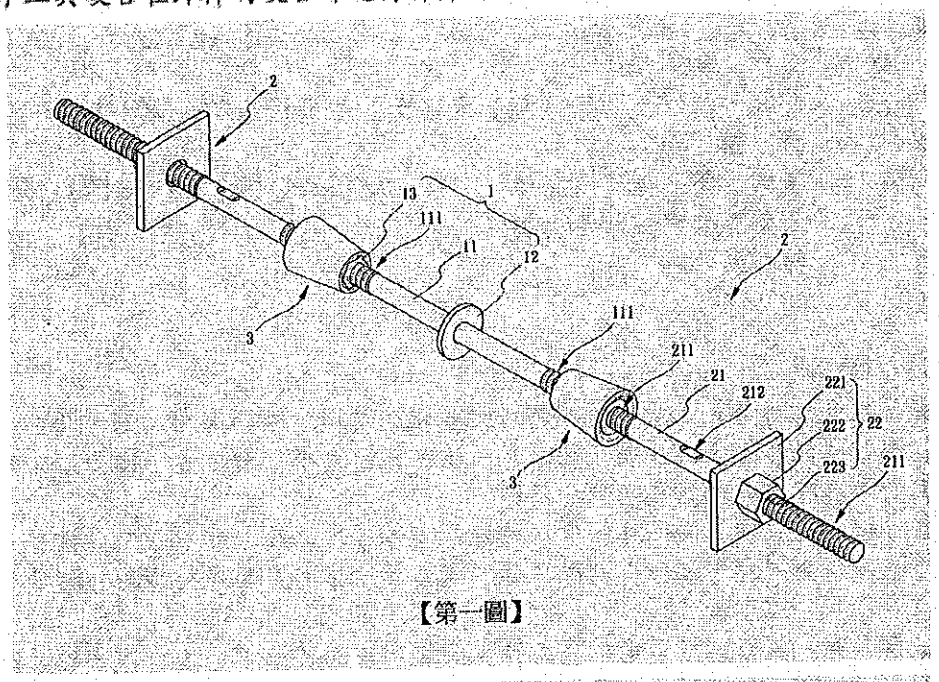

【第一圖】

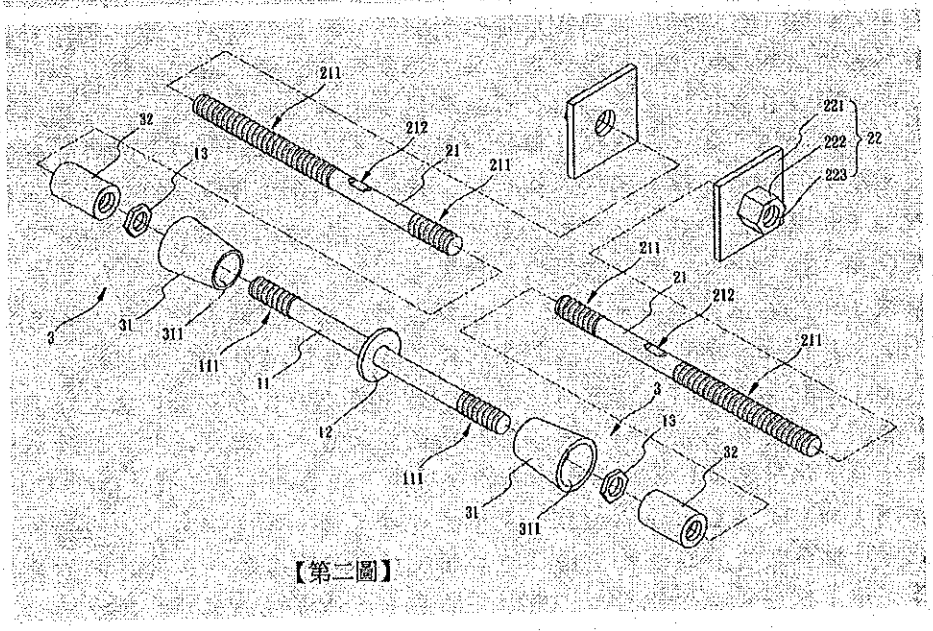

【第二圖】

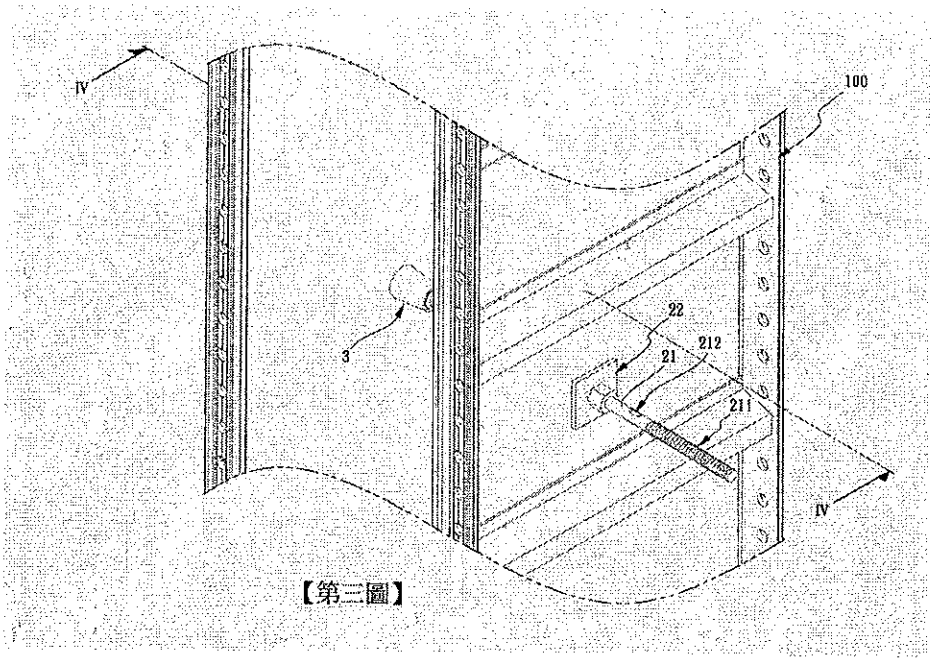
IV
100
3
22
21
212
211
IV

【第三圖】

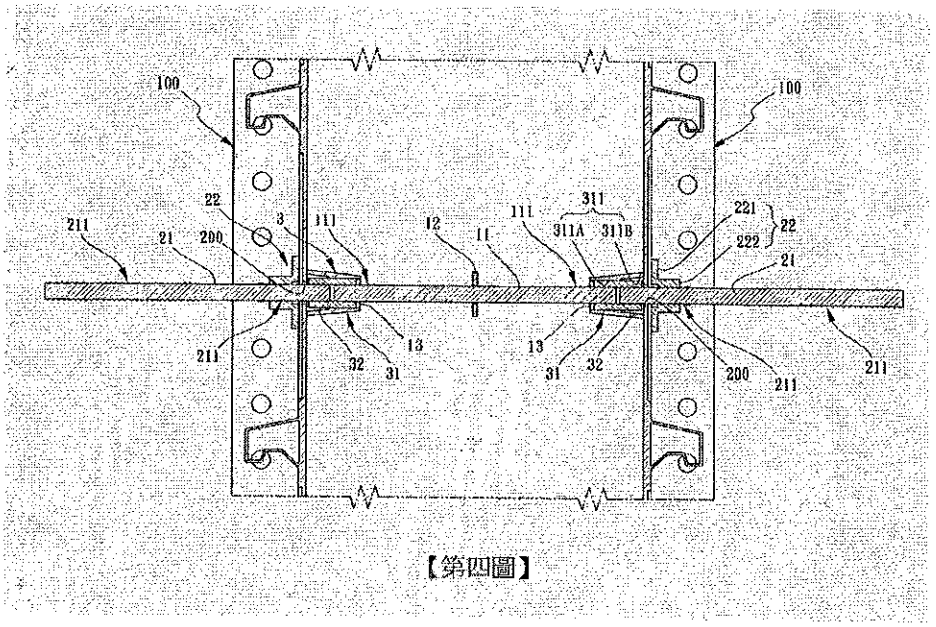
100
100
22
3
111
12
11
111
311
311A
311B
221
22
222
21
211
21
200
211
13
32
31
13
31
32
200
211
211

【第四圖】

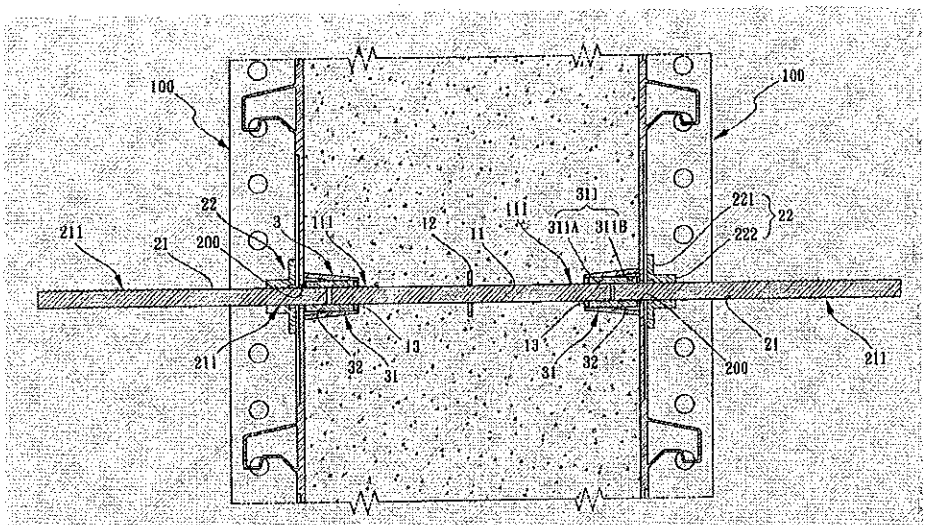
100
100
22
3
111
12
11
111
311
311A
311B
221
222
22
211
21
200
211
13
32
31
13
31
32
200
21
211

【第五圖】

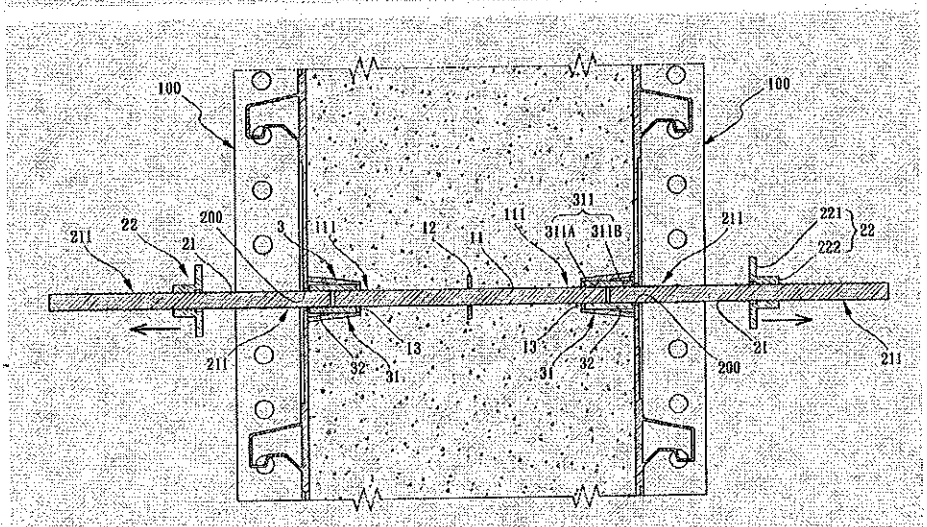
100
100
22
21
200
3
111
12
11
111
311
311A
311B
211
221
222
22
211
13
32
31
13
31
32
200
21
211

【第六圖】

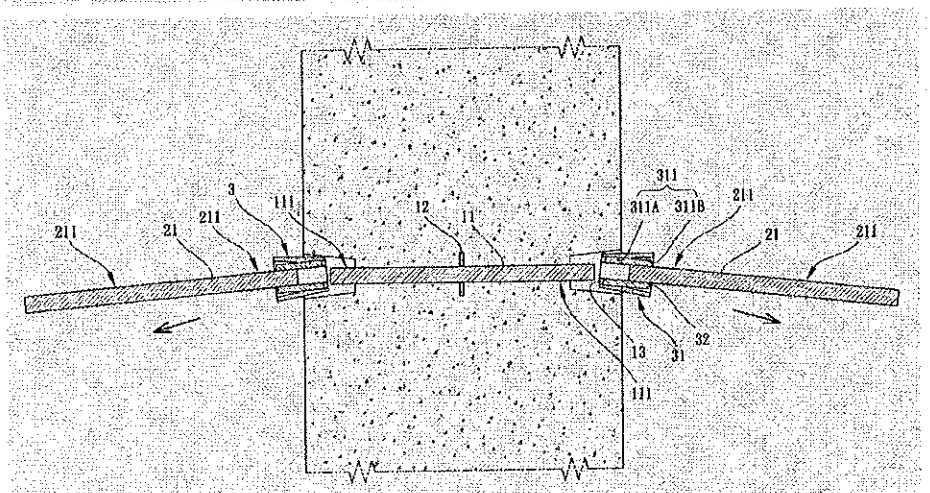
3
111
12
11
311
311A
311B
211
211
21
211
21
211
13
31
32
111

【第七圖】

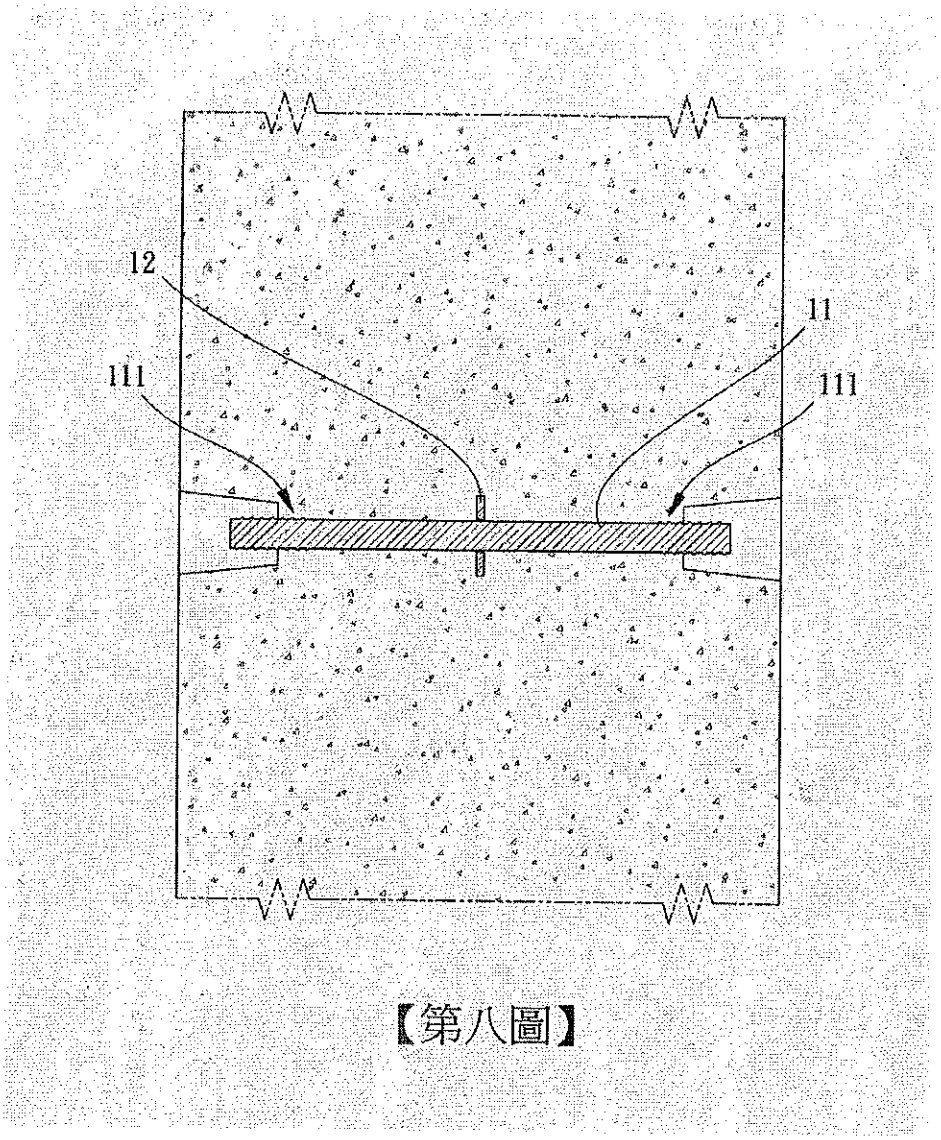

【第八圖】

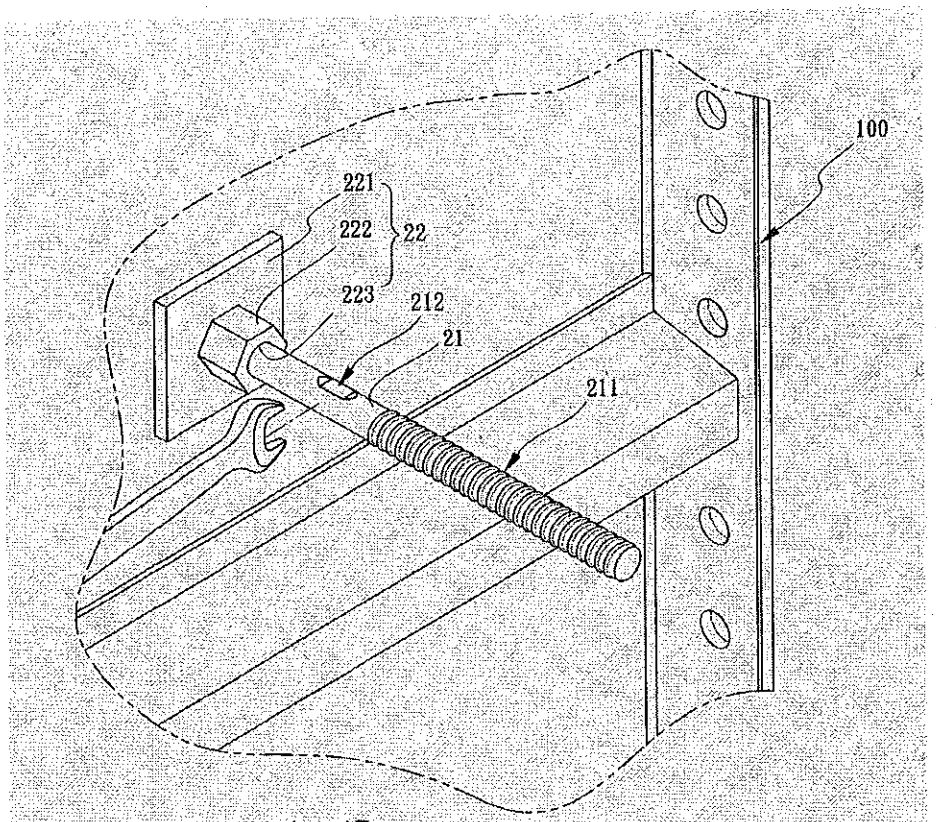

【第九圖】

【19】中華民國　　【12】專利公報　(S)

【11】證書號數：D231624
【45】公告日：中華民國 113 (2024) 年 06 月 01 日
【51】LOC. (13) Cl.：25-01

設計　　全4頁

【54】名　稱：樓梯模板

【21】申請案號：113300599　　【22】申請日：中華民國 113 (2024) 年 02 月 05 日

【72】設 計 人：詹家驊 (TW)；尤健丞 (TW)；詹勳國 (TW)
【71】申 請 人：寶緯工業股份有限公司　ALFORMER INDUSTRIAL CO., LTD.
彰化縣北斗鎮財神路 30 號
創唯設計有限公司
屏東縣屏東市公園里中華路 173 號 5 樓
【74】代 理 人：楊益松

【56】參考文獻：

CN	305422456	CN	306286429
CN	308025556	KR	3009731330000
KR	3011595870000		

審查人員：呂正和

設計說明

本設計之「樓梯模板」設計係如附圖所示。

本設計以灰階電腦繪圖表現，各視圖表現所呈現的濃淡僅係為表現本設計之形狀，但並非主張如圖所示之灰階色彩。

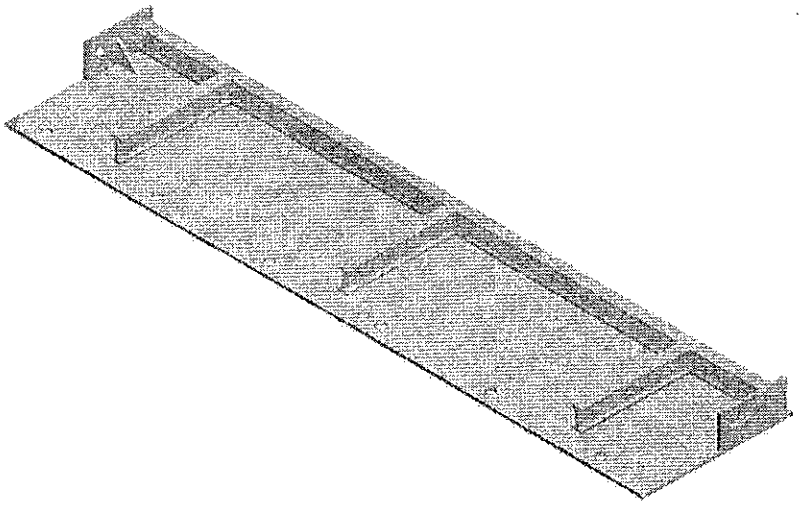

【立體圖】

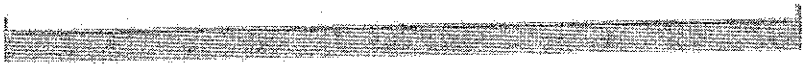

【前視圖】

【後視圖】

【左側視圖】

【右側視圖】

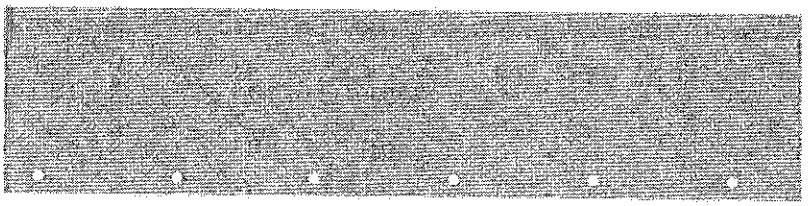

【俯視圖】

(4)

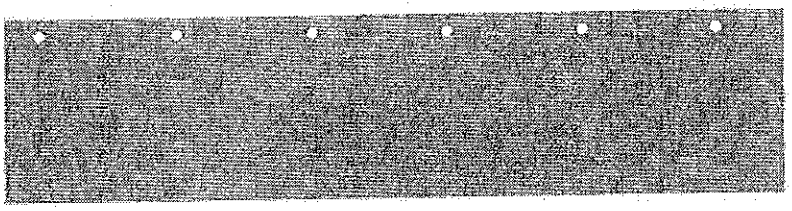

【仰視圖】

【19】中華民國　　【12】專利公報　(S)

【11】證書號數：D231517

【45】公告日：中華民國 113 (2024) 年 06 月 01 日

【51】LOC. (13) Cl.：15-99

設計　　全8頁

【54】名　稱：可調斜撐

【21】申請案號：112302587　　【22】申請日：中華民國 112 (2023) 年 05 月 24 日

【72】設 計 人：詹俊皜 (TW)；尤健丞 (TW)

【71】申 請 人：寶緯工業股份有限公司　ALFORMER INDUSTRIAL CO., LTD.
彰化縣北斗鎮財神路 30 號
創唯設計有限公司
屏東縣屏東市公園里中華路 173 號 5 樓

【74】代 理 人：楊益松

【56】參考文獻：

CN　303698217　　CN　304576036

網路文獻 建筑人 铝合金模板施工方案 知乎 2022/06/18 https://zhuanlan.zhihu.com/p/528669949

審查人員：蔡俊溢

設計說明

A 部放大圖為立體圖中以一點鍊線圈選放大之放大圖，圖中一點鍊線為本案不主張設計之部分。

(2)

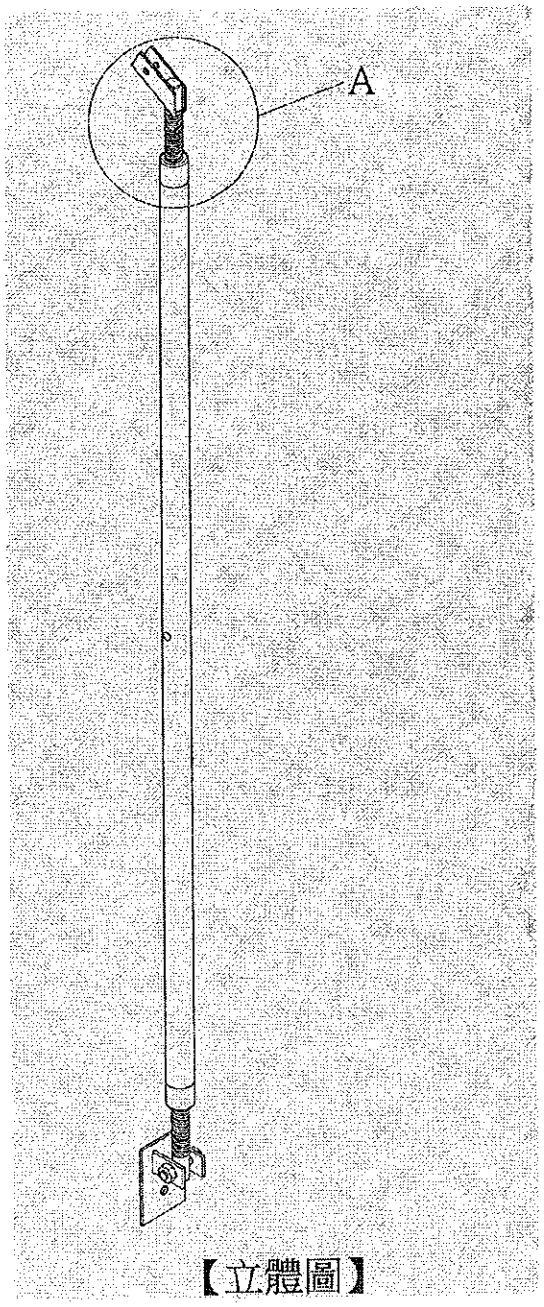

【立體圖】

(3)

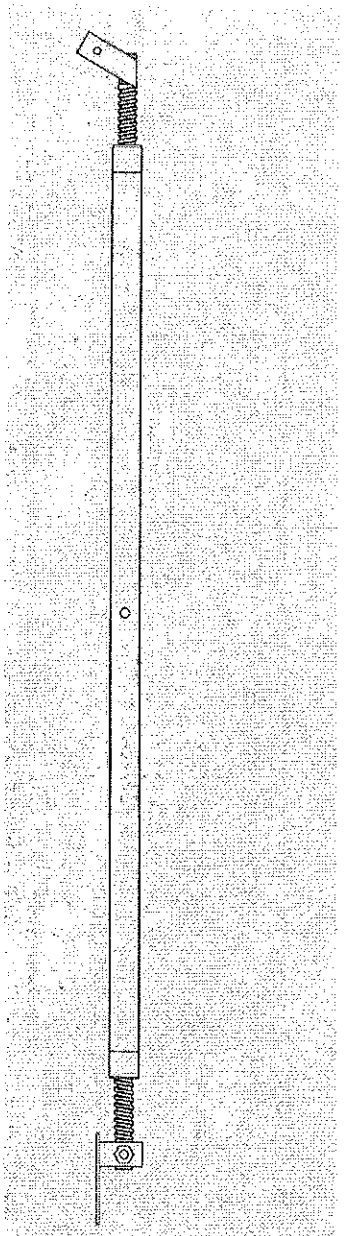

【前視圖】

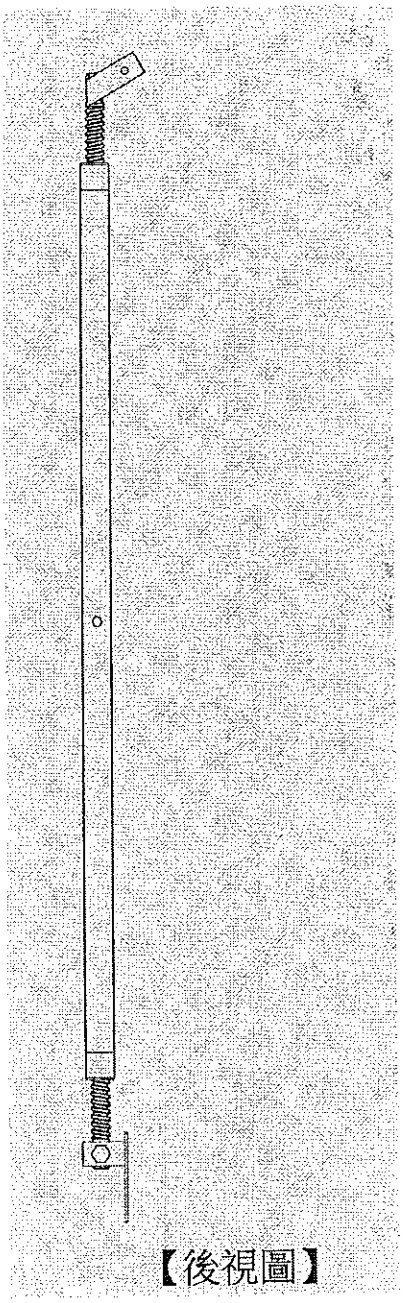

【後視圖】

【左側視圖】

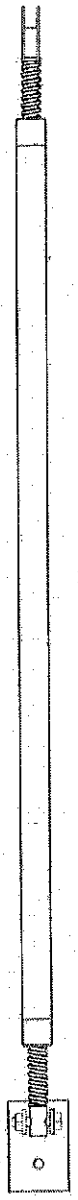

【右側視圖】

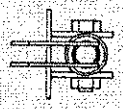

【俯視圖】

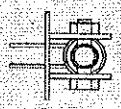

【仰視圖】

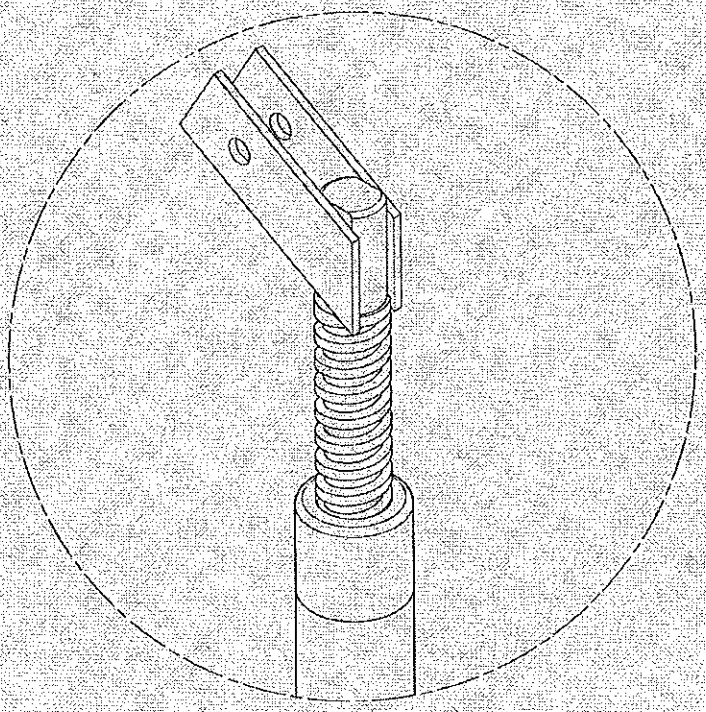

【A部放大圖】

【19】中華民國　　【12】專利公報　(S)

【11】證書號數：D230911

【45】公告日：中華民國 113 (2024) 年 04 月 21 日

【51】LOC. (13) Cl.：25-01

設計　　全8頁

【54】名　稱：轉角陰角模板

【21】申請案號：112301749　　【22】申請日：中華民國 112 (2023) 年 04 月 14 日

【72】設 計 人：詹勳國 (TW)

【71】申 請 人：寶緯工業股份有限公司　ALFORMER INDUSTRIAL CO., LTD.

彰化縣北斗鎮財神路 30 號

【74】代 理 人：楊益松

【56】參考文獻：

CN　306020806

審查人員：蔡俊溢

設計說明

從各視圖觀之，本設計主要係為建築施工現場用的轉角陰角模板，具有概呈 L 狀之本體，本體具有一開放空間且兩側組設有組接片，且本體前側端緣向下沿伸一第一組接部，而本體下方前側延伸一第二組接部。

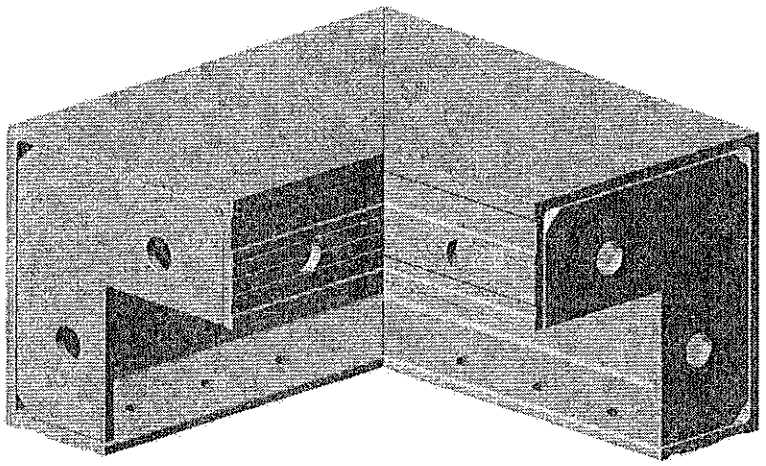

【立體圖1】

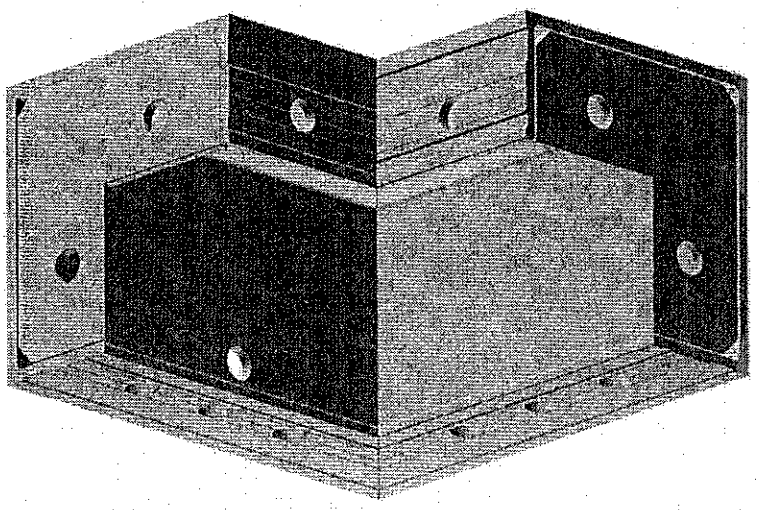

【立體圖2】

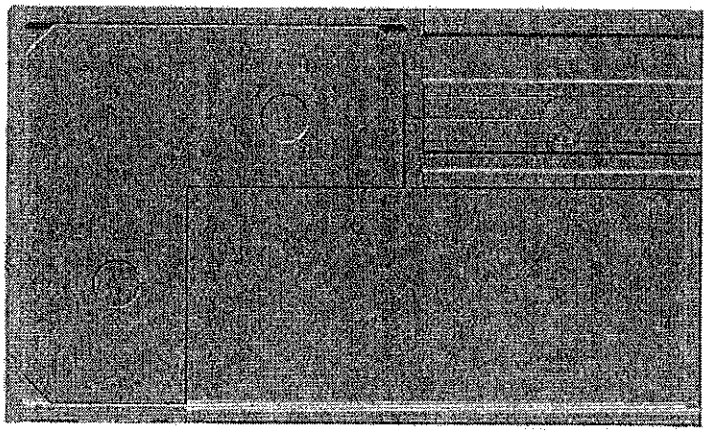

【前視圖】

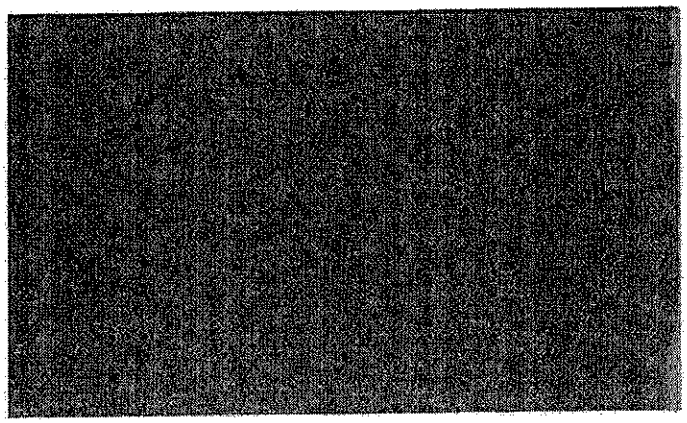

【後視圖】

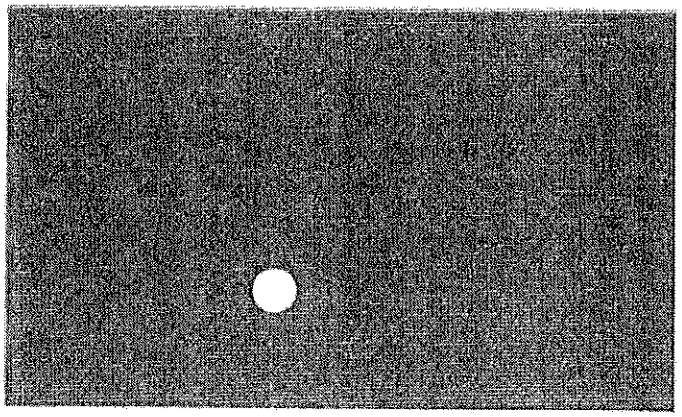

【左側視圖】

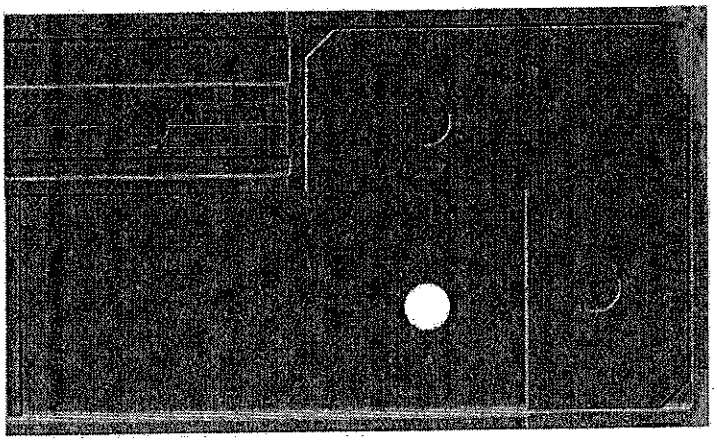

【右側視圖】

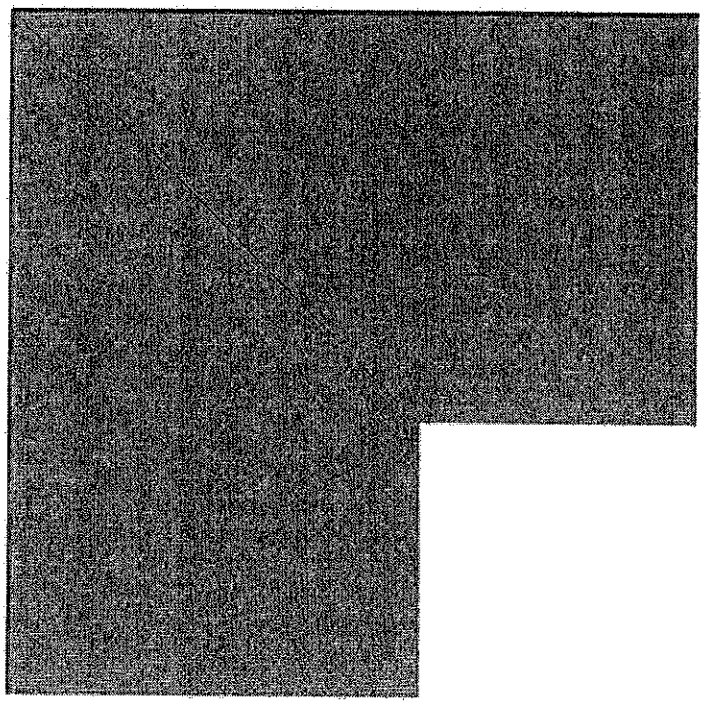

【俯視圖】

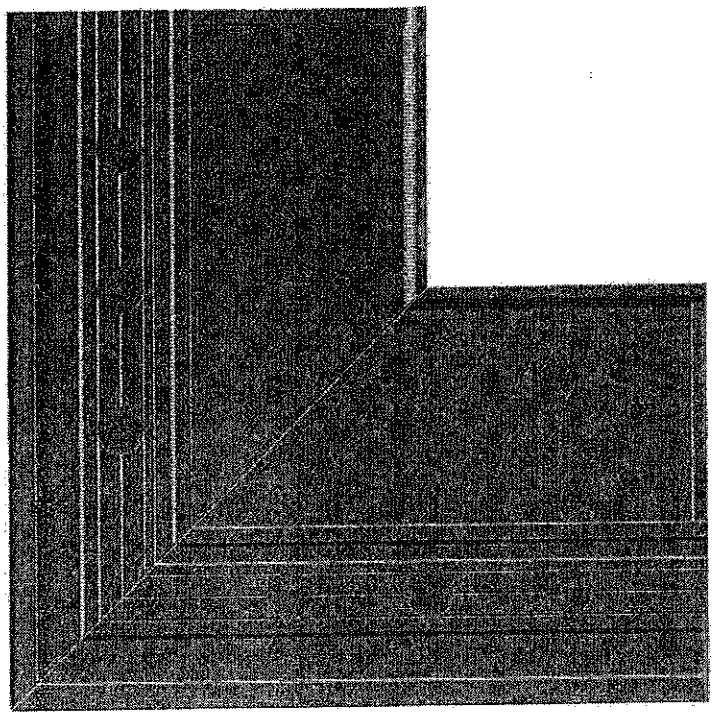

【仰視圖】

【19】中華民國　　【12】專利公報　(S)

【11】證書號數：D230905

【45】公告日：中華民國 113 (2024) 年 04 月 21 日

【51】LOC. (13) Cl.：25-01

設計　　全5頁

【54】名　　稱：傳料盒

【21】申請案號：112301685　　【22】申請日：中華民國 112 (2023) 年 04 月 12 日

【72】設 計 人：詹勳國 (TW)

【71】申 請 人：寶緯工業股份有限公司　　ALFORMER INDUSTRIAL CO., LTD.

彰化縣北斗鎮財神路 30 號

【74】代 理 人：楊益松

【56】參考文獻：

網路文獻 建筑人 铝合金模板施工方案 知乎 2022/06/18 https://zhuanlan.zhihu.com/p/528669949

審查人員：蔡俊溢

設計說明

本設計是關於一種傳料盒，因而藉傳料盒上之特殊造型及設計，以展現本案之創意，誠已備具設計專利之申請要項，乃依法提起設計專利申請，謹請 鈞局予以專利，至感德便。

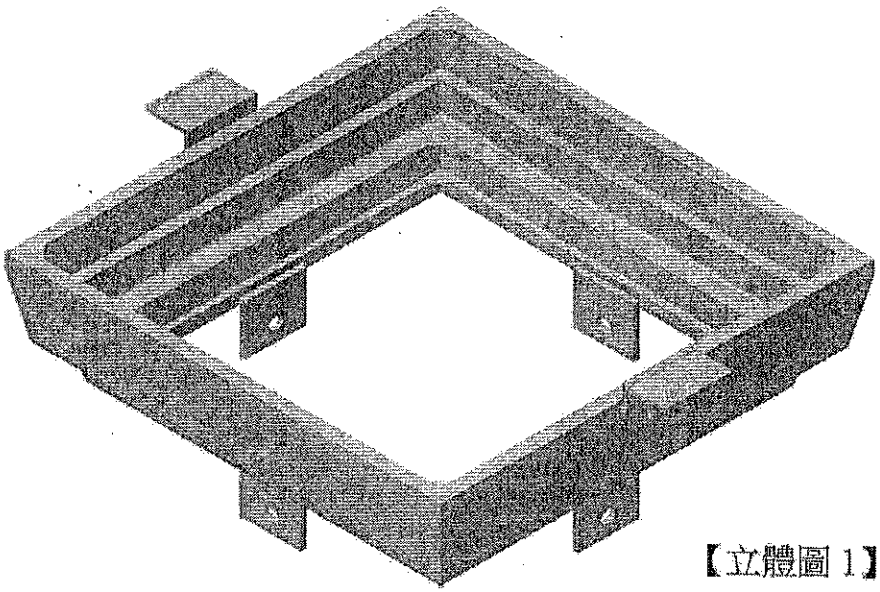

【立體圖 1】

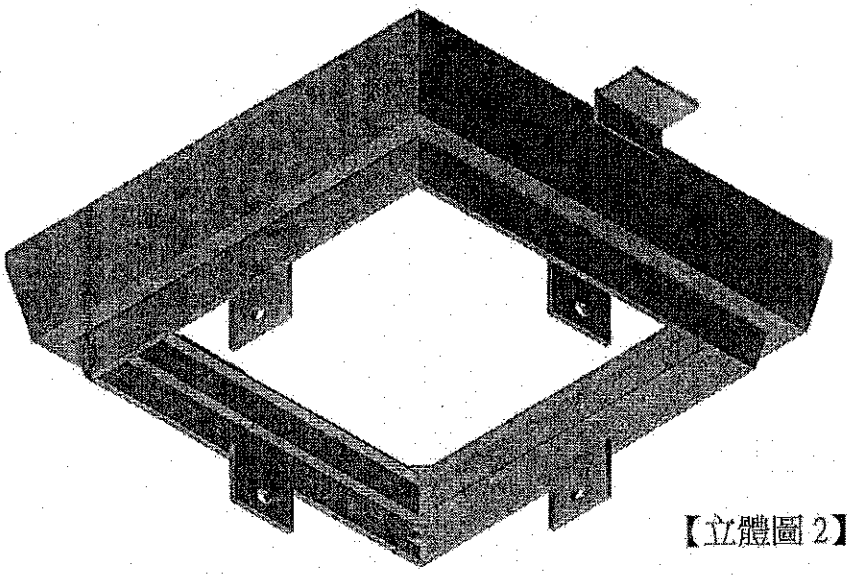

【立體圖 2】

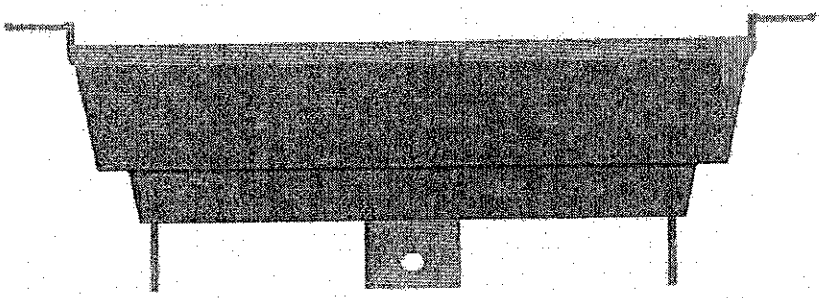

【前視圖】

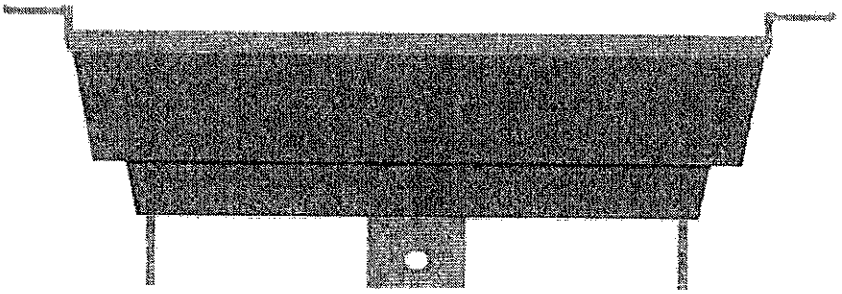

【後視圖】

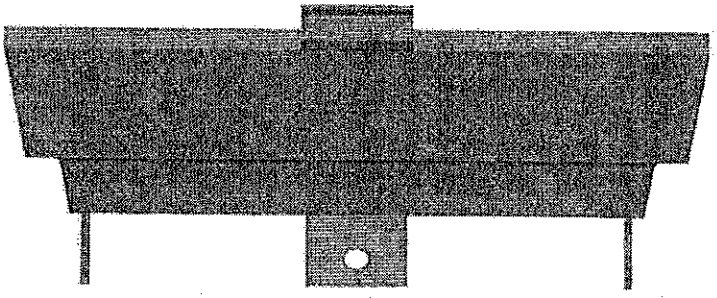

【左側視圖】

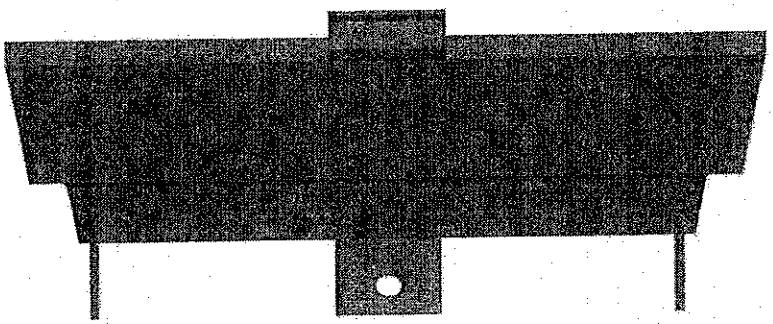

【右側視圖】

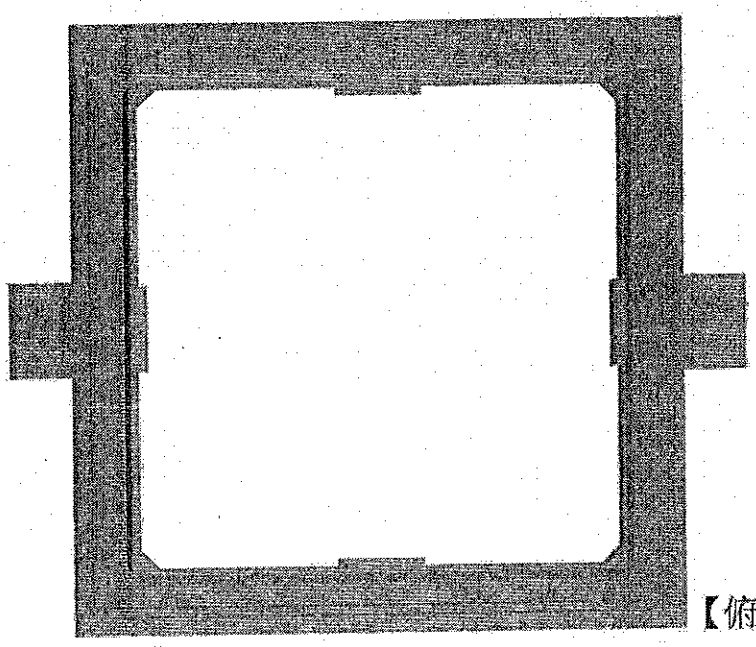

【俯視圖】

(5)

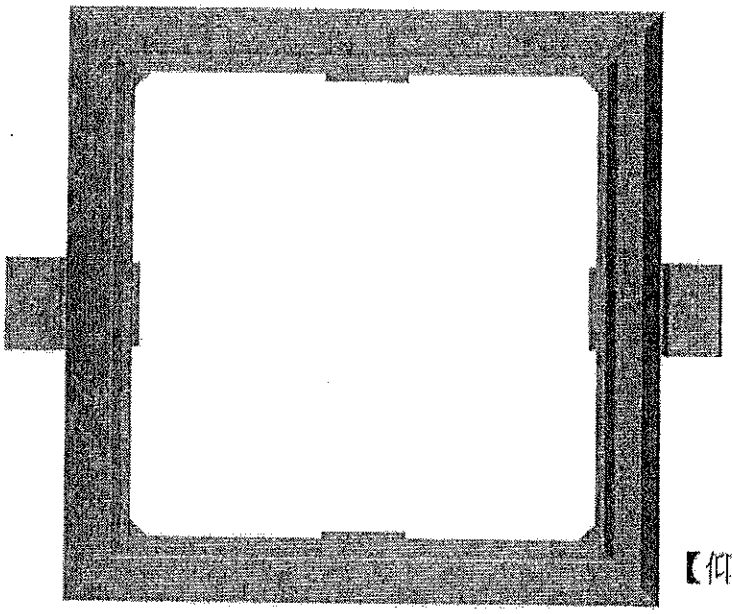

【仰視圖】

【19】中華民國　　【12】專利公報　（S）
【11】證書號數：D229042
【45】公告日：中華民國 112 (2023) 年 12 月 11 日
【51】LOC. (13) Cl.：25-01
設計　　全6頁

【54】名　稱：鋁模板支撐柱
【21】申請案號：112301892　　【22】申請日：中華民國 112 (2023) 年 04 月 20 日
【72】設 計 人：詹俊皜 (TW)；尤健丞 (TW)
【71】申 請 人：寶緯工業股份有限公司　ALFORMER INDUSTRIAL CO., LTD.
彰化縣北斗鎮財神路 30 號
創唯設計有限公司
屏東縣屏東市公園里中華路 173 號 5 樓
【74】代 理 人：楊益松
【56】參考文獻：
CN　306132546　　CN　306438771
CN　307595510
審查人員：蔡俊溢
設計說明

請配合參閱各圖所示，本設計鋁模板支撐柱之視覺特徵已如附圖所揭示。

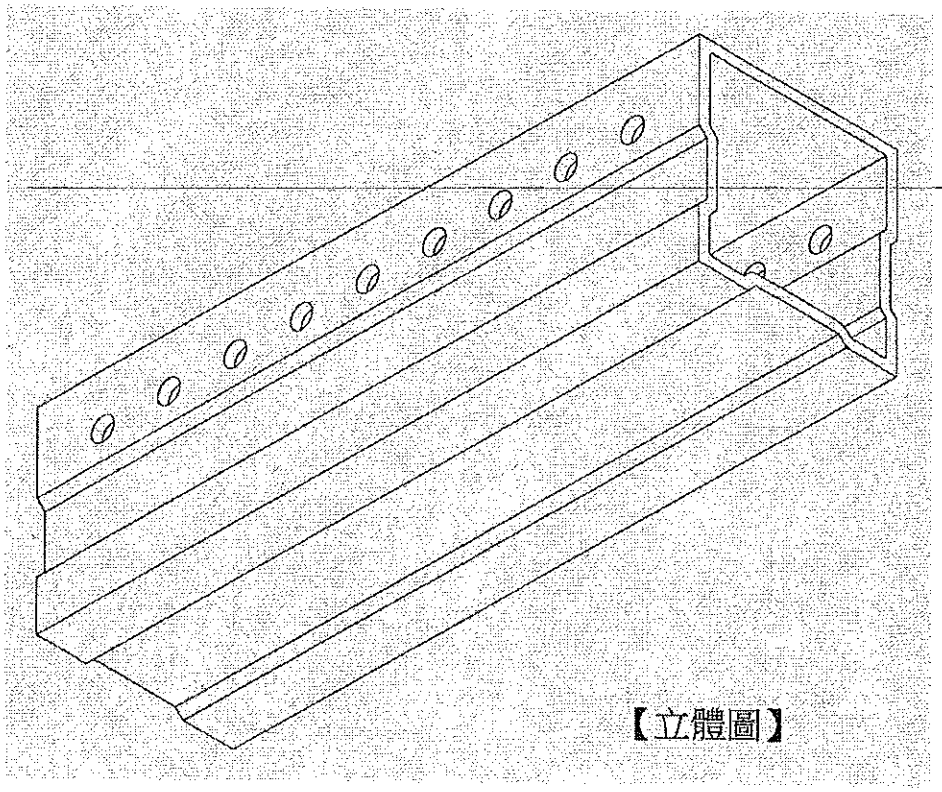

【立體圖】

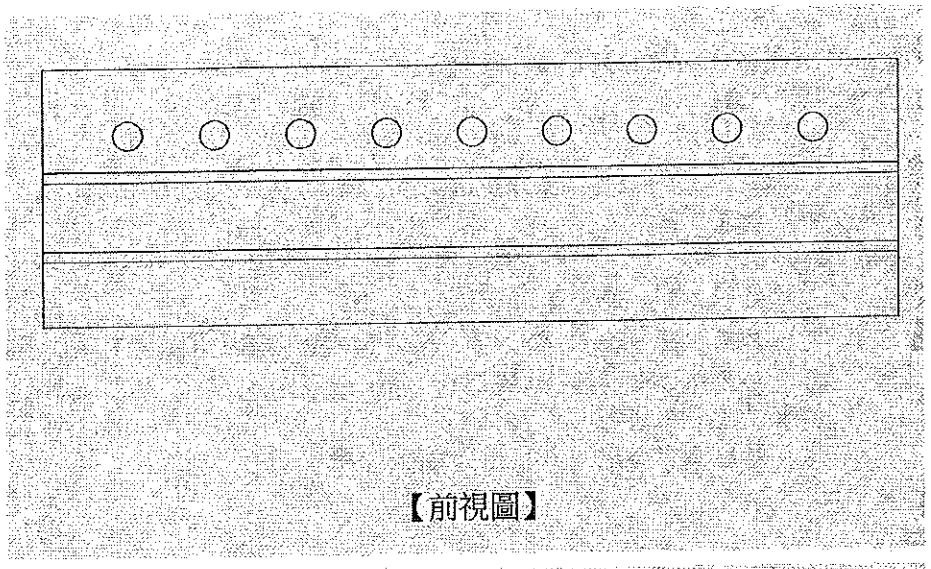

【前視圖】

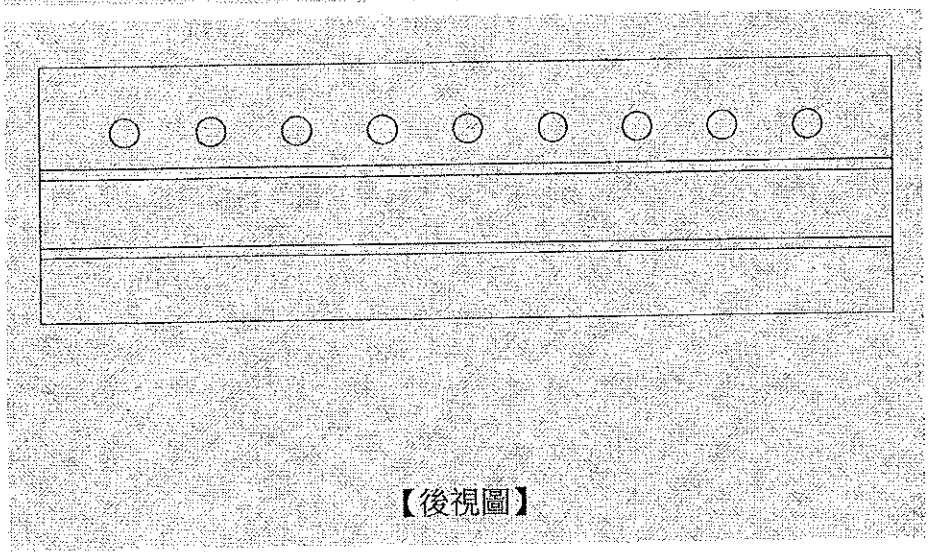

【後視圖】

(3)

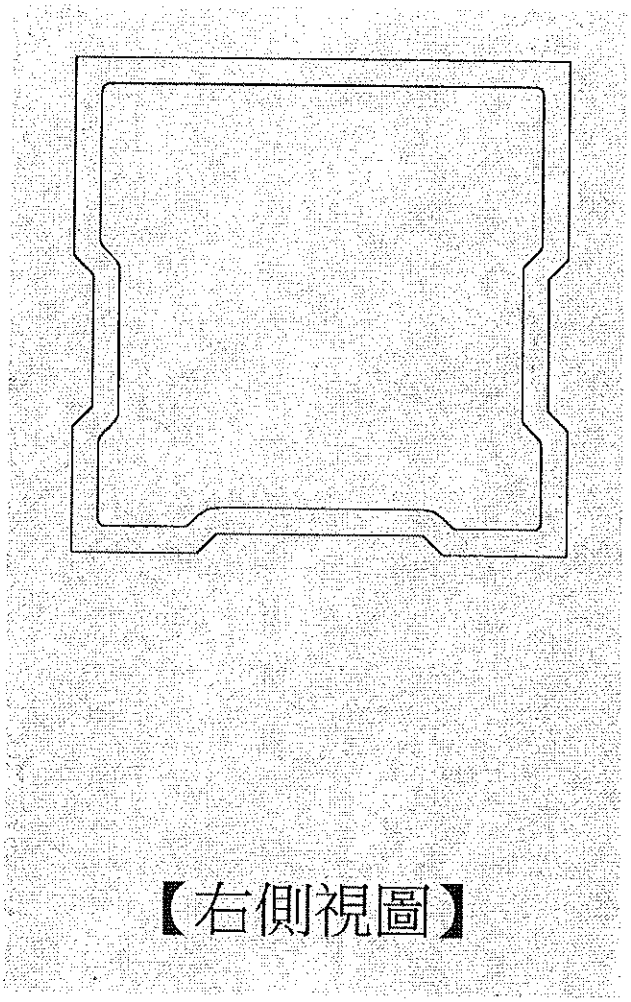

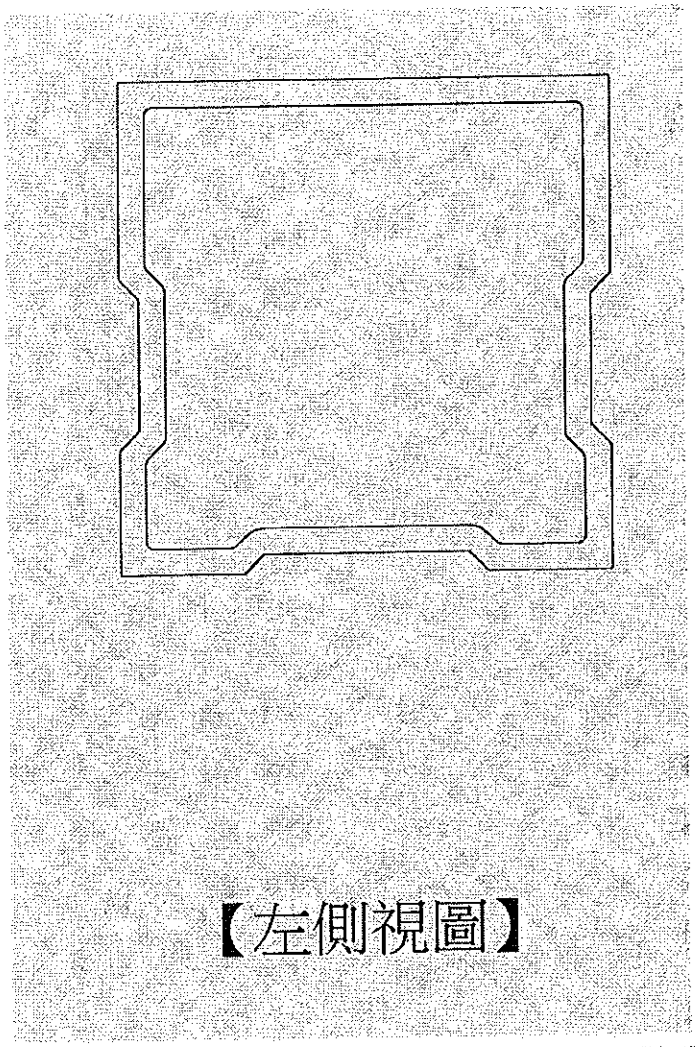

【左側視圖】

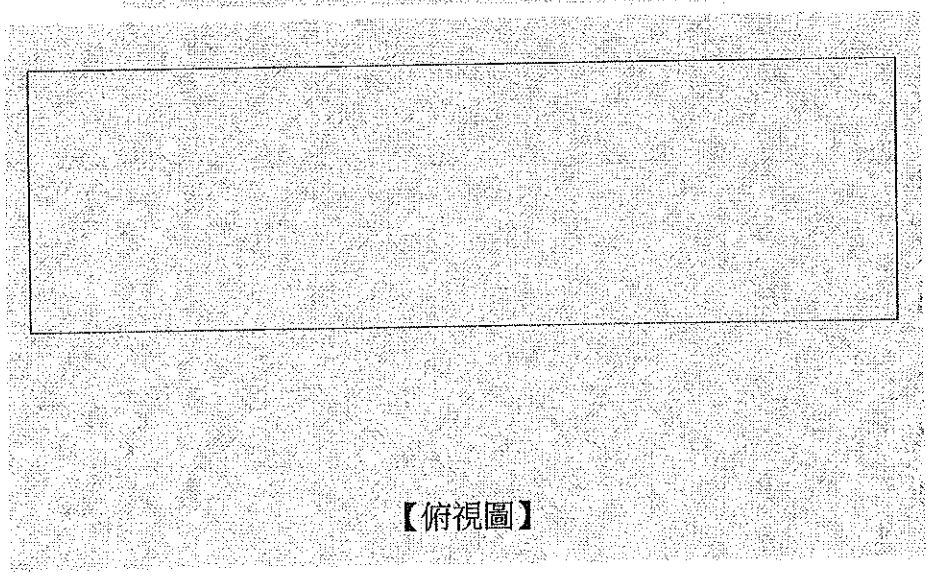

【俯視圖】

(5)

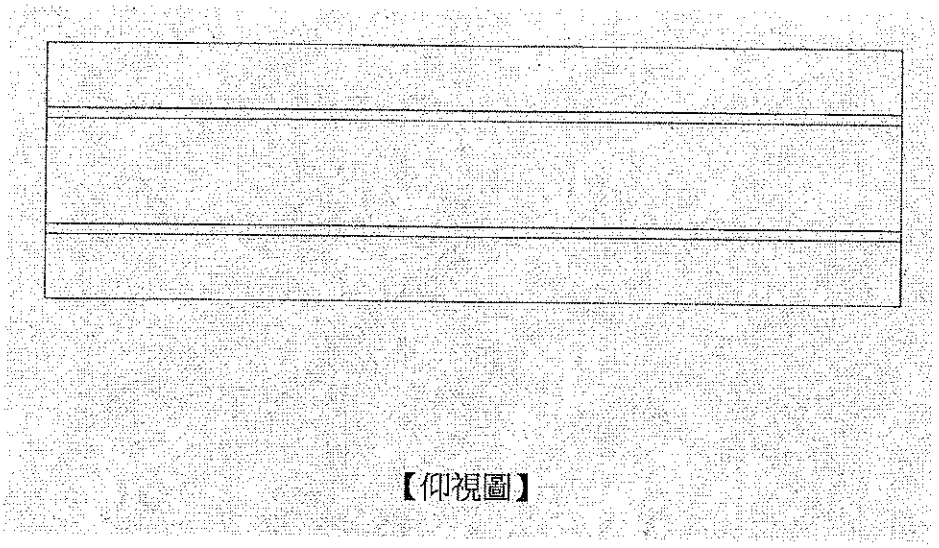

【仰視圖】

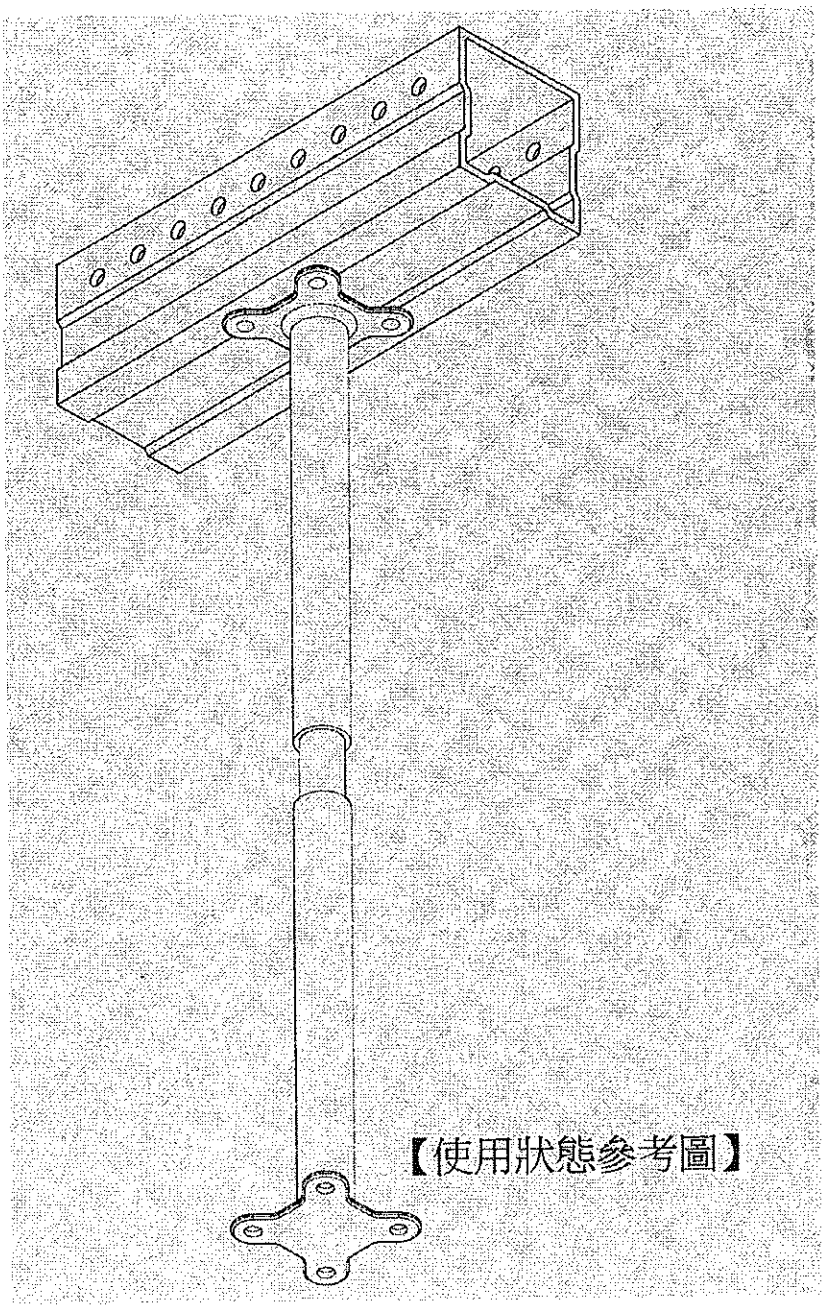
【使用狀態參考圖】